25PROC017893348 2025-11-10
Ministry of Digital Governance
Digitally signed by Ministry of Digital Governance
Date: 2025.11.10 10:51:33 EET
Reason:
Location: Athens

ΑΔΑ: 6ΤΤΗΩΗΜ-ΞΑΟ

ΕΛΛΗΝΙΚΗ ΔΗΜΟΚΡΑΤΙΑ

ΝΟΜΟΣ ΗΡΑΚΛΕΙΟΥ
ΔΗΜΟΣ ΧΕΡΣΟΝΗΣΟΥ

ΤΜΗΜΑ ΠΡΟΜΗΘΕΙΩΝ-

Γούρνες: 07/11/2025

Αρ. Πρωτ. 17437

Διακήρυξη με Ανοικτή Διαδικασία μέσω ΕΣΗΔΗΣ

για την προμηθεια με τίτλο:

«Προμήθεια εξαρτημάτων για τη συντήρηση του δικτύου άρδευσης»

(εκτός την ομάδα 3)

ΜΕΛΕΤΗ: 12/2025 της Δ/νσης Τεχνικών Υπηρεσιών

Προυπολογισμού: 80.646,87 ευρώ συμπεριλαμβανομένου ΦΠΑ 24%

cpv:43323000-3

[ΕΚΔΟΣΗ: ΙΟΥΝΙΟΣ 2023]

Περιεχόμενα

ΥΠΌΔΕΙΓΜΑ ΔΙΑΚΉΡΥΞΗΣ ΓΙΑ ΣΥΜΒΆΣΕΙΣ ΠΡΟΜΗΘΕΙΏΝ ΜΕ ΑΝΟΙΚΤΉ ΔΙΑΔΙΚΑΣΊΑ ΜΈΣΩ ΕΣΗΔΗΣ..... ΣΦΑΛΜΑ! ΔΕΝ ΕΧΕΙ ΟΡΙΣΤΕΙ ΣΕΛΙΔΟΔΕΙΚΤΗΣ.

ΠΕΡΙΕΧΌΜΕΝΑ 2

1. ΑΝΑΘΕΤΟΥΣΑ ΑΡΧΗ ΚΑΙ ΑΝΤΙΚΕΙΜΕΝΟ ΣΥΜΒΑΣΗΣ 4

1.1 Στοιχεια Αναθετουσας Αρχης 4
1.2 Στοιχεια Διαδικασιας-Χρηματοδοτηση 5
1.3 Συνοπτικη Περιγραφη φυσικου και οικονομικου αντικειμενου της συμβασης 5
1.4 Θεσμικο πλαισιο 13
1.5 Προθεσμια παραλαβης προσφορων 16
1.6 Δημοσιοτητα 16
1.7 Αρχες εφαρμοζομενες στη διαδικασια συναψης 17

2. ΓΕΝΙΚΟΙ ΚΑΙ ΕΙΔΙΚΟΙ ΟΡΟΙ ΣΥΜΜΕΤΟΧΗΣ 18

2.1 Γενικες Πληροφοριες 18
2.1.1 Έγγραφα της σύμβασης 18
2.1.2 Επικοινωνία - Πρόσβαση στα έγγραφα της Σύμβασης 18
2.1.3 Παροχή Διευκρινίσεων 18
2.1.4 Γλώσσα 19
2.1.5 Εγγυήσεις 19
2.1.6 Προστασία Προσωπικών Δεδομένων 20
2.2 Δικαιωμα Συμμετοχης - Κριτηρια Ποιοτικης Επιλογης 20
2.2.1 Δικαίωμα συμμετοχής 20
2.2.2 Εγγύηση συμμετοχής 21
2.2.3 Λόγοι αποκλεισμού 22
2.2.4 Καταλληλότητα άσκησης επαγγελματικής δραστηριότητας 27
2.2.5 Οικονομική και χρηματοοικονομική επάρκεια 28
2.2.6 Τεχνική και επαγγελματική ικανότητα 28
2.2.7 Πρότυπα διασφάλισης ποιότητας και πρότυπα περιβαλλοντικής διαχείρισης 28
2.2.8 Στήριξη στην ικανότητα τρίτων – Υπεργολαβία 28
2.2.8.1. Στήριξη στην ικανότητα τρίτων 28
2.2.8.2. Υπεργολαβία 29
2.2.9 Κανόνες απόδειξης ποιοτικής επιλογής 29
2.2.9.1 Προκαταρκτική απόδειξη κατά την υποβολή προσφορών 29
2.2.9.2 Αποδεικτικά μέσα 31
2.3 Κριτηρια Αναθεσης 37
2.3.1 Κριτήριο ανάθεσης 37
*2.3.2 Βαθμολόγηση και κατάταξη προσφορών [δεν ισχύει στην περίπτωση που το κριτήριο της πλέον συμφέρουσας από οικονομική άποψη προσφορά βασίζεται μόνο στην τιμή] ..... **Σφάλμα! Δεν έχει οριστεί σελιδοδείκτης.***
*2.3.3 Ηλεκτρονικοί πλειστηριασμοί ..... **Σφάλμα! Δεν έχει οριστεί σελιδοδείκτης.***
2.4 Καταρτιση - Περιεχομενο Προσφορων 37
2.4.1 Γενικοί όροι υποβολής προσφορών 37
2.4.2 Χρόνος και Τρόπος υποβολής προσφορών 38
2.4.3 Περιεχόμενα Φακέλου «Δικαιολογητικά Συμμετοχής- Τεχνική Προσφορά» 41
2.4.3.1 Δικαιολογητικά Συμμετοχής 41
2.4.3.2 Τεχνική προσφορά 41
2.4.4 Περιεχόμενα Φακέλου «Οικονομική Προσφορά» / Τρόπος σύνταξης και υποβολής οικονομικών προσφορών 46
2.4.5 Χρόνος ισχύος των προσφορών 46
2.4.6 Λόγοι απόρριψης προσφορών 47

3. ΔΙΕΝΕΡΓΕΙΑ ΔΙΑΔΙΚΑΣΙΑΣ - ΑΞΙΟΛΟΓΗΣΗ ΠΡΟΣΦΟΡΩΝ 49

3.1 Αποσφραγιση και αξιολογηση προσφορων 49
3.1.1 Ηλεκτρονική αποσφράγιση προσφορών 49
3.1.2 Αξιολόγηση προσφορών 49

3.2 Προσκληση υποβολης δικαιολογητικων προσωρινου αναδοχου - Δικαιολογητικα προσωρινου αναδοχου 51
3.3 Κατακυρωση - συναψη συμβασης 52
3.4 Προδικαστικες Προσφυγες - Προσωρινη και οριστικη Δικαστικη Προστασια 53
3.5 Ματαιωση Διαδικασιας 58

4. ΟΡΟΙ ΕΚΤΕΛΕΣΗΣ ΤΗΣ ΣΥΜΒΑΣΗΣ 59

4.1 Εγγυησεις (καλης εκτελεσης, προκαταβολης, καλης λειτουργιας) 59
4.2 Συμβατικο Πλαισιο - Εφαρμοστεα Νομοθεσια 59
4.3 Όροι εκτελεσης της συμβασης 59
4.4 Υπερολαβια 60
4.5 Τροποποιηση συμβασης κατα τη διαρκεια της 61
4.6 Δικαιωμα μονομερους λυσης της συμβασης 61

5. ΕΙΔΙΚΟΙ ΟΡΟΙ ΕΚΤΕΛΕΣΗΣ ΤΗΣ ΣΥΜΒΑΣΗΣ 63

5.1 Τροπος πληρωμης 63
5.2 Κηρυξη οικονομικου φορεα εκπτωτου - Κυρωσεις 64
5.3 Διοικητικες προσφυγες κατα τη διαδικασια εκτελεσης των συμβασεων 65
5.4 Δικαστικη επιλυση διαφορων 66

6. ΧΡΟΝΟΣ ΚΑΙ ΤΡΟΠΟΣ ΕΚΤΕΛΕΣΗΣ 67

6.1 Χρονος παραδοσης αγαθων 67
6.2 Παραλαβη αγαθων - Χρονος και τροπος παραλαβης αγαθων 67
6.3 Ειδικοι οροι ναυλωσης – ασφαλισης - ανακοινωσης φορτωσης και ποιοτικου ελεγχου στο εξωτερικο 70
6.4 Απορριψη συμβατικων αγαθων – Αντικαταστση 70
6.5 Δειγματα – Δειγματοληψια – Εργαστηριακες εξετασεις 70
6.6 Εγγυημενη λειτουργια προμηθειας 70
6.7 Αναπροσαρμογη τιμης 70

ΠΑΡΑΡΤΗΜΑΤΑ 71

ΠΑΡΑΡΤΗΜΑ Ι – μελετη 12/2025 της Δ/νσης τεχνικων υπηρεσιων 71
ΠΑΡΑΡΤΗΜΑ ΙΙ – υποδειγμα οικονομικης προσφορας 71
ΠΑΡΑΡΤΗΜΑ ΙΙΙ – ΕΕΕΣ (Προσαρμοσμενο απο την Αναθετουσα Αρχη)- *[ΥΠΟΧΡΕΩΤΙΚΟ]* 132
ΠΑΡΑΡΤΗΜΑ XII – Υποδειγμα περιεχομενου Υ.Δ. περι μη ρωσικης εμπλοκης 163

1. ΑΝΑΘΕΤΟΥΣΑ ΑΡΧΗ ΚΑΙ ΑΝΤΙΚΕΙΜΕΝΟ ΣΥΜΒΑΣΗΣ

1.1 Στοιχεία Αναθέτουσας Αρχής

Επωνυμία	ΔΗΜΟΣ ΧΕΡΣΟΝΗΣΟΥ
Αριθμός Φορολογικού Μητρώου (Α.Φ.Μ.)	997579272
Κωδικός Αναθέτουσας Αρχής για την ηλεκτρονική τιμολόγηση[1]	1007.Ε87108.0001
Ταχυδρομική διεύθυνση	ΠΡΩΗΝ ΑΜΕΡ. ΒΑΣΗ ΓΟΥΡΝΩΝ
Πόλη	ΓΟΥΡΝΕΣ – ΗΡΑΚΛΕΙΟ ΚΡΗΤΗΣ
Ταχυδρομικός Κωδικός	70014
Χώρα[2]	ΕΛΛΑΔΑ
Κωδικός NUTS[3]	EL431
Τηλέφωνο	2813404635, 2813404689
Ηλεκτρονικό Ταχυδρομείο (e-mail)	e.katsounaki@hersonisos.gr
Αρμόδιος για πληροφορίες[4]	Ευσεβία Κατσουνάκη (Τηλ. 2813404635) Νικόλαος Κοπανάκης (Τηλ. 2813404687)
Γενική Διεύθυνση στο διαδίκτυο (URL)	http://www.hersonisos.gr
Διεύθυνση του προφίλ αγοραστή στο διαδίκτυο (URL)[5]	http://www.hersonisos.gr

Είδος Αναθέτουσας Αρχής

Η Αναθέτουσα Αρχή είναι [6] ο Δήμος Χερσονήσου και ανήκει στην Κυβέρνηση (Υποτομέας Ο.Τ.Α.)[7]

Κύρια δραστηριότητα Α.Α.[8]

Η κύρια δραστηριότητα της Αναθέτουσας Αρχής είναι «Γενικές Δημόσεις Συμβάσεις».

Στοιχεία Επικοινωνίας [9]

---

1 Άρθρο 53 παρ. 2 περ. α του ν. 4412/2016. Ο κωδικός της αναθέτουσας αρχής για την ηλεκτρονική τιμολόγηση, όπως αυτός προσδιορίζεται στον επίσημο ιστότοπο της ΓΓΠΣΔΔ. Πρβλ. Απόφαση αριθμ. 63446*/2021 Κ.Υ.Α* (Β' 2338/02.06.2021) των Υπουργών Οικονομικών – Ανάπτυξης και Επενδύσεων – Επικρατείας «*Καθορισμός Εθνικού Μορφότυπου ηλεκτρονικού τιμολογίου στο πλαίσιο των Δημοσίων Συμβάσεων», άρθρο 3 παρ.6, πεδίο «ΒΤ-46: Κωδικός αγοραστή», σε συνδυασμό με το πεδίο «ΒΤ-10: Στοιχείο αναφοράς Αγοραστή».*

2 Μόνο για συμβάσεις άνω των ορίων

3 Μόνο για συμβάσεις άνω των ορίων

4 Συμπληρώνεται το όνομα, η διεύθυνση, ο αριθμός τηλεφώνου, η διεύθυνση ηλεκτρονικού ταχυδρομείου (e-mail) της υπηρεσίας που διενεργεί τον διαγωνισμό, καθώς και ο αρμόδιος υπάλληλος της υπηρεσίας αυτής, άρθρο 53 παρ. 2 περ. γ του ν. 4412/2016

5 Εφόσον υπάρχει και για συμβάσεις άνω των ορίων

6 Αναφέρεται το είδος της Α.Α., πχ Υπουργείο, Περιφέρεια, Αποκεντρωμένη Διοίκηση, Νοσοκομείο, Δήμος, ΑΕ του Δημοσίου κλπ και αν αποτελεί "κεντρική κυβερνητική αρχή (ΚΚΑ)» ή "μη κεντρική αναθέτουσα αρχή" κατά την έννοια του άρθρου 2 παρ. 1 περ. 2 και 3 του ν. 4412/2016

7 Αναφέρεται σε ποια υποδιαίρεση του δημόσιου τομέα ανήκει η Α.Α.: α) Γενική Κυβέρνηση (Υποτομέας Κεντρικής Κυβέρνησης, Υποτομέας ΟΤΑ, Υποτομέας ΟΚΑ) ή β) Δημόσιος Τομέας (Πλην Γενικής Κυβέρνησης) κατά τις υποδιαιρέσεις του άρθρου 14 του ν. 4270/14.

8 Επιλέγεται η κύρια δραστηριότητα της Α.Α., βλέπε και Παράρτημα ΙΙ (Προκήρυξη Σύμβασης), Τμήμα Ι, παρ 1.5, Εκτελεστικού Κανονισμού (ΕΕ) 2015/1986 της Επιτροπής (L 296). α) Γενικές δημόσιες υπηρεσίες β) Άμυνα, γ) Δημόσια τάξη και ασφάλεια, δ) Περιβάλλον, ε) Οικονομικές και δημοσιονομικές υποθέσεις, στ) Υγεία, ζ) Στέγαση και υποδομές κοινής ωφέλειας, η) Κοινωνική προστασία, θ) Αναψυχή, πολιτισμός και θρησκεία, ι) Εκπαίδευση, ια) Τυχόν άλλη δραστηριότητα.

9 Επιλέγονται και συμπληρώνονται τα αντίστοιχα εδάφια, πρβλ άρθρα 22 και 67 ν. 4412/16

α) Τα έγγραφα της σύμβασης είναι διαθέσιμα για ελεύθερη, πλήρη, άμεση & δωρεάν ηλεκτρονική πρόσβαση μέσω της Διαδικτυακής Πύλης (www.promitheus.gov.gr) του ΟΠΣ ΕΣΗΔΗΣ.[10]

β) Κάθε είδους επικοινωνία και ανταλλαγή πληροφοριών πραγματοποιείται μέσω του ΕΣΗΔΗΣ Προμήθειες και Υπηρεσίες (εφεξής ΕΣΗΔΗΣ), το οποίο είναι προσβάσιμο από τη Διαδικτυακή Πύλη (www.promitheus.gov.gr) του ΟΠΣ ΕΣΗΔΗΣ.

γ) Περαιτέρω πληροφορίες είναι διαθέσιμες από:

την προαναφερθείσα Γενική Διεύθυνση στο διαδίκτυο (URL): http://www.hersonisos.gr

1.2 Στοιχεία Διαδικασίας-Χρηματοδότηση

Είδος διαδικασίας

Ο διαγωνισμός θα διεξαχθεί με την ανοικτή διαδικασία του άρθρου 27 του ν. 4412/16.

Χρηματοδότηση της σύμβασης[11]

Φορέας χρηματοδότησης της παρούσας σύμβασης είναι ο Δήμος Χερσονήσου. Η δαπάνη για την εν λόγω σύμβαση βαρύνει την ΚΑΕ 25.6662.0004 σχετική πίστωση του τακτικού προϋπολογισμού του οικονομικού έτους 2025.

Για την παρούσα διαδικασία έχει εκδοθεί η 350/2025 Απόφαση Ανάληψης Πολυετούς Υποχρέωσης με αρ. πρωτ. 4755/04-04-2025 (ΑΔΑΜ 25REQ016674805 2025-04-16, ΑΔΑ 9ΛΙΔΩΗΜ-Θ8Ρ) για την ανάληψη υποχρέωσης/έγκριση δέσμευσης πίστωσης για το 2025 ποσού 37.749,00€ και για το 2026 ποσού 63.052,15€ και έλαβε α/α 2 καταχώρησης στο μητρώο δεσμεύσεων/Βιβλίο εγκρίσεων & Εντολών Πληρωμής του φορέα.

1.3 Συνοπτική Περιγραφή φυσικού και οικονομικού αντικειμένου της σύμβασης

Αντικείμενο της σύμβασης είναι η προμήθεια εξαρτημάτων για τη συντήρηση του δικτύου άρδευσης. σύμφωνα με την 12/2025 Μελέτη της Δ/νσης Τεχνικών Υπηρεσιών.

Η προμήθεια αφορά:

	ΟΜΑΔΑ 1: "ΣΩΛΗΝΕΣ"				
Α/Α	ΕΙΔΟΣ	ΜΟΝΑΔΑ ΜΕΤΡΗΣΗΣ	ΠΟΣΟΤΗΤΑ	ΤΙΜΗ ΜΟΝΑΔΑΣ (€)	ΔΑΠΑΝΗ (€)
	ΣΩΛΗΝΕΣ ΑΡΔΕΥΣΗΣ 3ης ΓΕΝΙΑΣ ΡΕ100				
1	Σωλήνα ΡΕ 100 Φ20 6 ατμ	μ.	100	0,35	35,00
2	Σωλήνα ΡΕ100, Φ50/10ατμ	μ	100	1,60	160,00
3	Σωλήνα ΡΕ100 Φ63/10ατμ	μ	100	2,50	250,00
4	Σωλήνα ΡΕ100, Φ75, 10ατμ	μ	100	3,50	350,00
5	Σωλήνα ΡΕ100, Φ90 10ατμ	μ	100	5,00	500,00
6	Σωλήνα ΡΕ 100 Φ25/16 ατμ	μ	100	0,60	60,00
7	Σωλήνα ΡΕ100, Φ32/ 16ατμ	μ	100	1,02	102,00
8	Σωλήνα ΡΕ100, Φ50/ 16ατμ	μ	100	2,50	250,00
9	Σωλήνα ΡΕ100, Φ63/ 16ατμ	μ	100	3,50	350,00

[10] Εάν η πρόσβαση στα έγγραφα είναι περιορισμένη, αντί για τα αναφερόμενα στο α) συμπληρώνεται: «*Η πρόσβαση στα έγγραφα είναι περιορισμένη. Περαιτέρω πληροφορίες παρέχονται στην διεύθυνση (URL) : ……..*»

[11] Το περιεχόμενο της παραγράφου διαμορφώνεται ανάλογα με την πηγή χρηματοδότησης (Πρβλ. παρ. 2 περ. ζ του άρθρου 53 του ν.4412/16 όπως διαμορφώθηκε με το άρθρο 16 του ν. 4782/21)

10	Σωλήνα PE100, Φ75/16ατμ	μ	100	5,15	515,00
11	Σωλήνα PE100 Φ90/16ατμ	μ	100	7,35	735,00
12	Σωλήνα PE100, Φ110/16ατμ	μ	100	10,88	1.088,00
13	Σωλήνα PE100, Φ125/16ατμ	μ	100	14,30	1.430,00
14	Σωλήνα PE100, Φ140, 16ατμ	μ	100	17,65	1.765,00
15	Σωλήνα PE100, Φ160, 16ατμ	μ	100	23,15	2.315,00
16	Σωλήνα PE100, Φ200, 16ατμ	μ	100	36,00	3.600,00
17	Σωλήνας PE διαμ. Φ63/16atm ευθύγραμμη (6μ)	μ	100	3,50	350,00
18	Σωλήνας PE διαμ. Φ75/16atm ευθύγραμμη (6μ)	μ	100	5,00	500,00
19	Σωλήνας P.E Φ90 16atm ευθύγραμμη (6μ)	μ	100	7,35	735,00
20	Σωλήνας P.E Φ110 16atm ευθύγραμμη (6μ)	μ	100	10,88	1.088,00
21	Σωλήνας P.E Φ125 16atm ευθύγραμμη (6μ)	μ	100	14,30	1.430,00
22	Σωλήνας P.E Φ140 16atm ευθύγραμμη (6μ)	μ	100	17,65	1.765,00
23	Σωλήνας P.E Φ160 16atm ευθύγραμμη (6μ)	μ	100	23,15	2.315,00
24	Σωλήνας P.E Φ200 16atm ευθύγραμμη (6μ)	μ	100	36,00	3.600,00
25	Σωλήνα PE80 ύδρευσης Φ22 20 ατμ	μ	100	0,90	90,00
26	Σωλήνας PE 100 διαμ. Φ63 / 25atm ευθύγραμμη (6μ)	μ	100	6,80	680,00
27	Σωλήνας PE 100 διαμ. Φ90 / 25atm ευθύγραμμη (6μ)	μ	100	11,90	1.190,00
	ΣΩΛΗΝΕΣ ΑΡΔΕΥΣΗΣ PVC				
28	Σωλήνα PVC Φ50, 16 ατμ	μ	100	3,30	330,00
29	Σωλήνα PVC Φ63, 16 ατμ	μ	100	5,20	520,00
30	Σωλήνα PVC Φ75, 16 ατμ	μ	100	7,25	725,00
31	Σωλήνα PVC Φ90, 16 ατμ	μ	100	10,00	1.000,00
32	Σωλήνα PVC Φ110, 16 ατμ	μ	100	12,85	1.285,00
33	Σωλήνα PVC Φ125, 16 ατμ	μ	100	16,00	1.600,00
34	Σωλήνα PVC Φ140, 16 ατμ	μ	100	20,00	2.000,00
35	Σωλήνα PVC Φ160, 16 ατμ	μ	100	28,00	2.800,00
36	Σωλήνα PVC Φ200, 16 ατμ	μ.	100	42,00	4.200,00
			ΣΥΝΟΛΟ ΟΜΑΔΑ 1:		41.708,00

	ΟΜΑΔΑ 2: "ΧΥΤΟΣΙΔΗΡΑ ΕΞΑΡΤΗΜΑΤΑ"				
Α/Α	**ΕΙΔΟΣ**	**ΜΟΝΑΔΑ ΜΕΤΡΗΣΗΣ**	**ΠΟΣΟΤΗΤΑ**	**ΤΙΜΗ ΜΟΝΑΔΑΣ (€)**	**ΔΑΠΑΝΗ (€)**
	ΖΙΜΠΩ ΜΕΓΑΛΟΥ ΕΥΡΟΥΣ ΓΙΑ ΣΩΛ. PVC,CI, DI,A/C,STEEL ΑΠΟ GGG-40/EPDM, 16atm ΜΕ ΓΩΝ. ΜΕΤΑΤ. ±4ο				
1	Ζιμπώ DN40, 16ατμ Ενδεικτ. εύρους Φ (46-63)	τεμ	3	75,00	225,00
2	Ζιμπώ DN50, 16ατμ Ενδεικτ. εύρους Φ (57-74)	τεμ	3	78,00	234,00
3	Ζιμπώ DN65, 16ατμ Ενδεικτ. εύρους Φ (68-85)	τεμ	3	95,00	285,00
4	Ζιμπώ DN80, 16ατμ Ενδεικτ. εύρους Φ (84-106)	τεμ	3	95,00	285,00

5	Ζιμπώ DN100, 16ατμ Ενδεικτ. εύρους Φ (99-119) & (109-133)	τεμ	3	105,00	315,00
6	Ζιμπώ DN125, 16ατμ Ενδεικτ. εύρους Φ (132-157)	τεμ	3	125,00	375,00
	ΦΛΑΤΖΟΖΙΜΠΩ ΜΕΓΑΛΟΥ ΕΥΡΟΥΣ ΓΙΑ ΣΩΛ. PVC,CI, DI,A/C,STEEL ΑΠΟ GGG-40/EPDM, 16atm ΜΕ ΓΩΝ. ΜΕΤΑΤ. ±4°				
7	Φλαντζοζιμπώ DN50, 16ατμ Ενδεικτ. εύρους Φ (57-74)	τεμ	3	75,00	225,00
8	Φλαντζοζιμπώ DN50, 16ατμ Ενδεικτ. εύρους Φ (62-84)	τεμ	3	68,00	204,00
9	Φλαντζοζιμπώ DN65, 16ατμ Ενδεικτ. εύρους Φ (68-85)	τεμ	3	115,00	345,00
10	Φλαντζοζιμπώ DN80, 16ατμ Ενδεικτ. εύρους Φ (84-106)	τεμ	3	90,00	270,00
11	Φλαντζοζιμπώ DN100, 16ατμ Ενδεικτ. εύρους Φ (99-119) & (109-133)	τεμ	3	110,00	330,00
12	Φλαντζοζιμπώ DN125, 16ατμ Ενδεικτ. εύρους Φ (123-153)	τεμ	3	178,00	534,00
	ΣΕΛΛΕΣ ΠΑΡΟΧΗΣ ΧΥΤΟΣΙΔΗΡΕΣ Β.Τ. ΓΙΑ ΣΩΛΗΝΕΣ PVC/PE, ΑΠΟ GGG-50 ΜΕ ΗΛΕΚΤΡΟΣΤΑΤΙΚΗ ΕΠΟΞΕΙΔΙΚΗ ΒΑΦΗ, ΣΤΕΓΑΝΩΣΗ SBR,ΒΙΔΕΣ Α2,ΛΕΙΤΟΥΡΓΙΑ 16 BAR				
13	Σέλλα χυτοσιδ. Φ50 x 3/4'' Θηλ, 16ατμ	τεμ	3	45,00	135,00
14	Σέλλα χυτοσιδ. Φ63 x 1'' Θηλ, 16ατμ	τεμ	3	48,00	144,00
15	Σέλλα χυτοσιδ. Φ63 x 2'' Θηλ, 16ατμ	τεμ	3	45,00	135,00
16	Σέλλα χυτοσιδ. Φ75 x 2'' Θηλ, 16ατμ	τεμ	3	58,00	174,00
17	Σέλλα χυτοσιδ. Φ90 x 1'' Θηλ, 16ατμ	τεμ	3	62,00	186,00
18	Σέλλα χυτοσιδ. Φ90 x 2'' Θηλ, 16ατμ	τεμ	3	59,00	177,00
19	Σέλλα χυτοσιδ. Φ110 x 1'' Θηλ, 16ατμ	τεμ	3	65,00	195,00
20	Σέλλα χυτοσιδ. Φ110 x 2'' Θηλ, 16ατμ	τεμ	3	62,00	186,00
21	Σέλλα χυτοσιδ. Φ110 x 2'' Θηλ, 16ατμ	τεμ	3	62,00	186,00
22	Σέλλα χυτοσιδ. Φ125 x 1'' Θηλ, 16ατμ	τεμ	3	69,80	209,40
23	Σέλλα χυτοσιδ. Φ125 x 2'' Θηλ, 16ατμ	τεμ	3	69,80	209,40
24	Σέλλα χυτοσιδ. Φ140 x 1'' Θηλ, 16ατμ	τεμ	3	72,00	216,00
25	Σέλλα χυτοσιδ. Φ140 x 2'' Θηλ, 16ατμ	τεμ	3	72,00	216,00
26	Σέλλα χυτοσιδ. Φ160 x 2'' Θηλ, 16ατμ	τεμ	2	85,00	170,00
	ΣΕΛΛΕΣ ΙΝΟΧ ΤΑΧΕΙΑΣ ΕΠΙΣΚΕΥΗΣ ΓΙΑ ΣΩΛΗΝΕΣ PVC,PE, D.I, C.I, A/C, steel,ΜΟΝΗ ΣΕΙΡΑ ΚΟΧΛΙΩΝ, ΣΩΜΑ AISIS 304, ΚΟΧΛΙΕΣ Α2 ΜΕ ΕΠΕΝΔΥΣΗ ΤΕΦΛΟΝ, ΕΛΑΣΤΟΜΕΡΕΣ ΣΤΑΓΕΝΩΣΗΣ NBR.				
27	Σέλλα ΙΝΟΧ ταχείας επισκευής για σωλήνα Φ50 (Ενδεικτ. εύρος 48 – 52mm), L = 300mm	τεμ	2	90,00	180,00
28	Σέλλα ΙΝΟΧ ταχείας επισκευής για σωλήνα Φ63 (Ενδεικτ. εύρος 60 – 70mm), L = 300mm	τεμ	2	105,00	210,00
29	Σέλλα ΙΝΟΧ ταχείας επισκευής για σωλήνα Φ75 (Ενδεικτ. εύρος 73 – 80mm), L = 300mm	τεμ	2	115,00	230,00

30	Σέλλα INOX ταχείας επισκευής για σωλήνα Φ90 (Ενδεικτ. εύρος 87 – 97mm), L = 300mm	τεμ	2	115,00	230,00
31	Σέλλα INOX ταχείας επισκευής για σωλήνα Φ110 (Ενδ. εύρος 106 – 116mm), L = 300mm	τεμ	2	128,00	256,00
32	Σέλλα INOX ταχείας επισκευής για σωλήνα Φ125 (Ενδ. εύρος 120 – 131mm), L = 300mm	τεμ	2	139,00	278,00
33	Σέλλα INOX ταχείας επισκευής για σωλήνα Φ125 (Ενδ. εύρος 125 – 135mm), L = 300mm	τεμ	2	148,00	296,00
34	Σέλλα INOX ταχείας επισκευής για σωλήνα Φ140 (Ενδ. εύρος 135 – 145mm), L = 300mm	τεμ	2	155,00	310,00
35	Σέλλα INOX ταχείας επισκευής για σωλήνα Φ160 (Ενδ. εύρος 151 – 161mm), L = 300mm	τεμ	2	165,00	330,00
36	Σέλλα INOX ταχείας επισκευής για σωλήνα Φ180 (Ενδ. εύρος 176 – 186mm), L = 300mm	τεμ	2	185,00	370,00
37	Σέλλα INOX ταχείας επισκευής για σωλήνα Φ200 (Ενδ. εύρος 193 – 210mm), L = 300mm	τεμ	2	190,00	380,00
	ΜΑΝΣΟΝ ΕΠΙΣΚΕΥΗΣ INOX ΓΙΑ ΣΩΛΗΝΕΣ PVC, PE, D.I, C.I, A/C, STEEL, ΜΟΝΗ ΣΕΙΡΑ ΚΟΧΛΙΩΝ, ΣΩΜΑ AISIS 304, ΚΟΧΛΙΕΣ Α2 ΜΕ ΕΠΕΝΔΥΣΗ ΤΕΦΛΟΝ, ΕΛΑΣΤΟΜΕΡΕΣ ΣΤΑΓΕΝΩΣΗΣ NBR.				
38	Μανσόν επισκ.INOX DN80, L=210mm PN16, Ενδεικτ. εύρος (87 – 109)	τεμ	2	285	570,00
39	Μανσόν επισκ.INOX DN100, L=210mm PN16, Ενδεικτ. εύρος (104–126) & (108-131) & (113-136) & (121-144)	τεμ	2	315	630,00
40	Μανσόν επισκ.INOX DN125, L=210mm PN16, Ενδεικτ. εύρος (124-146) & (138-160) & (147-169)	τεμ	2	345	690,00
41	Μανσόν επισκ.INOX DN150, L=210mm PN16, Ενδεικτ. εύρος (152 – 174) & (159-181) & (164-186) & (180-202)	τεμ	2	430	860,00
	ΥΔΡΑΥΛΙΚΕΣ ΒΑΛΒΙΔΕΣ ΔΙΚΤΥΩΝ ΚΑΙ ΠΑΡΕΛΚΟΜΕΝΑ				
42	Μειωτές πιέσης PN 40 1/2''	τεμ	2	62,00	124,00
43	Μειωτές πιέσης PN 40 3/4''	τεμ	2	68,00	136,00
44	Μειωτές πιέσης PN 40 1''	τεμ	2	78,00	156,00
45	Μειωτές πιέσης PN 40 1''1/4	τεμ	2	315,00	630,00
46	ΜΕΙΩΤΗΣ CLAVAL 90G-21 ΑΥΛΑΚΩΤΟΣ Φ65/16	τεμ	1	850,00	850,00
47	Μανόμετρο γλυκερίνης Φ63 (0-20bar)	τεμ	20	9,00	180,00
	ΧΥΤΟΣΙΔΗΡΑ ΚΑΛΥΜΜΑΤΑ ΦΡΕΑΤΙΩΝ				
48	Φρεάτιο βάνας τύπου καμπάνας, ελατού χυτοσιδήρου στρογγυλό, Β.Τ. κατηγορίας D400, Φ160/240 (εσωτ.Φmin=90mm), ύψος 200mm κατά ISO1083 & EN1563	τεμ	10	34,00	340,00
	ΕΞΑΡΤΗΜΑΤΑ ΣΙΔΗΡΟΣΩΛΗΝΑ ΓΑΛΒΑΝΙΣΜΕΝΑ (ΚΟΡΔΟΝΑΤΑ)- ΚΟΛΛΕΚΤΕΡ				
49	Μαστός εξάγ. χυτοσιδ. γαλβαν. 3/4'' Β.Τ	τεμ	5	0,90	4,50
50	Μαστός εξάγ. χυτοσιδ. γαλβαν. 1'' Β.Τ	τεμ	10	1,02	10,20
51	Μαστός εξάγ. χυτοσιδ. γαλβαν. 1 1/4'' Β.Τ	τεμ	16	1,70	27,20

52	Μαστός εξάγ. χυτοσιδ. γαλβαν. 1 1/2'' Β.Τ	τεμ	5	1,95	9,75
53	Μαστός εξάγ. χυτοσιδ. γαλβαν. 2'' Β.Τ	τεμ	5	3,50	17,50
54	Μαστός εξάγ. χυτοσιδ. γαλβαν. 21/2'' Β.Τ	τεμ	5	7,50	37,50
55	Μαστός εξάγ. χυτοσιδ. γαλβαν. 4'' Β.Τ	τεμ	5	33,00	165,00
56	Μούφαχυτοσιδ. γαλβαν. 1/2'' Β.Τ (Δεξιά)	τεμ	5	0,60	3,00
57	Μούφαχυτοσιδ. γαλβαν. 3/4'' Β.Τ (Δεξιά)	τεμ	5	0,82	4,10
58	Μούφαχυτοσιδ. γαλβαν. 1'' Β.Τ (Δεξιά)	τεμ	5	1,10	5,50
59	Μούφαχυτοσιδ. γαλβαν. 1 1/4'' Β.Τ (Δεξιά)	τεμ	5	1,70	8,50
60	Μούφαχυτοσιδ. γαλβαν. 1 1/2'' Β.Τ (Δεξιά)	τεμ	5	2,60	13,00
61	Μούφαχυτοσιδ. γαλβαν. 2'' Β.Τ (Δεξιά)	τεμ	5	3,90	19,50
62	Τάφχυτοσιδ. γαλβαν. 3/4'' Β.Τ	τεμ	5	1,30	6,50
63	Τάφχυτοσιδ. γαλβαν. 1'' Β.Τ	τεμ	5	1,70	8,50
64	Τάφχυτοσιδ. γαλβαν. 1 1/4'' Β.Τ	τεμ	5	3,30	16,50
65	Τάφχυτοσιδ. γαλβαν. 1 1/2'' Β.Τ	τεμ	5	5,00	25,00
66	Τάφχυτοσιδ. γαλβαν. 2'' Β.Τ	τεμ	5	7,00	35,00
67	Σταυρός χυτοσιδ. γαλβαν. 2''	τεμ	5	15,00	75,00
68	Γωνία χυτοσιδ. γαλβαν. 3/4'', 90ο θηλ. Β.Τ	τεμ	5	0,85	4,25
69	Γωνία χυτοσιδ. γαλβαν. 1'', 90ο θηλ. Β.Τ	τεμ	5	1,30	6,50
70	Γωνία χυτοσιδ. γαλβαν. 1 1/4'', 90ο θηλ. Β.Τ	τεμ	5	2,45	12,25
71	Γωνία χυτοσιδ. γαλβαν. 1 1/2'', 90ο θηλ. Β.Τ	τεμ	5	3,90	19,50
72	Γωνία χυτοσιδ. γαλβαν. 2'', 90ο θηλ. Β.Τ	τεμ	5	4,60	23,00
73	Τάπα χυτοσιδ. γαλβαν. 3/4'' αρσεν. Β.Τ	τεμ	5	0,60	3,00
74	Τάπα χυτοσιδ. γαλβαν. 1'' αρσεν. Β.Τ	τεμ	5	0,80	4,00
75	Τάπα χυτοσιδ. γαλβαν. 1 1/4'' αρσεν. Β.Τ	τεμ	5	1,28	6,40
76	Τάπα χυτοσιδ. γαλβαν. 1 1/2'' αρσεν. Β.Τ	τεμ	5	2,00	10,00
77	Τάπα χυτοσιδ. γαλβαν. 2'' αρσεν. Β.Τ	τεμ	5	2,90	14,50
78	Τάπα χυτοσιδ. γαλβαν. 3'' αρσεν. Β.Τ	τεμ	5	9,00	45,00
79	Τάπα χυτοσιδ. γαλβαν. 4'' αρσεν. Β.Τ	τεμ	5	27,00	135,00
80	Τάπα χυτοσιδ. γαλβαν. 1'' θηλ. Β.Τ	τεμ	5	1,10	5,50
81	Τάπα χυτοσιδ. γαλβαν. 1 1/4'' θηλ. Β.Τ	τεμ	5	1,80	9,00
82	Τάπα χυτοσιδ. γαλβαν. 2'' θηλ. Β.Τ	τεμ	5	3,85	19,25
83	Τάπα χυτοσιδ. γαλβαν. 21/2'' θηλ. Β.Τ	τεμ	5	7,30	36,50
84	Γωνία χυτοσιδ. γαλβαν. 1 1/2'', 90ο ΜΕΒ. Β.Τ	τεμ	5	3,90	19,50
85	Γωνία χυτοσιδ. γαλβαν. 2'', 90ο ΜΕΒ. Β.Τ	τεμ	5	6,00	30,00
86	Τάπαχυτοσιδ. Τυφλή Φ90	τεμ	5	14,00	70,00
87	Μαστός χυτοσιδ. γαλβαν. συστ. 1'' x 3/4'' Β.Τ	τεμ	5	3,80	19,00
88	Μαστός χυτοσιδ. γαλβαν. συστ. 1 1/4'' x 1'' Β.Τ	τεμ	5	3,80	19,00
89	Μαστός χυτοσιδ. γαλβαν. συστ. 1 1/2'' x 1'' Β.Τ	τεμ	5	10,00	50,00
90	Μαστός χυτοσιδ. γαλβαν. συστ. 1 1/2'' x 1 1/4'' Β.Τ	τεμ	5	4,20	21,00
91	Μαστός χυτοσιδ. γαλβαν. συστ. 2'' x 1'' Β.Τ	τεμ	5	11,70	58,50
92	Μαστός χυτοσιδ. γαλβαν. συστ. 2'' x 1 1/4'' Β.Τ	τεμ	5	8,00	40,00
93	Μαστός χυτοσιδ. γαλβαν. συστ. 2'' x 1 1/2'' Β.Τ	τεμ	5	12,50	62,50

94	Συστολή Αμερ. χυτοσιδ. γαλβαν. 3/4'' x 1/2'' Β.Τ	τεμ	5	1,00	5,00
95	Συστολή Αμερ. χυτοσιδ. γαλβαν. 1'' x 1/2'' Β.Τ	τεμ	5	1,00	5,00
96	Συστολή Αμερ. χυτοσιδ. γαλβαν. 1'' x 3/4'' Β.Τ	τεμ	5	1,00	5,00
97	Συστολή Αμερ. χυτοσιδ. γαλβαν. 1 1/4'' x 1/2'' Β.Τ	τεμ	5	1,45	7,25
98	Συστολή Αμερ. χυτοσιδ. γαλβαν. 1 1/4'' x 3/4'' Β.Τ	τεμ	5	1,45	7,25
99	Συστολή Αμερ. χυτοσιδ. γαλβαν. 1 1/4'' x 1'' Β.Τ	τεμ	5	1,45	7,25
100	Συστολή Αμερ. χυτοσιδ. γαλβαν. 1 1/2'' x 3/4'' Β.Τ	τεμ	5	2,00	10,00
101	Συστολή Αμερ. χυτοσιδ. γαλβαν. 1 1/2'' x 1'' Β.Τ	τεμ	5	2,00	10,00
102	Συστολή Αμερ. χυτοσιδ. γαλβαν. 1 1/2'' x 1 1/4'' Β.	τεμ	5	2,00	10,00
103	Συστολή Αμερ. χυτοσιδ. γαλβαν. 2'' x 1'' Β.Τ	τεμ	5	3,55	17,75
104	Συστολή Αμερ. χυτοσιδ. γαλβαν. 2'' x 1 1/4'' Β.Τ	τεμ	5	3,55	17,75
105	Συστολή Αμερ. χυτοσιδ. γαλβαν. 2'' x 1 1/2'' Β.Τ	τεμ	5	3,55	17,75
106	Συστολή Αμερ. χυτοσιδ. γαλβαν. 3'' x 2'' Β.Τ	τεμ	5	13,50	67,50
107	Συστολή Αμερ. χυτοσιδ. γαλβαν. 4'' x 3'' Β.Τ	τεμ	5	27,50	137,50
108	Συστολή Αμερικής χυτοσιδ. γαλβ. 3Χ21/2'' Β.Τ	τεμ	5	13,50	67,50
109	Συστολή Αγγλίας. χυτοσιδ. γαλβ. 1 1/4'' x 3/4'' Β.Τ	τεμ	5	2,80	14,00
110	Συστολή Αγγλίας. χυτοσιδ. γαλβ. 1 1/4'' x 1'' Β.Τ	τεμ	5	2,80	14,00
111	Συστολή Αγγλίας. χυτοσιδ. γαλβ. 1 1/2'' x 3/4'' Β.Τ	τεμ	5	4,10	20,50
112	Συστολή Αγγλίας χυτοσιδ. γαλβ. 1 1/2'' x 1'' Β.Τ	τεμ	5	4,10	20,50
113	Συστολή Αγγλίας χυτοσιδ. γαλβ. 1 1/2'' x 1 1/4'' Β.Τ	τεμ	5	4,10	20,50
114	Συστολή Αγγλίας. χυτοσιδ. γαλβ. 2'' x 1'' Β.Τ	τεμ	5	5,90	29,50
115	Συστολή Αγγλίας. χυτοσιδ. γαλβ. 2'' x 1 1/4'' Β.Τ	τεμ	5	5,90	29,50
116	Συστολή Αγγλίας. χυτοσιδ. γαλβ. 4Χ2'' Β.Τ	τεμ	5	52,00	260,00
117	Συστολή Αγγλίας. χυτοσιδ. γαλβ. 3Χ2'' Β.Τ	τεμ	5	33,00	165,00
118	Ρακόρχυτοσιδ. γαλβαν. 1'' θηλ. Β.Τ (Κώνικο)	τεμ	5	3,80	19,00
119	Ρακόρχυτοσιδ. γαλβαν. 1 1/4'' θηλ. Β.Τ (Κώνικο)	τεμ	5	6,15	30,75
120	Ρακόρχυτοσιδ. γαλβαν. 1 1/2'' θηλ. Β.Τ (Κώνικο)	τεμ	5	7,15	35,75
121	Ρακόρχυτοσιδ. γαλβαν. 2'' Αρσεν- θηλ. Β.Τ (Κώνικο)	τεμ	5	12,10	60,50
122	Ρακόρχυτοσιδ. γαλβαν. 21/2'' Αρσεν-θηλ. Β.Τ (Κώνικο)	τεμ	5	29,00	145,00
123	Ρακόρ μηχ. σύσφ. σιδηροσωλ. 1/2'' αρσεν. Β.Τ	τεμ	5	17,50	87,50
124	Ρακόρ μηχ. σύσφ. σιδηροσωλ. 1/2'' θηλ. Β.Τ	τεμ	5	17,50	87,50
125	Ρακόρ μηχ. σύσφ. σιδηροσωλ. 3/4'' αρσεν. Β.Τ	τεμ	5	19,90	99,50
126	Ρακόρ μηχ. σύσφ. σιδηροσωλ. 3/4'' θηλ. Β.Τ	τεμ	5	19,90	99,50
127	Ρακόρ μηχ. σύσφ. σιδηροσωλ. 1'' αρσεν. Β.Τ	τεμ	5	28,00	140,00
128	Ρακόρ μηχ. σύσφ. σιδηροσωλ. 1'' θηλ. Β.Τ	τεμ	5	28,00	140,00
129	Συλλέκτης: 3'' σωλήνα (πράσινη γαλβανιζέ)με 6 παροχές 11/2'' (τύπου ταφ) με εισαγωγή Φ80 φλάντζα.	τεμ	1	165,00	165,00
130	Συλλέκτης: 3'' σωλήνα (πράσινη γαλβανιζέ) με 6 παροχές 11/2'' (τύπου ταφ) με εισαγωγή Φ100 φλάντζα.	τεμ	1	180,00	180,00

131	Συλλέκτης: 3'' σωλήνα (πράσινη γαλβανιζέ) με 10 παροχές 11/2'' (τύπου ταφ) με εισαγωγή Φ80 φλάντζα	τεμ	1	195,00	195,00
132	Συλλέκτης: 3'' σωλήνα (πράσινη γαλβανιζέ) με 10 παροχές 11/2'' (τύπου ταφ) με εισαγωγή Φ100 φλάντζα	τεμ	1	230,00	230,00
133	Συλλέκτης :3'' σωλήνα (πράσινη γαλβανιζέ) με 10 παροχές 1'' (τύπού ταφ) με εισαγωγή Φ80 φλάντζα.	τεμ	1	190,00	190,00
134	Συλλέκτης :3'' σωλήνα (πράσινη γαλβανιζέ) με 10 παροχές 1'' (τύπού ταφ) με εισαγωγή Φ100 φλάντζα.	τεμ	1	215,00	215,00
135	Συλλέκτης: 3'' σωλήνα (πράσινη γαλβανιζέ) με 10 παροχές 1'' (τύπου ταφ) με εισαγωγή Φ50 φλάντζα.	τεμ	1	185,00	185,00
136	Συλλέκτης: 3'' σωλήνα (πράσινη γαλβανιζέ) με 10 παροχές 1'' (τύπο ταφ) με εισαγωγή Φ65 φλάντζα.	τεμ	1	185,00	185,00
137	Συλλέκτης 3'' σωλήνα (πράσινη γαλβανιζέ) με 10 παροχές 1'' (τύπο ταφ) με εισαγωγή 3'' .	τεμ	1	190,00	190,00
138	Συλλέκτης 3'' σωλήνα (πράσινη γαλβανιζέ) με 10 παροχές 1'' (τύπου ταφ) με εισαγωγή 2,5''.	τεμ	1	185,00	185,00
139	Συλλέκτης 3'' σωλήνα (πράσινη γαλβανιζέ) με 10 παροχές 1'' (τύπου ταφ) με εισαγωγή 2''	τεμ	1	180,00	180,00
140	Συλλέκτης 2'' σωλήνα (πράσινη γαλβανιζέ) με 10 παροχές 1'' με εισαγωγή 2''	τεμ	1	185,00	185,00
141	Συλλέκτης 2'' σωλήνα (πράσινη γαλβανιζέ) με 6 παροχές 1'' με εισαγωγή 2''.	τεμ	1	145,00	145,00
142	Συλλέκτης 2,5'' σωλήνα (πρασινη γαλβανιζέ) με 10 παροχές 1''με εισαγωγή 2,5'' .	τεμ	1	185,00	185,00
143	Συλλέκτης οριζόντιος με πάσο 3'' σωλήνα (πράσινη γαλβανιζέ) με 6 παροχές 1''1/2	τεμ	1	185,00	185,00
144	Συλλέκτης οριζόντιος με πάσο 4'' σωλήνα (πράσινη γαλβανιζέ) με 6 παροχές 1''1/2	τεμ	1	200,00	200,00
145	Κολλεκτέρ κατακόρυφο 6 παροχών χαλύβδινο με πάσο 11/2"	τεμ	1	145,00	145,00
146	Κολλεκτέρ κατακόρυφο 1" 10 παροχών χαλύβδινο φλάντζα Φ65	τεμ	1	175,00	175,00
147	Κολλεκτέρ κατακόρυφο 1" 10 παροχών χαλύβδινο με φλάντζα Φ80	τεμ	1	190,00	190,00
148	Ορθοστάτης με πάσσο 2''Χ 1μ	τεμ	1	60,00	60,00
149	Ορθοστάτης Φ50 1μ	τεμ	1	55,00	55,00
150	Ορθοστάτης Φ65 1μ	τεμ	1	60,00	60,00
151	Ορθοστάτης Φ80 1μ	τεμ	1	68,00	68,00
152	Σωλήνα χαλύβδινη γαλβαν. 1 1/4'' (κίτρινη)	μ	6	7,35	44,10
153	Σωλήνας γαλβανιζέ 1'' πράσινη	μ	6	5,75	34,50
154	Σωλήνας γαλβανιζέ 11/4'' πράσινη	μ	6	7,90	47,40
155	Σωλήνας γαλβανιζέ 1 1/2'' πράσινη	μ	6	9,00	54,00
156	Σωλήνας γαλβανιζέ 2'' πράσινη	μ	6	11,75	70,50
157	Σωλήνας γαλβανιζέ 2 1/2 '' πράσινη	μ	6	15,50	93,00

158	Σωλήνας γαλβανιζέ 3'' πράσινη	μ	6	19,60	117,60
	ΒΑΝΕΣ ΕΛΑΣΤΙΚΗΣ ΕΜΦΡΑΞΗΣ				
159	Βάνα ελαστ. εμφρ.GGG50/F4, DN50, 16atm	τεμ	1	145,00	145,00
160	Βάνα ελαστ. Έμφρ. GGG50/F4,DN65, 16atm	τεμ	1	165,00	165,00
161	Βάνα ελαστ. εμφρ. GGG50/F4, DN80, 16atm	τεμ	1	185,00	185,00
162	Βάνα ελαστ. Έμφρ. GGG50/F4, DN110,16atm	τεμ	1	198,00	198,00
	ΔΙΑΦΟΡΑ ΧΥΤΟΣΙΔΗΡΑ ΕΞΑΡΤΗΜΑΤΑ				
163	Θηλυκό ενωτικό χυτοσιδ. Β.Τ. Φ63 (DN50), PN16	τεμ	5	23,00	115,00
164	Θηλυκό ενωτικό χυτοσιδ. Β.Τ. Φ75 (DN65),	τεμ	5	28,00	140,00
165	Θηλυκό ενωτικό χυτοσιδ. Β.Τ. Φ90 (DN80), PN16	τεμ	5	34,00	170,00
166	Θηλυκό ενωτικό χυτοσιδ. Β.Τ. Φ110 (DN100), PN16	τεμ	5	38,00	190,00
167	Θηλυκό ενωτικό χυτοσιδ. Β.Τ. Φ125 (DN125), PN16	τεμ	5	52,00	260,00
			ΣΥΝΟΛΟ ΟΜΑΔΑ 2:		23.329,80

Τα υλικά πρέπει να είναι καινούργια, άριστης ποιότητας και να πληρούν τις προβλεπόμενες προδιαγραφές όπως αυτές αναφέρονται στο άρθρο 3 του τεύχους των Τεχνικών Προδιαγραφών.

Η τοποθέτηση των υλικών θα γίνει από το προσωπικό του Δήμου.

Τα υδραυλικά εξαρτήματα θα παραγγέλνονται τμηματικά στον προμηθευτή δύο (2) εργάσιμες μέρες πριν από την εκτέλεση της προμήθειας, ο οποίος θα υποχρεούται στην έγκαιρη παράδοση τους.

Ο προμηθευτής υποχρεούται καθ όλη τη διάρκεια εκτέλεσης της σύμβασης την παράδοση επί τόπου στις αποθήκες του Δήμου που βρίσκονται στις έδρες των Δημοτικών Ενοτήτων (Χερσονήσου, Επισκοπής, Γουβών) ή σε άλλα σημεία που θα υποδειχθούν από το Δήμο.

Ο προϋπολογισμός της παρούσας προμήθειας είναι ενδεικτικός που σημαίνει ότι κατά τη διάρκεια του χρόνου της προμήθειας, οι ποσότητες των προς προμήθεια ειδών μπορεί να αυξομειώνονται σε σχέση με αυτά του προϋπολογισμού, πάντα όμως δίχως υπέρβαση του συνολικού συμβατικού ποσού.

Τα προς προμήθεια είδη κατατάσσονται στον ακόλουθο κωδικό του Κοινού Λεξιλογίου δημοσίων συμβάσεων (CPV) : 43323000-3

Η παρούσα σύμβαση υποδιαιρείται στα κάτωθι τμήματα[12]:

ΤΜΗΜΑ 1 : «ΣΩΛΗΝΕΣ», εκτιμώμενης αξίας 41.708,00€ μη συμπεριλαμβανομένου ΦΠΑ 24%

ΤΜΗΜΑ 2 : «ΧΥΤΟΣΙΔΗΡΑ ΕΞΑΡΤΗΜΑΤΑ», εκτιμώμενης αξίας 23.329,80€ μη συμπεριλαμβανομένου ΦΠΑ 24%

Λόγω έκτακτων αναγκών για την συντήρηση του δικτύου άρδρευσης τη θερινή περίοδο η προμήθεια του Τμήματος 3: «Μικροεξαρτήματα» εκτιμώμενης αξίας 16.253,45€ μη συμπεριλαμβανομένου ΦΠΑ 24% θα γίνει με απευθείας ανάθεση, κατ' εφαρμογή του αρ. 6 παρ. 10 του 4412/2016.

Δεκτές θα γίνονται προσφορές μόνο για ομάδα ή για το σύνολο της προμήθειας.

Δεν θα λαμβάνεται υπόψη προσφορά, η οποία θα δίδεται για επί μέρους είδη της ομάδας του προϋπολογισμού. Ο κάθε διαγωνιζόμενος οικονομικός φορέας μπορεί να προσφέρει διαφορετικό ποσοστό έκπτωσης για κάθε ομάδα του προϋπολογισμού.

Η εκτιμώμενη αξία της σύμβασης ανέρχεται στο ποσό των 65.037,80 € μη συμπεριλαμβανομένου ΦΠΑ 24% 15.609,07 € (εκτιμώμενη αξία συμπεριλαμβανομένου ΦΠΑ: € 80.646,87 €)

[12] Άρθρο 59 ν.4412/2016. Πρβλ. επιπλέον, Κατευθυντήρια Οδηγία 25/2020 της ΕΑΑΔΗΣΥ *«Ζητήματα υπολογισμού της εκτιμώμενης αξίας της σύμβασης, σε περίπτωση υποδιαίρεσής της σε τμήματα. Εφαρμογή της παρέκκλισης του άρθρου 6, παρ. 10 του ν.4412/2016»*

Η διάρκεια της σύμβασης ορίζεται σε **είκοσι τέσσερις (24) μήνες** από την υπογραφή της σύμβασης και ανάρτησής της στο ΚΗΜΔΗΣ ή έως εξαντλήσεως του συμβατικού ποσού.

Αναλυτική περιγραφή του φυσικού και οικονομικού αντικειμένου της σύμβασης δίδεται στο ΠΑΡΑΡΤΗΜΑ Ι της παρούσας διακήρυξης (12/2025 Μελέτη της Δ/νσης Τεχνικών Υπηρεσιών).

Η σύμβαση θα ανατεθεί με το κριτήριο της πλέον συμφέρουσας από οικονομική άποψη προσφοράς, βάσει [13] χαμηλότερης τιμής.

1.4 Θεσμικό πλαίσιο

Η ανάθεση και εκτέλεση της σύμβασης διέπονται από την κείμενη νομοθεσία και τις κατ΄ εξουσιοδότηση αυτής εκδοθείσες κανονιστικές πράξεις, όπως ισχύουν, και ιδίως[14]:

- του ν. 4412/2016 (Α’ 147) “Δημόσιες Συμβάσεις Έργων, Προμηθειών και Υπηρεσιών (προσαρμογή στις Οδηγίες 2014/24/ ΕΕ και 2014/25/ΕΕ)»,
- **του ν. 5218/2025** (ΦΕΚ Α' 125/14.07.2025) “Αναμόρφωση του πλαισίου για την επαγγελματική κατάρτιση υπαλλήλων που χειρίζονται δημόσιες συμβάσεις, του πλαισίου για την προετοιμασία και την ανάθεση δημοσίων συμβάσεων και την έννομη προστασία στον τομέα των δημοσίων συμβάσεων, του πλαισίου εθνικών υποδομών ποιότητας και του πλαισίου ίδρυσης, επέκτασης και εκσυγχρονισμού των μεταποιητικών δραστηριοτήτων στην Περιφέρεια Αττικής και λοιπές διατάξεις”
- του ν. 4700/2020 (Α’ 127) «Ενιαίο κείμενο Δικονομίας για το Ελεγκτικό Συνέδριο, ολοκληρωμένο νομοθετικό πλαίσιο για τον προσυμβατικό έλεγχο, τροποποιήσεις στον Κώδικα Νόμων για το Ελεγκτικό Συνέδριο, διατάξεις για την αποτελεσματική απονομή της δικαιοσύνης και άλλες διατάξεις» και ιδίως των άρθρων 324-337,
- του ν. 4622/2019 (Α’ 133) «Επιτελικό Κράτος: οργάνωση, λειτουργία & διαφάνεια της Κυβέρνησης, των κυβερνητικών οργάνων & της κεντρικής δημόσιας διοίκησης» και ιδίως του άρθρου 37,
- του ν. 4601/2019 (Α’ 44) «*Εταιρικοί μετασχηματισμοί και εναρμόνιση του νομοθετικού πλαισίου με τις διατάξεις της Οδηγίας 2014/55/ΕΕ του Ευρωπαϊκού Κοινοβουλίου και του Συμβουλίου της 16ης Απριλίου 2014 για την έκδοση ηλεκτρονικών τιμολογίων στο πλαίσιο δημόσιων συμβάσεων και λοιπές διατάξεις»,*
- του άρθρου 11 του ν. 4013/2011 (Α’ 204) «Σύσταση ενιαίας Ανεξάρτητης Αρχής Δημοσίων Συμβάσεων και Κεντρικού Ηλεκτρονικού Μητρώου Δημοσίων Συμβάσεων…»,
- του ν. 3548/2007 (Α’ 68) «Καταχώριση δημοσιεύσεων των φορέων του Δημοσίου στο νομαρχιακό και τοπικό Τύπο και άλλες διατάξεις»,
- του άρθρου 4 του π.δ. 118/2007 (Α’ 150)
- του άρθρου 5 της απόφασης με αριθμ. 11389/1993 (Β΄ 185) του Υπουργού Εσωτερικών
- του ν. 3310/2005 (Α’ 30) *«Μέτρα για τη διασφάλιση της διαφάνειας και την αποτροπή καταστρατηγήσεων κατά τη διαδικασία σύναψης δημοσίων συμβάσεων»*, του π.δ/τος 82/1996 (Α’ 66) *«Ονομαστικοποίηση μετοχών Ελληνικών Ανωνύμων Εταιρειών που μετέχουν στις διαδικασίες ανάληψης έργων ή προμηθειών του Δημοσίου ή των νομικών προσώπων του ευρύτερου δημόσιου τομέα»*[15], της κοινής απόφασης των Υπουργών Ανάπτυξης και Επικρατείας με αρ. 20977/2007 (Β’ 1673) σχετικά με τα *«Δικαιολογητικά για την τήρηση των μητρώων του ν.3310/2005, όπως τροποποιήθηκε με τον*

[13] Άρθρο 86 ν.4412/2016.

[14] Η αναθέτουσα αρχή προσαρμόζει την παρ. 1.4 και τους όρους της διακήρυξης με βάση το αντικείμενο της σύμβασης και την κείμενη νομοθεσία, όπως ισχύει κατά την έναρξη της διαδικασίας ανάθεσης. Σε περίπτωση νομοθετικών μεταβολών και έως την επικαιροποίηση του παρόντος υποδείγματος από την Ε.Α.ΔΗ.ΣΥ. οι αναθέτουσες αρχές έχουν την ευθύνη αντίστοιχης προσαρμογής των εν λόγω όρων.

[15] Η υποχρέωση ονομαστικοποίησης μετοχών εταιρειών που συνάπτουν δημόσιες συμβάσεις, απαιτείται σύμφωνα με το άρθρο 8 του ν. 3310/2005, σε διαδικασίες σύναψης δημοσίων συμβάσεων εκτιμώμενης αξίας ανώτερης του ενός εκατομμυρίου ευρώ (1.000.000,00 €)

ν.3414/2005», καθώς και των υπουργικών αποφάσεων, οι οποίες εκδίδονται, κατ' εξουσιοδότηση του άρθρου 65 του ν. 4172/2013 (Α'167) για τον καθορισμό: α) των μη «συνεργάσιμων φορολογικά» κρατών και β) των κρατών με *«προνομιακό φορολογικό καθεστώς»*[16],

- του π.δ. 39/2017 (Α' 64) *«Κανονισμός εξέτασης προδικαστικών προσφυγών ενώπιων της Α.Ε.Π.Π.»,*
- της υπ' αριθμ. της υπ΄ αριθμ. *Κ.Υ.Α.* 52445 ΕΞ 2023 *(Β' 2385/12.04.2023) «Υποχρέωση υποβολής ηλεκτρονικών τιμολογίων από τους οικονομικούς φορείς»,*
- της υπ' αριθμ. 102080/24-10-2022 (Β΄5623/02.11.2022) απόφασης του Υπουργού Ανάπτυξης και *Επενδύσεων «Ρύθμιση θεμάτων σχετικά με την εξέταση επανορθωτικών μέτρων από την Επιτροπή της παρ. 9 του άρθρου 73 του ν. 4412/2016»,*
- της υπ' αριθμ. 76928/13.07.2021 Απόφασης των Υπουργών Ανάπτυξης και Επενδύσεων και Επικρατείας,*: "Ρύθμιση ειδικότερων θεμάτων λειτουργίας και διαχείρισης του Κεντρικού Ηλεκτρονικού Μητρώου Δημοσίων Συμβάσεων (ΚΗΜΔΗΣ)" (Β' 3075),*
- της υπ΄αριθμ. 64233/08.06.2021 (Β΄2453/ 09.06.2021) Κοινής Απόφασης των Υπουργών Ανάπτυξης και Επενδύσεων και Ψηφιακής Διακυβέρνησης, με θέμα *«Ρυθμίσεις τεχνικών ζητημάτων που αφορούν την ανάθεση των Δημοσίων Συμβάσεων Προμηθειών και Υπηρεσιών με χρήση των επιμέρους εργαλείων και διαδικασιών του Εθνικού Συστήματος Ηλεκτρονικών Δημοσίων Συμβάσεων (ΕΣΗΔΗΣ)»,*
- της υπ' αριθμ. *63446/2021 Κ.Υ.Α. (Β' 2338/02.06.2021) «Καθορισμός Εθνικού Μορφότυπου ηλεκτρονικού τιμολογίου στο πλαίσιο των Δημοσίων Συμβάσεων»,*
- της υπ΄ αριθμ. *Κ.Υ.Α. οικ. 98979 ΕΞ2021 (Β' 3766/13.08.2021) «Ηλεκτρονική Τιμολόγηση στο πλαίσιο των Δημόσιων Συμβάσεων δυνάμει του ν. 4601/2019» (Α΄44),*
- της υπ' αριθμ. Κ.Υ.Α. οικ. 14900/21 (Β' 466): «Έγκριση σχεδίου Δράσης για τις Πράσινες Δημόσιες Συμβάσεις» *(ΑΔΑ: ΨΡΤΟ46ΜΤΛΡ-Χ92).*
- του ν. 5005/2022 (Α' 236) «*Ενίσχυση δημοσιότητας και διαφάνειας στον έντυπο και ηλεκτρονικό Τύπο - Σύσταση ηλεκτρονικών μητρώων εντύπου και ηλεκτρονικού Τύπου - Διατάξεις αρμοδιότητας της Γενικής Γραμματείας Επικοινωνίας και Ενημέρωσης και λοιπές επείγουσες ρυθμίσεις*»,
- του ν. 4919/2022 (Α' 71) *«Σύσταση εταιρειών μέσω των Υπηρεσιών Μιας Στάσης (Υ.Μ.Σ.) και τήρηση του Γενικού Εμπορικού Μητρώου (Γ.Ε.ΜΗ.) - Ενσωμάτωση της Οδηγίας (ΕΕ) 2019/1151 του Ευρωπαϊκού Κοινοβουλίου και του Συμβουλίου της 20ής Ιουνίου 2019 για την τροποποίηση της Οδηγίας (ΕΕ) 2017/1132, όσον αφορά τη χρήση ψηφιακών εργαλείων και διαδικασιών στον τομέα του εταιρικού δικαίου (L 186) και λοιπές επείγουσες διατάξεις»,*
- *του ν. 4914/2022 (Α'61) «Διαχείριση, έλεγχος και εφαρμογή αναπτυξιακών παρεμβάσεων για την Προγραμματική Περίοδο 2021-2027, σύσταση Ανώνυμης Εταιρείας «Εθνικό Μητρώο Νεοφυών Επιχειρήσεων Α.Ε.» και άλλες διατάξεις»,*
- του ν. 4727/2020 (Α' 184) *«Ψηφιακή Διακυβέρνηση (Ενσωμάτωση στην Ελληνική Νομοθεσία της Οδηγίας (ΕΕ) 2016/2102 και της Οδηγίας (ΕΕ) 2019/1024) – Ηλεκτρονικές Επικοινωνίες (Ενσωμάτωση στο Ελληνικό Δίκαιο της Οδηγίας (ΕΕ) 2018/1972 και άλλες διατάξεις»,*
- του ν. 4624/2019 (Α' 137) *«Αρχή Προστασίας Δεδομένων Προσωπικού Χαρακτήρα, μέτρα εφαρμογής του Κανονισμού (ΕΕ) 2016/679 του Ευρωπαϊκού Κοινοβουλίου και του Συμβουλίου της 27ης Απριλίου 2016 για την προστασία των φυσικών προσώπων έναντι της επεξεργασίας δεδομένων προσωπικού χαρακτήρα και ενσωμάτωση στην εθνική νομοθεσία της Οδηγίας (ΕΕ) 2016/680 του Ευρωπαϊκού Κοινοβουλίου και του Συμβουλίου της 27ης Απριλίου 2016 και άλλες διατάξεις»,*
- του ν. 4270/2014 (Α' 143) *«Αρχές δημοσιονομικής διαχείρισης και εποπτείας (ενσωμάτωση της Οδηγίας 2011/85/ΕΕ) – δημόσιο λογιστικό και άλλες διατάξεις»,*

[16] Επισημαίνεται ότι, όπως προβλέπεται στο άρ. 65 του ν. 4172/2013, οι σχετικές υπουργικές αποφάσεις εκδίδονται κάθε έτος. Πρβλ. τις με αριθμ.1024/2018 (Β 542) & ΠΟΛ1173/2017 (Β 4049) σχετικές αποφάσεις του Υπουργού Οικονομικών.

- της παρ. Ζ του ν. 4152/2013 (Α' 107) *«Προσαρμογή της ελληνικής νομοθεσίας στην Οδηγία 2011/7 της 16.2.2011 για την καταπολέμηση των καθυστερήσεων πληρωμών στις εμπορικές συναλλαγές»,*
- του ν. 3419/2005 (Α' 297) *«Γενικό Εμπορικό Μητρώο (Γ.Ε.ΜΗ.) και εκσυγχρονισμός της Επιμελητηριακής Νομοθεσίας»,*
- του ν. 2859/2000 (Α' 248) *«Κύρωση Κώδικα Φόρου Προστιθέμενης Αξίας»,*
- του ν.2690/1999 (Α' 45) *«Κύρωση του Κώδικα Διοικητικής Διαδικασίας και άλλες διατάξεις»* και ιδίως των άρθρων 1,2, 7, 11 και 13 έως 15,
- του ν. 2121/1993 (Α' 25) *«Πνευματική Ιδιοκτησία, Συγγενικά Δικαιώματα και Πολιτιστικά Θέματα»,*
- του π.δ. 80/2016 (Α' 145) *«Ανάληψη υποχρεώσεων από τους Διατάκτες»,*
- του π.δ 28/2015 (Α' 34) *«Κωδικοποίηση διατάξεων για την πρόσβαση σε δημόσια έγγραφα και στοιχεία»,*
- του Κανονισμού (ΕΕ) 2022/576 του Συμβουλίου της 8ης Απριλίου 2022 για την τροποποίηση του κανονισμού (ΕΕ) αριθ. 833/2014 σχετικά με περιοριστικά μέτρα λόγω ενεργειών της Ρωσίας που αποσταθεροποιούν την κατάσταση στην Ουκρανία,
- του Κανονισμού (ΕΕ) 2016/679 του ΕΚ και του Συμβουλίου, της 27ης Απριλίου 2016, για την προστασία των φυσικών προσώπων έναντι της επεξεργασίας των δεδομένων προσωπικού χαρακτήρα και για την ελεύθερη κυκλοφορία των δεδομένων αυτών και την κατάργηση της οδηγίας 95/46/ΕΚ (Γενικός Κανονισμός για την Προστασία Δεδομένων) (Κείμενο που παρουσιάζει ενδιαφέρον για τον ΕΟΧ) OJ L 119
- των σε εκτέλεση των ανωτέρω νόμων εκδοθεισών κανονιστικών πράξεων, των λοιπών διατάξεων που αναφέρονται ρητά ή απορρέουν από τα οριζόμενα στα συμβατικά τεύχη της παρούσας, καθώς και του συνόλου των διατάξεων του ασφαλιστικού, εργατικού, κοινωνικού, περιβαλλοντικού και φορολογικού δικαίου που διέπει την ανάθεση και εκτέλεση της παρούσας σύμβασης, έστω και αν δεν αναφέρονται ρητά παραπάνω,
- Του Ν. 3463/2006 «Κύρωση του Κώδικα Δήμων και Κοινοτήτων».
- Του Ν. 3861/2010 «Ενίσχυση της διαφάνειας με την υποχρεωτική ανάρτηση νόμων και πράξεων των κυβερνητικών, διοικητικών και αυτοδιοικητικών οργάνων στο διαδίκτυο «Πρόγραμμα Διαύγεια» και άλλες διατάξεις».
- Του Ν. 4155/2013 «Εθνικό Σύστημα Ηλεκτρονικών Δημοσίων Συμβάσεων και άλλες Διατάξεις», όπως τροποποιήθηκε με την Υποπαράγραφο ΣΤ 20, του Πρώτου Άρθρου του Ν. 4254/2014 (ΦΕΚ 85/Α΄/7-4-2014) και ισχύει.
- Της αριθμ.ΥΑΠ/Φ.40.4/3/1031/23-4-2012 Υπουργικής Απόφασης «Ρυθμίσεις για το Ηλεκτρονικό Δημόσιο Έγγραφο».
- Ν 4555/2018 (ΦΕΚ 133 Α/18) «Μεταρρύθμιση του θεσμικού πλαισίου της Τοπικής Αυτοδιοίκησης Εμβάθυνση της Δημοκρατίας Ενίσχυση της Συμμετοχής Βελτίωση της οικονομικής και αναπτυξιακής λειτουργίας των Ο.Τ.Α. [Πρόγραμμα «ΚΛΕΙΣΘΕΝΗΣ Ι»] Ρυθμίσεις για τον εκσυγχρονισμό του πλαισίου οργάνωσης και λειτουργίας των ΦΟΔΣΑ Ρυθμίσεις για την αποτελεσματικότερη, ταχύτερη και ενιαία άσκηση των αρμοδιοτήτων σχετικά με την απονομή ιθαγένειας και την πολιτογράφηση Λοιπές διατάξεις αρμοδιότητας Υπουργείου Εσωτερικών και άλλες διατάξεις»
- Του ν. 4782/2021 «Εκσυγχρονισμός απλοποίηση και αναμόρφωση του ρυθμιστικού πλαισίου των δημοσίων συμβάσεων, ειδικότερες ρυθμίσεις προμηθειών στους τομείς της άμυνας και της ασφάλειας και άλλες διατάξεις για την ανάπτυξη, τις υποδομές και την υγεία» (ΦΕΚ 147 τ.Α)
- Του ν.4605/2019 (ΦΕΚ Α 52) «Εναρμόνιση της ελληνικής νομοθεσίας με την Οδηγία (ΕΕ) 2016/943 του Ευρωπαϊκού Κοινοβουλίου και του Συμβουλίου της 8ης Ιουνίου 2016 σχετικά με την προστασία της τεχνογνωσίας και των επιχειρηματικών πληροφοριών που δεν έχουν αποκαλυφθεί (εμπορικό απόρρητο) από την παράνομη απόκτηση, χρήση και αποκάλυψή τους – Μέτρα για την επιτάχυνση του έργου του Υπουργείου Οικονομίας και Ανάπτυξης και άλλες διατάξεις.
- Το πρωτογενές αίτημα με ΑΔΑΜ: 25REQ016591612 2025-04-04

- Την με αρ. πρωτ. 4755/04-04-2025 Απόφαση Ανάληψης Πολυετούς Υποχρέωσης με ΑΔΑΜ: 25REQ016674805 2025-04-16
- Την 214/2025 Απόφαση Δημοτικής Επιτροπής με ΑΔΑ: 687ΒΩΗΜ-ΙΤΖ
- Την με αρ. πρωτ. 9802/27-10-2025 Απόφαση της Αποκεντρωμένης Διοίκησης Κρήτης με ΑΔΑ: ΕΠ7ΡΟΡ1Θ-Ψ5Δ

1.5 Προθεσμία παραλαβής προσφορών

Η καταληκτική ημερομηνία παραλαβής των προσφορών είναι η 15/12/2025 και ώρα 15:00[17]

Η διαδικασία θα διενεργηθεί με χρήση του Εθνικού Συστήματος Ηλεκτρονικών Δημόσιων Συμβάσεων (ΕΣΗΔΗΣ) Προμήθειες και Υπηρεσίες του ΟΠΣ ΕΣΗΔΗΣ (Διαδικτυακή Πύλη www.promitheus.gov.gr) https://portal.eprocurement.gov.gr/webcenter/portal/TestPortal

1.6 Δημοσιότητα

Α. Δημοσίευση στην Επίσημη Εφημερίδα της Ευρωπαϊκής Ένωσης[18]

Προκήρυξη[19] της παρούσας σύμβασης απεστάλη με ηλεκτρονικά μέσα για δημοσίευση στις 07/11/2025 στην Υπηρεσία Εκδόσεων της Ευρωπαϊκής Ένωσης.

Β. Δημοσίευση σε εθνικό επίπεδο [20]

Η προκήρυξη[21] και το πλήρες κείμενο της παρούσας Διακήρυξης καταχωρήθηκαν στο Κεντρικό Ηλεκτρονικό Μητρώο Δημοσίων Συμβάσεων (ΚΗΜΔΗΣ).

Τα έγγραφα της σύμβασης της παρούσας Διακήρυξης καταχωρήθηκαν στη σχετική ηλεκτρονική διαδικασία σύναψης δημόσιας σύμβασης στο ΕΣΗΔΗΣ, η οποία έλαβε Συστημικό Αύξοντα Αριθμό: **385195** και αναρτήθηκαν στη Διαδικτυακή Πύλη (www.promitheus.gov.gr) του ΟΠΣ ΕΣΗΔΗΣ.

Περίληψη της παρούσας Διακήρυξης δημοσιεύεται και στον Ελληνικό Τύπο[22] [23], σύμφωνα με το άρθρο 66 του Ν. 4412/2016 :

ΠΑΤΡΙΣ, ΝΕΑ ΚΡΗΤΗ, ΑΠΟΨΗ ΤΟΥ ΝΟΤΟΥ

---

17 Κατά τον καθορισμό των προθεσμιών παραλαβής των προσφορών οι Α.Α. λαμβάνουν υπόψη την πολυπλοκότητα της σύμβασης και τον χρόνο που απαιτείται για την προετοιμασία των προσφορών (άρθρο 60 παρ. 1 ν. 4412/2016). Η ελάχιστη προθεσμία παραλαβής των προσφορών στην ανοιχτή διαδικασία καθορίζεται : α) για τις συμβάσεις άνω των ορίων από τις διατάξεις των άρθρων 27, 60 και 67 του ν. 4412/2016 και β) για τις συμβάσεις κάτω των ορίων από τις διατάξεις του άρθρου 121 του ίδιου νόμου.

18 Για δημόσιες συμβάσεις άνω των ορίων, ή για τις συμβάσεις κάτω των ορίων, εφόσον η αναθέτουσα αρχή το επιλέξει. Πρβλ. άρθρο 65 παρ.6 του ν.4412/2016.

19 Άρθρο 65 παρ. 1 του ν. 4412/2016 : Η προκήρυξη περιλαμβάνει τις πληροφορίες που προβλέπονται στο Παράρτημα V του Προσαρτήματος Α΄ υπό τη μορφή τυποποιημένου εντύπου (έντυπο 2 Παραρτήματος ΙΙ : Προκήρυξη Σύμβασης του Εκτελεστικού Κανονισμού (ΕΕ) 2015/1986 της Επιτροπής (L296/1)

20 Άρθρο 66 Ν. 4412/2016. Η παρούσα διακήρυξη και οι προκηρύξεις δεν δημοσιεύονται σε εθνικό επίπεδο, πριν από την ημερομηνία δημοσίευσης στην Επίσημη Εφημερίδα της ΕΕ. Ωστόσο, η δημοσίευση μπορεί να πραγματοποιείται σε κάθε περίπτωση σε εθνικό επίπεδο, όταν οι Α.Α. δεν έχουν ενημερωθεί σχετικά με τη δημοσίευση εντός 48 ωρών από τη βεβαίωση παραλαβής της προκήρυξης/ γνωστοποίησης.

21 Από 01.06.2021 καταργήθηκε η υποχρέωση σύνταξης προκήρυξης για συμβάσεις κάτω των ορίων (Πρβλ άρθρο 141 του ν.4782/2021, παρ. 1 περ.4)

22 Σύμφωνα με τον νέο νόμο (ν. 5218/2025), το άρθρο 31 τροποποιεί το άρθρο 377 του ν. 4412/2016 και **παρατείνει επ' αόριστον** αυτή την υποχρέωση.

23 Για τις δημοσιεύσεις περιλήψεων διαγωνισμών στον εθνικό τύπο, βλ. και ΠΙΝΑΚΑ 1 «ΥΠΟΧΡΕΩΣΕΙΣ ΔΗΜΟΣΙΕΥΣΕΩΝ ΣΤΟΝ ΕΘΝΙΚΟ ΤΥΠΟ ΚΑΤΑ ΤΟΝ Ν.4412/2016», στην ιστοσελίδα της Αρχής, στη διαδρομή Αναθέτουσες Αρχές/Γενικές Οδηγίες/Υποστηρικτικό Υλικό.

Η Διακήρυξη, όπως προβλέπεται στην περίπτωση (ιστ) της παραγράφου 3 του άρθρου 76 του Ν.4727/2020, αναρτήθηκε στο διαδίκτυο, στον ιστότοπο http://et.diavgeia.gov.gr/ (ΠΡΟΓΡΑΜΜΑ ΔΙΑΥΓΕΙΑ).

Η Διακήρυξη καταχωρήθηκε στο διαδίκτυο, στην ιστοσελίδα της αναθέτουσας αρχής, στη διεύθυνση (URL): www.hersonisos.gr

Γ. Έξοδα δημοσιεύσεων

Οι δαπάνες δημοσίευσης, καταβάλλονται από τον φορέα που έδωσε την εντολή καταχώρισης στην εφημερίδα, εντός των προθεσμιών του άρθρου 69Ζ του ν. 4270/2014 (Α' 143). Σε περίπτωση ανακήρυξης αναδόχου της δημοσιευόμενης διαδικασίας, οι ως άνω δαπάνες παρακρατούνται από τον φορέα και αφαιρούνται από το τίμημα που οφείλει στον ανάδοχο για την προμήθεια.[24]

Σε περίπτωση που, με βάση το υφιστάμενο νομοθετικό πλαίσιο, οι δαπάνες δημοσιεύσεων στον τοπικό τύπο βαρύνουν τον ανάδοχο (πχ ΟΤΑ) και εφόσον υποδιαιρείται η σύμβαση σε τμήματα, οι αναθέτουσες αρχές επιμερίζουν τη δαπάνη δημοσιεύσεων, ανά τμήμα, αναλογικά και με βάση την εκτιμώμενη αξία κάθε τμήματος.

1.7 Αρχές εφαρμοζόμενες στη διαδικασία σύναψης

Οι οικονομικοί φορείς δεσμεύονται ότι:

α) τηρούν και θα εξακολουθήσουν να τηρούν κατά την εκτέλεση της σύμβασης, εφόσον επιλεγούν, τις υποχρεώσεις τους που απορρέουν από τις διατάξεις της περιβαλλοντικής, κοινωνικοασφαλιστικής και εργατικής νομοθεσίας, που έχουν θεσπιστεί με το δίκαιο της Ένωσης, το εθνικό δίκαιο, συλλογικές συμβάσεις ή διεθνείς διατάξεις περιβαλλοντικού, κοινωνικού και εργατικού δικαίου, οι οποίες απαριθμούνται στο Παράρτημα Χ του Προσαρτήματος Α του ν. 4412/2016. Η τήρηση των εν λόγω υποχρεώσεων ελέγχεται και βεβαιώνεται από τα όργανα που επιβλέπουν την εκτέλεση των δημοσίων συμβάσεων και τις αρμόδιες δημόσιες αρχές και υπηρεσίες που ενεργούν εντός των ορίων της ευθύνης και της αρμοδιότητάς τους,[25]

β) δεν θα ενεργήσουν αθέμιτα, παράνομα ή καταχρηστικά καθ΄ όλη τη διάρκεια της διαδικασίας ανάθεσης, αλλά και κατά το στάδιο εκτέλεσης της σύμβασης, εφόσον επιλεγούν,

γ) λαμβάνουν τα κατάλληλα μέτρα για να διαφυλάξουν την εμπιστευτικότητα των πληροφοριών που έχουν χαρακτηρισθεί ως τέτοιες.

[24] Πρβλ.άρθρο 26 ν. 5005/2022 (Α' 236), ως τροποποίησε άρθρο 4 ν. 3548/2007 (Α' 68) με την προσθήκη παρ. 4.

[25] Άρθρο 18 παρ. 2 του ν. 4412/2016.

2. ΓΕΝΙΚΟΙ ΚΑΙ ΕΙΔΙΚΟΙ ΟΡΟΙ ΣΥΜΜΕΤΟΧΗΣ

2.1 Γενικές Πληροφορίες

2.1.1 Έγγραφα της σύμβασης

Τα έγγραφα της παρούσας διαδικασίας σύναψης,[26] είναι τα ακόλουθα:

1. η με αρ. 2025/S 216-743332 Προκήρυξη της Σύμβασης (ΑΔΑΜ 25PROC017890453), όπως αυτή έχει δημοσιευτεί στην Επίσημη Εφημερίδα της Ευρωπαϊκής Ένωσης
2. το Ευρωπαϊκό Ενιαίο Έγγραφο Σύμβασης [ΕΕΕΣ]
3. η παρούσα διακήρυξη και τα παραρτήματά της
4. οι συμπληρωματικές πληροφορίες που τυχόν παρέχονται στο πλαίσιο της διαδικασίας, ιδίως σχετικά με τις προδιαγραφές και τα σχετικά δικαιολογητικά

2.1.2 Επικοινωνία - Πρόσβαση στα έγγραφα της Σύμβασης

Όλες οι επικοινωνίες σε σχέση με τα βασικά στοιχεία της διαδικασίας σύναψης της σύμβασης, καθώς και όλες οι ανταλλαγές πληροφοριών, ιδίως η ηλεκτρονική υποβολή, εκτελούνται με τη χρήση της πλατφόρμας του Εθνικού Συστήματος Ηλεκτρονικών Δημοσίων Συμβάσεων (ΕΣΗΔΗΣ), η οποία είναι προσβάσιμη μέσω της Διαδικτυακής Πύλης (www.promitheus.gov.gr)[27].

2.1.3 Παροχή Διευκρινίσεων

Τα σχετικά αιτήματα παροχής διευκρινίσεων υποβάλλονται ηλεκτρονικά, το αργότερο δέκα (10) ημέρες πριν την καταληκτική ημερομηνία υποβολής προσφορών και απαντώνται αντίστοιχα, στο πλαίσιο της παρούσας, στη σχετική ηλεκτρονική διαδικασία σύναψης δημόσιας σύμβασης στην πλατφόρμα του ΕΣΗΔΗΣ, η οποία είναι προσβάσιμη μέσω της Διαδικτυακής Πύλης (www.promitheus.gov.gr). Αιτήματα παροχής συμπληρωματικών πληροφοριών – διευκρινίσεων υποβάλλονται από εγγεγραμμένους στο σύστημα οικονομικούς φορείς, δηλαδή από εκείνους που διαθέτουν σχετικά διαπιστευτήρια που τους έχουν χορηγηθεί (όνομα χρήστη και κωδικό πρόσβασης) και απαραίτητα το ηλεκτρονικό αρχείο με το κείμενο των ερωτημάτων είναι ηλεκτρονικά υπογεγραμμένο. Αιτήματα παροχής διευκρινίσεων που είτε υποβάλλονται με άλλον τρόπο, είτε το ηλεκτρονικό αρχείο που τα συνοδεύει δεν είναι ηλεκτρονικά υπογεγραμμένο, δεν εξετάζονται.

Η αναθέτουσα αρχή παρατείνει την προθεσμία παραλαβής των προσφορών, ούτως ώστε όλοι οι ενδιαφερόμενοι οικονομικοί φορείς να μπορούν να λάβουν γνώση όλων των αναγκαίων πληροφοριών για την κατάρτιση των προσφορών στις ακόλουθες περιπτώσεις:

---

[26] Ως «έγγραφο διαδικασίας σύναψης της σύμβασης» ή «έγγραφο της σύμβασης», κατά την έννοια της περ. 14 της παρ.1 του άρθρου 2 του ν. 4412/2016 νοείται κάθε έγγραφο το οποίο παρέχει ή στο οποίο παραπέμπει η Α.Α./Α.Φ. με σκοπό να περιγράψει ή να προσδιορίσει στοιχεία της σύμβασης ή της διαδικασίας ανάθεσης, συμπεριλαμβανομένης της προκήρυξης σύμβασης του άρθρου 63 και 293, της προκαταρκτικής προκήρυξης του άρθρου 62, της περιοδικής ενδεικτικής προκήρυξης του άρθρου 291, αν χρησιμοποιείται ως μέσο προκήρυξης του διαγωνισμού, των τεχνικών προδιαγραφών, του περιγραφικού εγγράφου, των προτεινόμενων όρων της σύμβασης, των υποδειγμάτων για την προσκόμιση των εγγράφων από τους υποψηφίους και τους προσφέροντες, των πληροφοριών σχετικά με τις γενικές και ειδικές υποχρεώσεις και τυχόν πρόσθετων εγγράφων. Επίσης, στην έννοια αυτή περιλαμβάνονται και η διακήρυξη ή η πρόσκληση σε διαπραγμάτευση στις οποίες αναφέρονται όλοι οι ειδικοί και γενικοί όροι σύναψης και εκτέλεσης της σύμβασης, το Ενιαίο Ευρωπαϊκό Έγγραφο Σύμβασης (ΕΕΕΣ), οι συμπληρωματικές πληροφορίες που παρέχει η αναθέτουσα αρχή δυνάμει της παρ. 2 του άρθρου 67 και της παρ. 2 του άρθρου 297, το σχέδιο της σύμβασης μετά των Παραρτημάτων αυτής και η τεχνική συγγραφή υποχρεώσεων που περιλαμβάνει και τις εφαρμοστέες τεχνικές προδιαγραφές

[27] Επιλέγεται κατά κανόνα η εκ του νόμου υποχρεωτική χρήση του ΕΣΗΔΗΣ για την πρόσβαση στα έγγραφα της σύμβασης και την επικοινωνία. Οι επιλογές που ακολουθούν αφορούν περιπτώσεις που δεν είναι δυνατή εν όλω ή εν μέρει η ελεύθερη, πλήρης, άμεση και δωρεάν ηλεκτρονική πρόσβαση στα έγγραφα της σύμβασης. Επιπλέον, σε περίπτωση που απαιτούνται ειδικά εργαλεία, συσκευές ή μορφότυποι περιγράφονται στο σημείο αυτό ταυτόχρονα με τον τρόπο πρόσβασης των ενδιαφερομένων.

α) όταν, για οποιονδήποτε λόγο, πρόσθετες πληροφορίες, αν και ζητήθηκαν από τον οικονομικό φορέα έγκαιρα, δεν έχουν παρασχεθεί το αργότερο έξι (6) ημέρες πριν από την προθεσμία που ορίζεται για την παραλαβή των προσφορών.

β) όταν τα έγγραφα της σύμβασης υφίστανται σημαντικές αλλαγές

Η διάρκεια της παράτασης θα είναι ανάλογη με τη σπουδαιότητα των πληροφοριών ή των αλλαγών.

Όταν οι πρόσθετες πληροφορίες δεν έχουν ζητηθεί έγκαιρα ή δεν έχουν σημασία για την προετοιμασία κατάλληλων προσφορών, η παράταση της προθεσμίας εναπόκειται στη διακριτική ευχέρεια της αναθέτουσας αρχής[28].

Η αναθέτουσα αρχή, με ειδικά αιτιολογημένη απόφασή της, δύναται να παρατείνει την προθεσμία παραλαβής των προσφορών, τηρουμένων σε κάθε περίπτωση των αρχών της ίσης μεταχείρισης και της διαφάνειας.

Τροποποίηση των όρων της διαγωνιστικής διαδικασίας (πχ αλλαγή/μετάθεση της καταληκτικής ημερομηνίας υποβολής προσφορών καθώς και σημαντικές αλλαγές των εγγράφων της σύμβασης, σύμφωνα με την προηγούμενη παράγραφο) δημοσιεύεται στην ΕΕΕΕ (με το τυποποιημένο έντυπο «Διορθωτικό»[29]) και στο ΚΗΜΔΗΣ [30].

2.1.4 Γλώσσα

Τα έγγραφα της σύμβασης έχουν συνταχθεί στην ελληνική γλώσσα.

Τυχόν προδικαστικές προσφυγές υποβάλλονται στην ελληνική γλώσσα.

Οι **προσφορές,** τα στοιχεία που περιλαμβάνονται σε αυτές, καθώς και τα αποδεικτικά έγγραφα σχετικά με τη μη ύπαρξη λόγου αποκλεισμού και την πλήρωση των κριτηρίων ποιοτικής επιλογής[31] συντάσσονται στην ελληνική γλώσσα ή συνοδεύονται από επίσημη μετάφρασή τους στην ελληνική γλώσσα.

Τα αλλοδαπά δημόσια και ιδιωτικά έγγραφα συνοδεύονται από μετάφρασή τους στην ελληνική γλώσσα επικυρωμένη, είτε από πρόσωπο αρμόδιο κατά τις κείμενες διατάξεις της εθνικής νομοθεσίας είτε από πρόσωπο κατά νόμο αρμόδιο της χώρας στην οποία έχει συνταχθεί το έγγραφο.

Ενημερωτικά και τεχνικά φυλλάδια και άλλα έντυπα, εταιρικά ή μη, με ειδικό τεχνικό περιεχόμενο, δηλαδή έντυπα με αμιγώς τεχνικά χαρακτηριστικά, όπως αριθμούς, αποδόσεις σε διεθνείς μονάδες, μαθηματικούς τύπους και σχέδια, που είναι δυνατόν να διαβαστούν σε κάθε γλώσσα και δεν είναι απαραίτητη η μετάφραση τους, μπορούν να υποβάλλονται σε άλλη γλώσσα, χωρίς να συνοδεύονται από μετάφραση στην ελληνική. [32.]

Κάθε μορφής επικοινωνία με την αναθέτουσα αρχή, καθώς και μεταξύ αυτής και του αναδόχου, θα γίνονται υποχρεωτικά στην ελληνική γλώσσα[33].

2.1.5 Εγγυήσεις[34]

Οι εγγυητικές επιστολές των παραγράφων 2.2.2 και 4.1. εκδίδονται από πιστωτικά ιδρύματα ή χρηματοδοτικά ιδρύματα ή ασφαλιστικές επιχειρήσεις κατά την έννοια των περιπτώσεων β΄ και γ΄ της παρ. 1 του άρθρου 14 του ν. 4364/ 2016 (Α΄13)[35], που λειτουργούν νόμιμα στα κράτη - μέλη της Ένωσης ή του Ευρωπαϊκού Οικονομικού Χώρου ή στα κράτη-μέρη της ΣΔΣ και έχουν, σύμφωνα με τις ισχύουσες διατάξεις, το δικαίωμα αυτό. Μπορούν, επίσης, να εκδίδονται από το Τ.Μ.Ε.Δ.Ε. ή να παρέχονται με γραμμάτιο του

---

28 Άρθρο 60 παρ. 3 & 67 παρ. 2 του ν. 4412/2016

29 Πρβλ οδηγίες για τη χρήση του τυποποιημένου εντύπου 14 «Διορθωτικό» στην ιστοσελίδα του simap https://simap.ted.europa.eu/documents/10184/166101/Instructions+for+the+use+of+F14_EL.pdf/0bdd2252-323d-44d1-97d5-0babe74629f4

30 Πρβλ έγγραφο ΕΑΑΔΗΣΥ με α.π. 4121/30-07-2020 « Διευκρινίσεις ως προς την τήρηση των διατυπώσεων δημοσιότητας στη διαγωνιστική διαδικασία σε περίπτωση τροποποίησης όρων της διακήρυξης» (ΑΔΑ: ΩΡΗ9ΟΞΤΒ-2ΧΖ)

31 Άρθρο 80 παρ. 10 ν. 4412/2016

32 Άρθρο 92 παρ.4 του ν. 4412/2016

33 Με την επιφύλαξη της εν όλω ή εν μέρει σύνταξης των εγγράφων σε άλλη γλώσσα

34 Άρθρο 72 του ν. 4412/2 016

35 Πρβλ. άρθρο 120 του ν.4512/2018 (ΦΕΚ Α΄ 5/17.1.2017), καθώς και άρθρο 15 παρ.1 του ν.4541/2018 (ΦΕΚ Α΄ 93/31.5.2018),

Ταμείου Παρακαταθηκών και Δανείων με παρακατάθεση σε αυτό του αντίστοιχου χρηματικού ποσού[36]. Αν συσταθεί παρακαταθήκη με γραμμάτιο παρακατάθεσης χρεογράφων στο Ταμείο Παρακαταθηκών και Δανείων, τα τοκομερίδια ή μερίσματα που λήγουν κατά τη διάρκεια της εγγύησης επιστρέφονται μετά τη λήξη τους στον υπέρ ου η εγγύηση οικονομικό φορέα.

Οι εγγυητικές επιστολές εκδίδονται κατ' επιλογή των οικονομικών φορέων από έναν ή περισσότερους εκδότες της παραπάνω παραγράφου.

Οι εγγυήσεις αυτές περιλαμβάνουν κατ' ελάχιστον τα ακόλουθα στοιχεία: α) την ημερομηνία έκδοσης, β) τον εκδότη, γ) την αναθέτουσα αρχή προς την οποία απευθύνονται, δ) τον αριθμό της εγγύησης, ε) το ποσό που καλύπτει η εγγύηση, στ) την πλήρη επωνυμία, τον Α.Φ.Μ. και τη διεύθυνση του οικονομικού φορέα υπέρ του οποίου εκδίδεται η εγγύηση (στην περίπτωση ένωσης αναγράφονται όλα τα παραπάνω για κάθε μέλος της ένωσης), ζ) τους όρους ότι: αα) η εγγύηση παρέχεται ανέκκλητα και ανεπιφύλακτα, ο δε εκδότης παραιτείται του δικαιώματος της διαιρέσεως και της διζήσεως και ββ) ότι σε περίπτωση κατάπτωσης αυτής, το ποσό της κατάπτωσης υπόκειται στο εκάστοτε ισχύον τέλος χαρτοσήμου, η) τα στοιχεία της σχετικής διακήρυξης και την καταληκτική ημερομηνία υποβολής προσφορών, θ) την ημερομηνία λήξης ή τον χρόνο ισχύος της εγγύησης, ι) την ανάληψη υποχρέωσης από τον εκδότη της εγγύησης να καταβάλει το ποσό της εγγύησης ολικά ή μερικά εντός πέντε (5) ημερών μετά από απλή έγγραφη ειδοποίηση εκείνου προς τον οποίο απευθύνεται και ια) στην περίπτωση των εγγυήσεων καλής εκτέλεσης και προκαταβολής, τον αριθμό και τον τίτλο της σχετικής σύμβασης[37].

Η περ. αα' του προηγούμενου εδαφίου ζ΄ δεν εφαρμόζεται για τις εγγυήσεις που παρέχονται με γραμμάτιο του Ταμείου Παρακαταθηκών και Δανείων.

Η αναθέτουσα αρχή επικοινωνεί με τους εκδότες των εγγυητικών επιστολών, προκειμένου να διαπιστώσει την εγκυρότητά τους.

2.1.6 Προστασία Προσωπικών Δεδομένων

Η αναθέτουσα αρχή ενημερώνει το φυσικό πρόσωπο που υπογράφει την προσφορά ως Προσφέρων ή ως Νόμιμος Εκπρόσωπος Προσφέροντος, ότι η ίδια ή και τρίτοι, κατ' εντολή και για λογαριασμό της, θα επεξεργάζονται προσωπικά δεδομένα που περιέχονται στους φακέλους της προσφοράς και τα αποδεικτικά μέσα τα οποία υποβάλλονται σε αυτήν, στο πλαίσιο του παρόντος Διαγωνισμού, για τον σκοπό της αξιολόγησης των προσφορών και της ενημέρωσης έτερων συμμετεχόντων σε αυτόν, λαμβάνοντας κάθε εύλογο μέτρο για τη διασφάλιση του απόρρητου και της ασφάλειας της επεξεργασίας των δεδομένων και της προστασίας τους από κάθε μορφής αθέμιτη επεξεργασία, σύμφωνα με τις διατάξεις της κείμενης νομοθεσίας περί προστασίας προσωπικών δεδομένων, κατά τα αναλυτικώς αναφερόμενα στην αναλυτική ενημέρωση που επισυνάπτεται στην παρούσα.

2.2 Δικαίωμα Συμμετοχής - Κριτήρια Ποιοτικής Επιλογής

2.2.1 Δικαίωμα συμμετοχής

1. Δικαίωμα συμμετοχής στη διαδικασία σύναψης της παρούσας σύμβασης έχουν φυσικά ή νομικά πρόσωπα και, σε περίπτωση ενώσεων οικονομικών φορέων, τα μέλη αυτών, που είναι εγκατεστημένα σε:

α) κράτος-μέλος της Ένωσης,

β) κράτος-μέλος του Ευρωπαϊκού Οικονομικού Χώρου (Ε.Ο.Χ.),

---

36 Τα γραμμάτια σύστασης χρηματικής παρακαταθήκης του Ταμείου Παρακαταθηκών και Δανείων, για την παροχή εγγυήσεων συμμετοχής και καλής εκτέλεσης (εγγυοδοτική παρακαταθήκη) συστήνονται σύμφωνα με την ειδική νομοθεσία που διέπει αυτό και ειδικότερα βάσει του άρθρου 4 του π.δ της 30 Δεκεμβρίου 1926/3 Ιανουαρίου 1927 ("Περί συστάσεως και αποδόσεως παρακαταθηκών και καταθέσεων παρά τω Ταμείω Παρακαταθηκών και Δανείων"). Πρβλ. το με αρ. πρωτ. 2756/23-5-2017 έγγραφο της Ε.Α.Α.ΔΗ.ΣΥ. (ΑΔΑ: 7ΝΣΡΟΞΤΒ-975).

37 Παρ. 12 άρθρου 72 του ν. 4412/2016

γ) τρίτες χώρες που έχουν υπογράψει και κυρώσει τη ΣΔΣ[38], στον βαθμό που η υπό ανάθεση δημόσια σύμβαση καλύπτεται από τα Παραρτήματα 1, 2, 4, 5, 6 και 7[39] και τις γενικές σημειώσεις του σχετικού με την Ένωση Προσαρτήματος Ι της ως άνω Συμφωνίας, καθώς και

δ) σε τρίτες χώρες που δεν εμπίπτουν στην περίπτωση γ΄ της παρούσας παραγράφου και έχουν συνάψει διμερείς ή πολυμερείς συμφωνίες με την Ένωση σε θέματα διαδικασιών ανάθεσης δημοσίων συμβάσεων[40].

Στον βαθμό που καλύπτονται από τα Παραρτήματα 1, 2, 4 και 5, 6 και 7 και τις γενικές σημειώσεις του σχετικού με την Ένωση Προσαρτήματος Ι της ΣΔΣ, καθώς και τις λοιπές διεθνείς συμφωνίες από τις οποίες δεσμεύεται η Ένωση, οι αναθέτουσες αρχές επιφυλάσσουν για τα έργα, τα αγαθά, τις υπηρεσίες και τους οικονομικούς φορείς των χωρών που έχουν υπογράψει τις εν λόγω συμφωνίες μεταχείριση εξίσου ευνοϊκή με αυτήν που επιφυλάσσουν για τα έργα, τα αγαθά, τις υπηρεσίες και τους οικονομικούς φορείς της Ένωσης[41]

2. Οικονομικός φορέας συμμετέχει είτε μεμονωμένα είτε ως μέλος ένωσης. Οι ενώσεις οικονομικών φορέων, συμπεριλαμβανομένων και των προσωρινών συμπράξεων, δεν απαιτείται να περιβληθούν συγκεκριμένη νομική μορφή για την υποβολή προσφοράς. Η αναθέτουσα αρχή μπορεί να απαιτήσει από τις ενώσεις οικονομικών φορέων να περιβληθούν συγκεκριμένη νομική μορφή, εφόσον τους ανατεθεί η σύμβαση.

Στις περιπτώσεις υποβολής προσφοράς από ένωση οικονομικών φορέων, όλα τα μέλη της ευθύνονται έναντι της αναθέτουσας αρχής αλληλεγγύως και εις ολόκληρον[42.]

2.2.2 Εγγύηση συμμετοχής[43]

2.2.2.1. Για την έγκυρη συμμετοχή στη διαδικασία σύναψης της παρούσας σύμβασης, κατατίθεται από τους συμμετέχοντες οικονομικούς φορείς (προσφέροντες), εγγυητική επιστολή συμμετοχής[44], ποσού **χιλίων τριακοσίων και εβδομήντα έξι (1.300,76€) ευρώ**[45] **για όλες τις ομάδες ή αναλυτικά για κάθε ομάδα:**[46]

Για το ΤΜΗΜΑ 1 : «ΣΩΛΗΝΕΣ», εκτιμώμενης αξίας 41.708,00 μη συμπεριλαμβανομένου ΦΠΑ, εγγυητική επιστολή συμμετοχής[47], ποσού **οκτακοσίων τριάντα τεσσάρων και δεκαέξι (834,16€) ευρώ**

Για το ΤΜΗΜΑ 2 : «ΧΥΤΟΣΙΔΗΡΑ ΕΞΑΡΤΗΜΑΤΑ», εκτιμώμενης αξίας 23.329,80€ μη συμπεριλαμβανομένου ΦΠΑ 24%, εγγυητική επιστολή συμμετοχής[48], ποσού **τετρακοσίων εξήντα έξι και εξήντα (466,60€) ευρώ**

Στην περίπτωση ένωσης οικονομικών φορέων, η εγγύηση συμμετοχής περιλαμβάνει και τον όρο ότι η εγγύηση καλύπτει τις υποχρεώσεις όλων των οικονομικών φορέων που συμμετέχουν στην ένωση.

---

38 Βλ. σχετικά με ΣΔΣ https://www.wto.org/english/tratop_e/gproc_e/gp_gpa_e.htm

39 Σύμφωνα με το ισχύον κείμενο της ΣΔΣ, τα σχετικά παραρτήματα που αναφέρονται στο άρθρο 25 αντιστοιχούν πλέον στα 1, 2, 4, 5, 6 και 7.

40 Επισημαίνεται ότι απαγορεύεται η συμμετοχή εξωχώριας εταιρείας από «μη συνεργάσιμα κράτη στον φορολογικό τομέα» κατά την έννοια των παρ. 3 και 4 του άρθρου 65 του ν. 4172/2013, καθώς και από κράτη που έχουν προνομιακό φορολογικό καθεστώς, όπως αυτά ορίζονται στον κατάλογο της απόφασης της παρ. 7 του άρθρου 65 του ως άνω Κώδικα, κατά τα αναφερόμενα στην περίπτωση α` και β΄της παραγράφου 4 του άρθρου 4 του ν. 3310/2005.

41 Πρβλ. σχετικά, σελ. 8 της Ανακοίνωσης της Επιτροπής C (2019) 5494 final «Κατευθυντήριες γραμμές για τη συμμετοχή προσφερόντων και αγαθών από τρίτες χώρες στην αγορά δημοσίων συμβάσεων της ΕΕ».

42 Άρθρο 19 ν. 4412/2016.

43 Παρ. 1 ,2 και 12 του άρθρου 72 του ν.4412/2016.

44 Σε περίπτωση υποβολής προσφοράς για ένα ή περισσότερα τμήματα της σύμβασης, το ύψος της εγγύησης συμμετοχής υπολογίζεται επί της εκτιμώμενης αξίας του/των προσφερομένου/ων τμήματος/τμημάτων (β' εδ. παρ. 1 άρθρου 72 ν. 4412/2016).

45 Το ποσοστό της εγγύησης συμμετοχής δεν μπορεί να υπερβαίνει το 2% της εκτιμώμενης αξίας της σύμβασης, εκτός ΦΠΑ, με ανάλογη στρογγυλοποίηση, μη συνυπολογιζομένων των δικαιωμάτων προαίρεσης και παράτασης της σύμβασης.

46 Το ποσοστό της εγγύησης συμμετοχής δεν μπορεί να υπερβαίνει το 2% της εκτιμώμενης αξίας της σύμβασης, εκτός ΦΠΑ, με ανάλογη στρογγυλοποίηση, μη συνυπολογιζομένων των δικαιωμάτων προαίρεσης και παράτασης της σύμβασης.

47 Σε περίπτωση υποβολής προσφοράς για ένα ή περισσότερα τμήματα της σύμβασης, το ύψος της εγγύησης συμμετοχής υπολογίζεται επί της εκτιμώμενης αξίας του/των προσφερομένου/ων τμήματος/τμημάτων (β' εδ. παρ. 1 άρθρου 72 ν. 4412/2016).

48 Σε περίπτωση υποβολής προσφοράς για ένα ή περισσότερα τμήματα της σύμβασης, το ύψος της εγγύησης συμμετοχής υπολογίζεται επί της εκτιμώμενης αξίας του/των προσφερομένου/ων τμήματος/τμημάτων (β' εδ. παρ. 1 άρθρου 72 ν. 4412/2016).

Η εγγύηση συμμετοχής πρέπει να ισχύει τουλάχιστον για τριάντα (30) ημέρες μετά τη λήξη του χρόνου ισχύος της προσφοράς του άρθρου 2.4.5 της παρούσας, άλλως η προσφορά απορρίπτεται. Η αναθέτουσα αρχή μπορεί, πριν από τη λήξη της προσφοράς, να ζητά από τους προσφέροντες να παρατείνουν, πριν τη λήξη τους, τη διάρκεια ισχύος της προσφοράς και της εγγύησης συμμετοχής.

Οι πρωτότυπες εγγυήσεις συμμετοχής, πλην των εγγυήσεων που εκδίδονται ηλεκτρονικά, προσκομίζονται, σε κλειστό φάκελο με ευθύνη του οικονομικού φορέα, το αργότερο πριν την ημερομηνία και ώρα αποσφράγισης των προσφορών που ορίζεται στην παρ. 3.1 της παρούσας, άλλως η προσφορά απορρίπτεται ως απαράδεκτη, μετά από γνώμη της Επιτροπής Διαγωνισμού.

2.2.2.2. Η εγγύηση συμμετοχής επιστρέφεται στον ανάδοχο με την προσκόμιση της εγγύησης καλής εκτέλεσης.

Η εγγύηση συμμετοχής επιστρέφεται στους λοιπούς προσφέροντες, σύμφωνα με τα ειδικότερα οριζόμενα στην παρ. 3 του άρθρου 72 του ν. 4412/2016[49].

2.2.2.3. Η εγγύηση συμμετοχής καταπίπτει εάν ο προσφέρων:

α) αποσύρει την προσφορά του κατά τη διάρκεια ισχύος αυτής,

β) παρέχει, εν γνώσει του, ψευδή στοιχεία ή πληροφορίες που αναφέρονται στις παραγράφους 2.2.3 έως 2.2.8,

γ) δεν προσκομίσει εγκαίρως τα προβλεπόμενα από την παρούσα δικαιολογητικά (παράγραφοι 2.2.9 και 3.2),

δ) δεν προσέλθει εγκαίρως για υπογραφή του συμφωνητικού,

ε) υποβάλει μη κατάλληλη προσφορά, με την έννοια της περ. 46 της παρ. 1 του άρθρου 2 του ν. 4412/2016,

στ) δεν ανταποκριθεί στη σχετική πρόσκληση της αναθέτουσας αρχής να εξηγήσει την τιμή ή το κόστος της προσφοράς του εντός της τεθείσας προθεσμίας και η προσφορά του απορριφθεί[50],

ζ) στις περιπτώσεις των παρ. 3, 4 και 5 του άρθρου 103 του ν. 4412/2016, περί πρόσκλησης για υποβολή δικαιολογητικών από τον προσωρινό ανάδοχο, αν, κατά τον έλεγχο των παραπάνω δικαιολογητικών, σύμφωνα με τις παραγράφους 3.2 και 3.4 της παρούσας, διαπιστωθεί ότι τα στοιχεία που δηλώθηκαν στο ΕΕΕΣ είναι εκ προθέσεως απατηλά, ή ότι έχουν υποβληθεί πλαστά αποδεικτικά στοιχεία, ή αν, από τα παραπάνω δικαιολογητικά που προσκομίσθηκαν νομίμως και εμπροθέσμως, δεν αποδεικνύεται η μη συνδρομή των λόγων αποκλεισμού της παραγράφου 2.2.3 ή η πλήρωση μιας ή περισσότερων από τις απαιτήσεις των κριτηρίων ποιοτικής επιλογής.

2.2.3 Λόγοι αποκλεισμού[51]

Αποκλείεται από τη συμμετοχή στην παρούσα διαδικασία σύναψης σύμβασης (διαγωνισμό) οικονομικός φορέας, εφόσον συντρέχει στο πρόσωπό του (εάν πρόκειται για μεμονωμένο φυσικό ή νομικό πρόσωπο) ή σε ένα από τα μέλη του (εάν πρόκειται για ένωση οικονομικών φορέων) ένας ή περισσότεροι από τους ακόλουθους λόγους:

2.2.3.1. Όταν υπάρχει σε βάρος του αμετάκλητη[52] καταδικαστική απόφαση για ένα από τα ακόλουθα εγκλήματα:

α) συμμετοχή σε εγκληματική οργάνωση, όπως αυτή ορίζεται στο άρθρο 2 της απόφασης-πλαίσιο 2008/841/ΔΕΥ του Συμβουλίου της 24ης Οκτωβρίου 2008, για την καταπολέμηση του οργανωμένου

---

49 Άρθρο 72 παρ. 3 εδάφιο δεύτερο του ν. 4412/2016.

50 Άρθρο 88 σε συνδυασμό με άρθρο 72 ν. 4412/2016

51 Άρθρα 73 και 74 ν. 4412/2016

52 Επισημαίνεται ότι η αναφορά στο ΕΕΕΣ σε "τελεσίδικη καταδικαστική απόφαση" νοείται ως "αμετάκλητη καταδικαστική απόφαση", η δε σχετική δήλωση του οικονομικού φορέα στο Μέρος ΙΙΙ.Α. του ΕΕΕΣ αφορά μόνο σε αμετάκλητες καταδικαστικές αποφάσεις

εγκλήματος (ΕΕ L 300 της 11.11.2008 σ.42), και τα εγκλήματα του άρθρου 187 του Ποινικού Κώδικα (εγκληματική οργάνωση),

β) ενεργητική δωροδοκία, όπως ορίζεται στο άρθρο 3 της σύμβασης περί της καταπολέμησης της δωροδοκίας στην οποία ενέχονται υπάλληλοι των Ευρωπαϊκών Κοινοτήτων ή των κρατών-μελών της Ένωσης (ΕΕ C 195 της 25.6.1997, σ. 1) και στην παρ. 1 του άρθρου 2 της απόφασης-πλαίσιο 2003/568/ΔΕΥ του Συμβουλίου της 22ας Ιουλίου 2003, για την καταπολέμηση της δωροδοκίας στον ιδιωτικό τομέα (ΕΕ L 192 της 31.7.2003, σ. 54), καθώς και όπως ορίζεται στο εθνικό δίκαιο του οικονομικού φορέα, και τα εγκλήματα των άρθρων 159Α (δωροδοκία πολιτικών προσώπων), 236 (δωροδοκία υπαλλήλου), 237 παρ. 2-4 (δωροδοκία δικαστικών λειτουργών), 237Α παρ. 2 (εμπορία επιρροής – μεσάζοντες), 396 παρ. 2 (δωροδοκία στον ιδιωτικό τομέα) του Ποινικού Κώδικα,

γ) απάτη εις βάρος των οικονομικών συμφερόντων της Ένωσης, κατά την έννοια των άρθρων 3 και 4 της Οδηγίας (ΕΕ) 2017/1371 του Ευρωπαϊκού Κοινοβουλίου και του Συμβουλίου της 5ης Ιουλίου 2017 σχετικά με την καταπολέμηση, μέσω του ποινικού δικαίου, της απάτης εις βάρος των οικονομικών συμφερόντων της Ένωσης (L 198/28.07.2017) και τα εγκλήματα των άρθρων 159Α (δωροδοκία πολιτικών προσώπων), 216 (πλαστογραφία), 236 (δωροδοκία υπαλλήλου), 237 παρ. 2-4 (δωροδοκία δικαστικών λειτουργών), 242 (ψευδής βεβαίωση, νόθευση κ.λπ.) 374 (διακεκριμένη κλοπή), 375 (υπεξαίρεση), 386 (απάτη), 386Α (απάτη με υπολογιστή), 386Β (απάτη σχετική με τις επιχορηγήσεις), 390 (απιστία) του Ποινικού Κώδικα και των άρθρων 155 επ. του Εθνικού Τελωνειακού Κώδικα (ν. 2960/2001, Α' 265), όταν αυτά στρέφονται κατά των οικονομικών συμφερόντων της Ευρωπαϊκής Ένωσης ή συνδέονται με την προσβολή αυτών των συμφερόντων, καθώς και τα εγκλήματα των άρθρων 23 (διασυνοριακή απάτη σχετικά με τον ΦΠΑ) και 24 (επικουρικές διατάξεις για την ποινική προστασία των οικονομικών συμφερόντων της Ευρωπαϊκής Ένωσης) του ν. 4689/2020 (Α' 103),

δ) τρομοκρατικά εγκλήματα ή εγκλήματα συνδεόμενα με τρομοκρατικές δραστηριότητες, όπως ορίζονται, αντιστοίχως, στα άρθρα 3-4 και 5-12 της Οδηγίας (ΕΕ) 2017/541 του Ευρωπαϊκού Κοινοβουλίου και του Συμβουλίου της 15ης Μαρτίου 2017 για την καταπολέμηση της τρομοκρατίας και την αντικατάσταση της απόφασης-πλαισίου 2002/475/ΔΕΥ του Συμβουλίου και για την τροποποίηση της απόφασης 2005/671/ΔΕΥ του Συμβουλίου (ΕΕ L 88/31.03.2017) ή ηθική αυτουργία ή συνέργεια ή απόπειρα διάπραξης εγκλήματος, όπως ορίζονται στο άρθρο 14 αυτής, και τα εγκλήματα των άρθρων 187Α και 187Β του Ποινικού Κώδικα, καθώς και τα εγκλήματα των άρθρων 32-35 του ν. 4689/2020 (Α'103),

ε) νομιμοποίηση εσόδων από παράνομες δραστηριότητες ή χρηματοδότηση της τρομοκρατίας, όπως αυτές ορίζονται στο άρθρο 1 της Οδηγίας (ΕΕ) 2015/849 του Ευρωπαϊκού Κοινοβουλίου και του Συμβουλίου της 20ης Μαΐου 2015, σχετικά με την πρόληψη της χρησιμοποίησης του χρηματοπιστωτικού συστήματος για τη νομιμοποίηση εσόδων από παράνομες δραστηριότητες ή για τη χρηματοδότηση της τρομοκρατίας, την τροποποίηση του κανονισμού (ΕΕ) αριθμ. 648/2012 του Ευρωπαϊκού Κοινοβουλίου και του Συμβουλίου, και την κατάργηση της οδηγίας 2005/60/ΕΚ του Ευρωπαϊκού Κοινοβουλίου και του Συμβουλίου και της οδηγίας 2006/70/ΕΚ της Επιτροπής (ΕΕ L 141/05.06.2015) και τα εγκλήματα των άρθρων 2 και 39 του ν. 4557/2018 (Α' 139),

στ) παιδική εργασία και άλλες μορφές εμπορίας ανθρώπων, όπως ορίζονται στο άρθρο 2 της Οδηγίας 2011/36/ΕΕ του Ευρωπαϊκού Κοινοβουλίου και του Συμβουλίου της 5ης Απριλίου 2011, για την πρόληψη και την καταπολέμηση της εμπορίας ανθρώπων και για την προστασία των θυμάτων της, καθώς και για την αντικατάσταση της απόφασης-πλαίσιο 2002/629/ΔΕΥ του Συμβουλίου (ΕΕ L 101 της 15.4.2011, σ. 1), και τα εγκλήματα του άρθρου 323Α του Ποινικού Κώδικα (εμπορία ανθρώπων).

Ο οικονομικός φορέας αποκλείεται, επίσης, όταν το πρόσωπο εις βάρος του οποίου εκδόθηκε αμετάκλητη καταδικαστική απόφαση είναι μέλος του διοικητικού, διευθυντικού ή εποπτικού οργάνου του ή έχει εξουσία εκπροσώπησης, λήψης αποφάσεων ή ελέγχου σε αυτό. Η υποχρέωση του προηγούμενου εδαφίου αφορά:

- στις περιπτώσεις εταιρειών περιορισμένης ευθύνης (Ε.Π.Ε.), ιδιωτικών κεφαλαιουχικών εταιρειών (Ι.Κ.Ε.) και προσωπικών εταιρειών (Ο.Ε. και Ε.Ε.) τους διαχειριστές.

- στις περιπτώσεις ανωνύμων εταιρειών (Α.Ε.), τον διευθύνοντα Σύμβουλο, τα μέλη του Διοικητικού Συμβουλίου, καθώς και τα πρόσωπα στα οποία με απόφαση του Διοικητικού Συμβουλίου έχει ανατεθεί το σύνολο της διαχείρισης και εκπροσώπησης της εταιρείας.

- στις περιπτώσεις Συνεταιρισμών, τα μέλη του Διοικητικού Συμβουλίου.

- σε όλες τις υπόλοιπες περιπτώσεις νομικών προσώπων, τον κατά περίπτωση νόμιμο εκπρόσωπο.

Εάν στις ως άνω περιπτώσεις (α) έως (στ) η κατά τα ανωτέρω, περίοδος αποκλεισμού δεν έχει καθοριστεί με αμετάκλητη απόφαση, αυτή ανέρχεται σε πέντε (5) έτη από την ημερομηνία της καταδίκης με αμετάκλητη απόφαση.

2.2.3.2. Στις ακόλουθες περιπτώσεις:

α) όταν ο οικονομικός φορέας έχει αθετήσει τις υποχρεώσεις του όσον αφορά στην καταβολή φόρων ή εισφορών κοινωνικής ασφάλισης και αυτό έχει διαπιστωθεί από δικαστική ή διοικητική απόφαση με τελεσίδικη και δεσμευτική ισχύ, σύμφωνα με διατάξεις της χώρας όπου είναι εγκατεστημένος ή την εθνική νομοθεσία ή

β) όταν η αναθέτουσα αρχή μπορεί να αποδείξει με τα κατάλληλα μέσα ότι ο οικονομικός φορέας έχει αθετήσει τις υποχρεώσεις του όσον αφορά την καταβολή φόρων ή εισφορών κοινωνικής ασφάλισης.

Αν ο οικονομικός φορέας είναι Έλληνας πολίτης ή έχει την εγκατάστασή του στην Ελλάδα, οι υποχρεώσεις του που αφορούν στις εισφορές κοινωνικής ασφάλισης καλύπτουν τόσο την κύρια όσο και την επικουρική ασφάλιση.
Οι υποχρεώσεις των περ. α' και β' της παρ. 2.2.3.2 θεωρείται ότι δεν έχουν αθετηθεί εφόσον δεν έχουν καταστεί ληξιπρόθεσμες ή εφόσον αυτές έχουν υπαχθεί σε δεσμευτικό διακανονισμό που τηρείται.

Δεν αποκλείεται ο οικονομικός φορέας, όταν έχει εκπληρώσει τις υποχρεώσεις του είτε καταβάλλοντας τους φόρους ή τις εισφορές κοινωνικής ασφάλισης που οφείλει, συμπεριλαμβανομένων, κατά περίπτωση, των δεδουλευμένων τόκων ή των προστίμων είτε υπαγόμενος σε δεσμευτικό διακανονισμό για την καταβολή τους στο μέτρο που τηρεί τους όρους του δεσμευτικού κανονισμού.

2.2.3.3 Διατηρείται λόγω αρίθμησης

2.2.3.4. Αποκλείεται[53] από τη συμμετοχή στη διαδικασία σύναψης της παρούσας σύμβασης, οικονομικός φορέας σε οποιαδήποτε από τις ακόλουθες καταστάσεις[54]:

(α) εάν έχει αθετήσει τις υποχρεώσεις που προβλέπονται στην παρ. 2 του άρθρου 18 του ν. 4412/2016[55], περί αρχών που εφαρμόζονται στις διαδικασίες σύναψης δημοσίων συμβάσεων,

(β) εάν τελεί υπό πτώχευση ή έχει υπαχθεί σε διαδικασία ειδικής εκκαθάρισης ή τελεί υπό αναγκαστική διαχείριση από εκκαθαριστή ή από το δικαστήριο ή έχει υπαχθεί σε διαδικασία πτωχευτικού συμβιβασμού ή έχει αναστείλει τις επιχειρηματικές του δραστηριότητες ή έχει υπαχθεί σε διαδικασία εξυγίανσης και δεν τηρεί τους όρους αυτής ή εάν βρίσκεται σε οποιαδήποτε ανάλογη κατάσταση προκύπτουσα από παρόμοια διαδικασία, προβλεπόμενη σε εθνικές διατάξεις νόμου. Η αναθέτουσα αρχή μπορεί να μην αποκλείει έναν οικονομικό φορέα ο οποίος βρίσκεται σε μία εκ των καταστάσεων που αναφέρονται στην περίπτωση αυτή, υπό την προϋπόθεση ότι αποδεικνύει ότι ο εν λόγω φορέας είναι σε θέση να εκτελέσει τη σύμβαση, λαμβάνοντας υπόψη τις ισχύουσες διατάξεις και τα μέτρα για τη συνέχιση της επιχειρηματικής του λειτουργίας,[56]

---

53 Οι λόγοι της παραγράφου 2.2.3.4 αποτελούν δυνητικούς λόγους αποκλεισμού, σύμφωνα με το άρθρο 73 παρ. 4 ν. 4412/2016. Κατά συνέπεια, η Α.Α. δύναται να επιλέξει όλους, μερικούς, ή, ενδεχομένως, και κανέναν από τους λόγους αποκλεισμού της παρ. 4, συνεκτιμώντας τα ιδιαίτερα χαρακτηριστικά της υπό ανάθεση σύμβασης (εκτιμώμενη αξία αυτής, ειδικές περιστάσεις κλπ), με σχετική πρόβλεψη στη διακήρυξη (πρβλ. αιτιολογική έκθεση νόμου 4412/2016 - άρθρο 73 παρ. 4). Επισημαίνεται, επίσης, ότι η επιλογή από την Α.Α. λόγου/ων αποκλεισμού της παρ. 4 διαμορφώνει αντιστοίχως τις επιλογές της στα σχετικά πεδία του ΕΕΕΣ, καθώς και τα μέσα απόδειξης του άρθρου 2.2.9.2.

54 Ειδικά για τους δυνητικούς λόγους αποκλεισμού πρβλ. την Κατευθυντήρια Οδηγία 20/22-06-2017 της Αρχής (ΑΔΑ: ΩΡΞ3ΟΞΤΒ-9Ρ5). Ειδικότερα, όταν η αναθέτουσα αρχή εξετάζει τη συνδρομή των προϋποθέσεων εφαρμογής των δυνητικών λόγων αποκλεισμού που έχει συμπεριλάβει στα έγγραφα της σύμβασης, πρέπει να δίδει ιδιαίτερη προσοχή στην τήρηση της αρχής της αναλογικότητας (πρβλ και αιτιολογική σκέψη 101 της Οδηγίας 2014/24/ΕΕ).

55 Η αθέτηση της υποχρέωσης αυτής συνιστά σοβαρό επαγγελματικό παράπτωμα του οικονομικού φορέα κατά την έννοια της περίπτωσης θ΄ της παραγράφου 4 του άρθρου 73. Πρβλ. άρθρο 18 παρ. 5 του ν. 4412/2106.

56 Σχετική δήλωση του προσφέροντος οικονομικού φορέα περιλαμβάνεται στο ΕΕΕΣ

(γ) εάν, με την επιφύλαξη της παραγράφου 3Γ του άρθρου 44 του ν. 3959/2011 περί ποινικών κυρώσεων και άλλων διοικητικών συνεπειών, υπάρχουν επαρκώς εύλογες ενδείξεις που οδηγούν στο συμπέρασμα ότι ο οικονομικός φορέας συνήψε συμφωνίες με άλλους οικονομικούς φορείς με στόχο τη στρέβλωση του ανταγωνισμού,

δ) εάν μία κατάσταση σύγκρουσης συμφερόντων κατά την έννοια του άρθρου 24 του ν. 4412/2016, δεν μπορεί να θεραπευθεί αποτελεσματικά με άλλα, λιγότερο παρεμβατικά, μέσα,

(ε) εάν μία κατάσταση στρέβλωσης του ανταγωνισμού από την πρότερη συμμετοχή του οικονομικού φορέα κατά την προετοιμασία της διαδικασίας σύναψης σύμβασης, σύμφωνα με όσα ορίζονται στο άρθρο 48 του ν. 4412/2016, δεν μπορεί να θεραπευθεί με άλλα, λιγότερο παρεμβατικά, μέσα,

(στ) εάν έχει επιδείξει σοβαρή ή επαναλαμβανόμενη πλημμέλεια κατά την εκτέλεση ουσιώδους απαίτησης στο πλαίσιο προηγούμενης δημόσιας σύμβασης, προηγούμενης σύμβασης με αναθέτοντα φορέα ή προηγούμενης σύμβασης παραχώρησης που είχε ως αποτέλεσμα την πρόωρη καταγγελία της προηγούμενης σύμβασης, αποζημιώσεις ή άλλες παρόμοιες κυρώσεις,

Κυρώσεις των άρθρων 206, 207, 208, 213, 218, 219 και 220, συνολικού ύψους που δεν ξεπερνά τις δύο εκατοστιαίες μονάδες (2%), επί της αξίας της σύμβασης στο πλαίσιο της οποίας επιβλήθηκαν για την πλημμελή εκτέλεση απαίτησης σε οικονομικό φορέα δεν θεωρούνται σοβαρή πλημμέλεια για την εφαρμογή της παρούσας περίπτωσης, εφόσον ο οικονομικός φορέας έχει εξοφλήσει το σύνολο του ποσού στην αναθέτουσα αρχή, εκτός αν η αναθέτουσα αρχή κρίνει διαφορετικά.

Η παράλειψη της δήλωσης των παραπάνω κυρώσεων (ήσσονος αξίας) στο Ευρωπαϊκό Ενιαίο Έγγραφο Σύμβασης (Ε.Ε.Ε.Σ.) δεν λαμβάνεται υπόψη για την εφαρμογή της παρούσας περίπτωσης, εκτός αν ζητηθεί η συμπερίληψή τους από την αναθέτουσα αρχή ή τον αναθέτοντα φορέα.

Για τον υπολογισμό των δύο εκατοστιαίων μονάδων (2%) δεν υπολογίζονται οι κυρώσεις για τις οποίες τα επανορθωτικά μέτρα που έλαβαν οι οικονομικοί φορείς έχουν κριθεί επαρκή από την αρμόδια Επιτροπή της παρ. 9 του άρθρου 73

(ζ) εάν έχει κριθεί ένοχος εκ προθέσεως σοβαρών απατηλών δηλώσεων κατά την παροχή των πληροφοριών που απαιτούνται για την εξακρίβωση της απουσίας των λόγων αποκλεισμού ή την πλήρωση των κριτηρίων επιλογής, έχει αποκρύψει τις πληροφορίες αυτές ή δεν είναι σε θέση να προσκομίσει τα δικαιολογητικά που απαιτούνται κατ' εφαρμογή της παραγράφου 2.2.9.2 της παρούσας,

(η) εάν επιχείρησε να επηρεάσει με αθέμιτο τρόπο τη διαδικασία λήψης αποφάσεων της αναθέτουσας αρχής, να αποκτήσει εμπιστευτικές πληροφορίες που ενδέχεται να του αποφέρουν αθέμιτο πλεονέκτημα στη διαδικασία σύναψης σύμβασης ή να παράσχει με απατηλό τρόπο παραπλανητικές πληροφορίες που ενδέχεται να επηρεάσουν ουσιωδώς τις αποφάσεις που αφορούν τον αποκλεισμό, την επιλογή ή την ανάθεση,

(θ) εάν η αναθέτουσα αρχή μπορεί να αποδείξει, με κατάλληλα μέσα ότι έχει διαπράξει σοβαρό επαγγελματικό παράπτωμα, το οποίο θέτει εν αμφιβόλω την ακεραιότητά του.

Εάν στις ως άνω περιπτώσεις (α) έως (θ) η περίοδος αποκλεισμού δεν έχει καθοριστεί με αμετάκλητη απόφαση, αυτή ανέρχεται σε τρία (3) έτη από την ημερομηνία έκδοσης πράξης που βεβαιώνει το σχετικό γεγονός.[57]

2.2.3.5.

2.2.3.5.α Απαγορεύεται η ανάθεση της παρούσας σύμβασης, σε:

α) Ρώσο υπήκοο ή φυσικό ή νομικό πρόσωπο, οντότητα ή φορέα που έχει την έδρα του στη Ρωσία

β) νομικό πρόσωπο, οντότητα ή φορέα του οποίου τα δικαιώματα ιδιοκτησίας κατέχει άμεσα ή έμμεσα σε ποσοστό άνω του 50 % οντότητα αναφερόμενη στο στοιχείο α) της παρούσας παραγράφου· ή

[57] Παρ. 10 του άρθρου 73 ν.4412/2016.Επίσης, πρβλ. υπ' αριθμ. πρωτ. 6271/30-11-2018 έγγραφο της Αρχής (ΑΔΑ Ψ3Κ8ΟΞΤΒ-09Β) σχετικά με την απόφαση ΔΕΕ της 24 Οκτωβρίου 2018 στην υπόθεση C-124/2017.

γ) φυσικό ή νομικό πρόσωπο, οντότητα ή φορέα που ενεργεί εξ ονόματος ή κατ' εντολή οντότητας αναφερόμενης στο στοιχείο α) ή β) της παρούσας παραγράφου, συμπεριλαμβανομένων, όταν αντιστοιχούν σε περισσότερο από το 10 % της αξίας της σύμβασης, των υπεργολάβων, προμηθευτών ή οντοτήτων (τρίτων) στις ικανότητες των οποίων στηρίζεται, κατά την έννοια των οδηγιών για τις δημόσιες συμβάσεις.»[58]

2.2.3.6. Ο οικονομικός φορέας αποκλείεται σε οποιοδήποτε χρονικό σημείο κατά τη διάρκεια της διαδικασίας σύναψης της παρούσας σύμβασης, όταν αποδεικνύεται ότι βρίσκεται, λόγω πράξεων ή παραλείψεών του, είτε πριν είτε κατά τη διαδικασία, σε μία από τις ως άνω περιπτώσεις.

2.2.3.7. Οικονομικός φορέας που εμπίπτει σε μια από τις καταστάσεις που αναφέρονται στις παραγράφους 2.2.3.1 και 2.2.3.4, εκτός από την περ. β αυτής, μπορεί να προσκομίζει στοιχεία[59], προκειμένου να αποδείξει ότι τα μέτρα που έλαβε επαρκούν για να αποδείξουν την αξιοπιστία του, παρότι συντρέχει ο σχετικός λόγος αποκλεισμού (αυτοκάθαρση). Για τον σκοπό αυτόν, ο οικονομικός φορέας αποδεικνύει ότι έχει καταβάλει ή έχει δεσμευθεί να καταβάλει αποζημίωση για ζημίες που προκλήθηκαν από το ποινικό αδίκημα ή το παράπτωμα, ότι έχει διευκρινίσει τα γεγονότα και τις περιστάσεις με ολοκληρωμένο τρόπο, μέσω ενεργού συνεργασίας με τις ερευνητικές αρχές, και έχει λάβει συγκεκριμένα τεχνικά και οργανωτικά μέτρα, καθώς και μέτρα σε επίπεδο προσωπικού κατάλληλα για την αποφυγή περαιτέρω ποινικών αδικημάτων ή παραπτωμάτων. Τα μέτρα που λαμβάνονται από τους οικονομικούς φορείς αξιολογούνται σε συνάρτηση με τη σοβαρότητα και τις ιδιαίτερες περιστάσεις του ποινικού αδικήματος ή του παραπτώματος. Εάν τα στοιχεία κριθούν επαρκή, ο εν λόγω οικονομικός φορέας δεν αποκλείεται από τη διαδικασία σύναψης σύμβασης. Αν τα μέτρα κριθούν ανεπαρκή, γνωστοποιείται στον οικονομικό φορέα το σκεπτικό της απόφασης αυτής. Οικονομικός φορέας που έχει αποκλειστεί, σύμφωνα με τις κείμενες διατάξεις, με τελεσίδικη απόφαση, σε εθνικό επίπεδο, από τη συμμετοχή σε διαδικασίες σύναψης σύμβασης ή ανάθεσης παραχώρησης δεν μπορεί να κάνει χρήση της ανωτέρω δυνατότητας κατά την περίοδο του αποκλεισμού που ορίζεται στην εν λόγω απόφαση [60].

Η εξέταση των, κατά τα ανωτέρω, προσκομισθέντων από τον οικονομικό φορέα στοιχείων, για τη διαπίστωση της επάρκειας η μη των επανορθωτικών μέτρων που έλαβε και επικαλείται, θα πραγματοποιηθεί κατά το στάδιο της εξέτασης των δικαιολογητικών κατακύρωσης.

2.2.3.8. Η απόφαση για τη διαπίστωση της επάρκειας ή μη των επανορθωτικών μέτρων κατά την προηγούμενη παράγραφο, εκδίδεται σύμφωνα με τα οριζόμενα στις παρ. 8 και 9 του άρθρου 73 του ν. 4412/201661, καθώς και στην υπ' αριθμ. 102080/24-10-2022 (Β΄5623/02.11.2022) απόφαση του Υπουργού Ανάπτυξης και Επενδύσεων με θέμα: *«Ρύθμιση θεμάτων σχετικά με την εξέταση επανορθωτικών μέτρων από την Επιτροπή της παρ. 9 του άρθρου 73 του ν. 4412/2016».*

Η αναθέτουσα αρχή αποστέλλει στην Επιτροπή εξέτασης επανορθωτικών μέτρων της παρ. 9 του άρθρου 73 του ν. 4412/2016 το σχέδιο της απόφασής της περί της διαπίστωσης της επάρκειας ή μη των ληφθέντων από τον οικονομικό φορέα επανορθωτικών μέτρων, συνοδευόμενο από πλήρη φάκελο που περιλαμβάνει όλα τα σχετικά με την υπόθεση στοιχεία. Το σχέδιο της απόφασης της αναθέτουσας αρχής, μαζί με όλα τα σχετικά με την υπόθεση στοιχεία αποστέλλονται, ηλεκτρονικά στη διεύθυνση ηλεκτρονικού ταχυδρομείου epanorthotika@eaadhsy.gr

Στην περίπτωση που ο οικονομικός φορέας δεν έχει προσκομίσει, με δική του πρωτοβουλία, τα στοιχεία, με τα οποία αποδεικνύονται τα επικαλούμενα μέτρα αυτοκάθαρσης (εκδοθείσες αποφάσεις διοίκησης, αποδεικτικά εξόφλησης προστίμων, αλληλογραφία με αρμόδιες ελεγκτικές αρχές κ.λπ.), η αναθέτουσα αρχή, πριν από τη σύνταξη και αποστολή του σχεδίου απόφασης στην Επιτροπή, υποχρεούται να ζητήσει

---

58 Πρβλ. άρθρο 5 παρ. ια του Κανονισμού Κυρώσεων (ΕΕ) 833/2014

59 Σχετικά με την προσκόμιση αποδείξεων για τα επανορθωτικά μέτρα βλ. την απόφαση της 14ης Ιανουαρίου 2021 του ΔΕΕ στην υπόθεση C-387/19

60 Παρ. 7 άρθρου 73 ν. 4412/2016.

61 Πρβλ. απόφαση υπ' αριθμ. 111257-18/11/2022 (ΑΔΑ: ΨΠΓΟ46ΜΤΛΡ-0Ε3).

από τον οικονομικό φορέα την προσκόμισή τους, εντός προθεσμίας που δεν υπερβαίνει τις δέκα (10) ημέρες. Με την παρέλευση της ανωτέρω προθεσμίας, θεωρείται ότι τα αιτούμενα στοιχεία δεν προσκομίστηκαν. Στην περίπτωση που ο οικονομικός φορέας υποβάλει αίτημα για παράταση της ως άνω προθεσμίας, συνοδευόμενο από έγγραφα, με τα οποία αποδεικνύεται ότι έχει αιτηθεί τη χορήγηση των στοιχείων, η αναθέτουσα αρχή παρατείνει την προθεσμία υποβολής, για όσο χρόνο απαιτηθεί για τη χορήγησή τους από τις αρμόδιες δημόσιες αρχές.

Αν η αναθέτουσα αρχή κρίνει ότι τα στοιχεία που προσκόμισε ο οικονομικός φορέας δεν είναι πλήρη ή απαιτούνται διευκρινίσεις, πριν από την αποστολή του σχεδίου της απόφασής της στην Επιτροπή, καλεί τον οικονομικό φορέα για τη συμπλήρωση των σχετικών στοιχείων ή/και την παροχή διευκρινίσεων, εντός προθεσμίας, που δεν υπερβαίνει τις δέκα (10) ημέρες.

Αν ο οικονομικός φορέας δεν ανταποκριθεί στην πρόσκληση της αναθέτουσας αρχής, το γεγονός αυτό μνημονεύεται στο σχέδιο της απόφασης.

Με την επιφύλαξη της επόμενης παραγράφου, δεν εξετάζονται από την Επιτροπή επανορθωτικά μέτρα που επικαλείται ένας οικονομικός φορέας, προκειμένου να αποδείξει την αξιοπιστία του, εφόσον αυτά έχουν ληφθεί **μετά** την ημερομηνία λήξης υποβολής των προσφορών. Στην περίπτωση αυτή, η αναθέτουσα αρχή δεν τα λαμβάνει υπόψη και δεν τα μνημονεύει στο σχέδιο της απόφασής της που αποστέλλει στην Επιτροπή.

Στην περίπτωση που, κατά την υποβολή του ΕΕΕΣ, από τον οικονομικό φορέα, δεν συνέτρεχε στο πρόσωπο του κάποιος από τους λόγους αποκλεισμού της παρ. 1 και της παρ. 4, εκτός από την περ. β' αυτής, του άρθρου 73 του ν. 4412/2016, αλλά η συνδρομή του προέκυψε, κατά τη διάρκεια της παρούσας διαδικασίας (οψιγενής μεταβολή), τα μέτρα αυτοκάθαρσης που επικαλείται, λαμβάνονται υπόψη από την αναθέτουσα αρχή, κατά τη σύνταξη του σχεδίου απόφασής της και εξετάζονται από την Επιτροπή.
Οι διαδικαστικές λεπτομέρειες εξέτασης και επανεξέτασης των επανορθωτικών μέτρων ρυθμίζονται αναλυτικά στην ως άνω υπουργική απόφαση.

2.2.3.9. Οικονομικός φορέας, σε βάρος του οποίου έχει επιβληθεί η κύρωση του οριζόντιου αποκλεισμού σύμφωνα με τις κείμενες διατάξεις και για το χρονικό διάστημα που αυτή ορίζει, αποκλείεται από την παρούσα διαδικασία σύναψης της σύμβασης.

Κριτήρια Επιλογής[62]

2.2.4 Καταλληλότητα άσκησης επαγγελματικής δραστηριότητας[63]

Οι οικονομικοί φορείς που συμμετέχουν στη διαδικασία σύναψης της παρούσας σύμβασης απαιτείται να ασκούν εμπορική ή βιομηχανική ή βιοτεχνική δραστηριότητα συναφή με το αντικείμενο της προμήθειας.

Οι οικονομικοί φορείς που είναι εγκατεστημένοι σε κράτος μέλος της Ευρωπαϊκής Ένωσης απαιτείται να είναι εγγεγραμμένοι σε ένα από τα επαγγελματικά ή εμπορικά μητρώα που τηρούνται στο κράτος

---

62 Επισημαίνεται ότι όλα τα κριτήρια επιλογής είναι προαιρετικά, τίθενται στην παρούσα διακήρυξη κατά την κρίση και τη διακριτική ευχέρεια της Α.Α. και πρέπει να σχετίζονται και να είναι ανάλογα με το αντικείμενο της σύμβασης (άρθρο 75 παρ. 1 του ν. 4412/2016). Επιπλέον, οι Α.Α. μπορούν να επιβάλλουν στους οικονομικούς φορείς ως απαιτήσεις συμμετοχής μόνο τα κριτήρια που αναφέρονται στις παραγράφους 2.2.4, 2.2.5 και 2.2.6. Έχουν τη δυνατότητα, κατά συνέπεια, να επιλέξουν ένα, περισσότερα ή όλα ενδεχομένως τα ως άνω κριτήρια επιλογής, συνεκτιμώντας τα ιδιαίτερα χαρακτηριστικά της υπό ανάθεση σύμβασης (εκτιμώμενη αξία αυτής, ειδικές περιστάσεις κλπ), με σχετική πρόβλεψη στη διακήρυξη. Οι Α.Α. διαμορφώνουν αντίστοιχα τα πεδία του ΕΕΕΣ, σύμφωνα με την παράγραφο 2.2.9., καθώς και τα μέσα απόδειξης του άρθρου 2.2.9.2. Πρβλ. και την Κατευθυντήρια Οδηγία 13 της Ε.Α.Α.ΔΗ.ΣΥ. *''Κριτήρια ποιοτικής επιλογής δημοσίων συμβάσεων και έλεγχος καταλληλόλητας: ειδικά η οικονομική και χρηματοοικονομική επάρκεια και η τεχνική και επαγγελματική ικανότητα''* (ΑΔΑ ΩΒΥ7ΟΞΤΒ-ΤΛ7) και ειδικότερα τις Ενότητες ΙΙΙ και IV παρ. 1 όπου παρατίθενται σχετικά παραδείγματα.

63 Άρθρο 75 παρ. 2 ν. 4412/2016.

εγκατάστασής τους ή να ικανοποιούν οποιαδήποτε άλλη απαίτηση ορίζεται στο Παράρτημα XI του Προσαρτήματος Α΄ του ν. 4412/2016.

Στην περίπτωση οικονομικών φορέων εγκατεστημένων σε κράτος μέλους του Ευρωπαϊκού Οικονομικού Χώρου (Ε.Ο.Χ) ή σε τρίτες χώρες που έχουν προσχωρήσει στη ΣΔΣ, ή σε τρίτες χώρες που δεν εμπίπτουν στην προηγούμενη περίπτωση και έχουν συνάψει διμερείς ή πολυμερείς συμφωνίες με την Ένωση σε θέματα διαδικασιών ανάθεσης δημοσίων συμβάσεων, απαιτείται να είναι εγγεγραμμένοι σε αντίστοιχα επαγγελματικά ή εμπορικά μητρώα.

Οι εγκατεστημένοι στην Ελλάδα οικονομικοί φορείς απαιτείται να είναι εγγεγραμμένοι στο Βιοτεχνικό ή Εμπορικό ή Βιομηχανικό Επιμελητήριο.

2.2.5 Οικονομική και χρηματοοικονομική επάρκεια[64]

Δεν απαιτείται

2.2.6 Τεχνική και επαγγελματική ικανότητα[65]

Δεν απαιτείται

2.2.7 Πρότυπα διασφάλισης ποιότητας και πρότυπα περιβαλλοντικής διαχείρισης[66]

Οι οικονομικοί φορείς για την παρούσα διαδικασία σύναψης σύμβασης οφείλουν να συμμορφώνονται με:

- **ISO 9001**
- **ISO 14001**

Η αναθέτουσα αρχή αναγνωρίζει ισοδύναμα πιστοποιητικά που έχουν εκδοθεί από φορείς διαπιστευμένους από ισοδύναμους Οργανισμούς διαπίστευσης, εδρεύοντες και σε άλλα κράτη - μέλη *σύμφωνα με τον Κανονισμό 765/2008*[67]. Επίσης, κάνει δεκτά άλλα αποδεικτικά στοιχεία για ισοδύναμα μέτρα διασφάλισης ποιότητας, εφόσον ο ενδιαφερόμενος οικονομικός φορέας δεν είχε τη δυνατότητα να αποκτήσει τα εν λόγω πιστοποιητικά εντός των σχετικών προθεσμιών για λόγους για τους οποίους δεν ευθύνεται ο ίδιος, υπό την προϋπόθεση ότι ο οικονομικός φορέας αποδεικνύει ότι τα προτεινόμενα μέτρα διασφάλισης ποιότητας πληρούν τα απαιτούμενα πρότυπα διασφάλισης ποιότητας.

2.2.8 Στήριξη στην ικανότητα τρίτων – Υπεργολαβία

2.2.8.1. Στήριξη στην ικανότητα τρίτων[68]

Οι οικονομικοί φορείς μπορούν, όσον αφορά στα κριτήρια της οικονομικής και χρηματοοικονομικής επάρκειας (της παραγράφου 2.2.5) και τα σχετικά με την τεχνική και επαγγελματική ικανότητα (της παραγράφου 2.2.6), να στηρίζονται στις ικανότητες άλλων φορέων, ασχέτως της νομικής φύσης των δεσμών τους με αυτούς[69]. Στην περίπτωση αυτή, αποδεικνύουν ότι θα έχουν στη διάθεσή τους τους αναγκαίους πόρους, με την προσκόμιση της σχετικής δέσμευσης των φορέων στην ικανότητα των οποίων στηρίζονται.

---

64 Άρθρο 75 παρ. 3 ν. 4412/2016. Επισημαίνεται, περαιτέρω, ότι οι Α.Α. μπορούν (χωρίς αυτό να είναι υποχρεωτικό) να διαμορφώσουν την παρούσα παράγραφο είτε απαιτώντας, ως προς τα κριτήρια που επιλέγουν, ελάχιστα επίπεδα οικονομικής και χρηματοοικονομικής επάρκειας, τα οποία πρέπει να καλύπτουν οι προσφέροντες οικονομικοί φορείς με αναφορά σε συγκεκριμένα μεγέθη (π.χ. κύκλος εργασιών 200.000 ευρώ τα 3 τελευταία έτη), είτε ζητώντας από τους οικονομικούς φορείς να δηλώσουν τις ζητούμενες πληροφορίες αναφέροντας τη μεθοδολογία με την οποία θα αξιολογήσουν τις πληροφορίες αυτές.

65 Άρθρο 75 παρ. 4 ν. 4412/2016.

66 Άρθρο 82 ν. 4412/2016. Επισημαίνεται ότι τα πρότυπα είναι προαιρετικά, ήτοι τίθενται στην παρούσα διακήρυξη, κατά την κρίση και τη διακριτική ευχέρεια της Α.Α. και πρέπει να σχετίζονται και να είναι ανάλογα με το αντικείμενο της σύμβασης.

67 Ως προς το ζήτημα της εφαρμογής του Καν. 765/2008 και των απαιτήσεων διαπίστευσης, αναμένεται η έκδοση απόφασης της Ολομέλειας του ΣτΕ, μετά από παραπομπή σε αυτήν, με την απόφαση ΣτΕ Δ' Τμ. 1939/2022.

68 Άρθρο 78 ν. 4412/2016

69 Δύνανται, επίσης, να στηρίζονται και στις ικανότητες του/ των υπεργολάβων, στους οποίους προτίθενται να αναθέσουν την εκτέλεση τμήματος/ τμημάτων της υπό ανάθεσης σύμβασης.

Η αναθέτουσα αρχή ελέγχει αν οι φορείς, στις ικανότητες των οποίων προτίθεται να στηριχθεί ο οικονομικός φορέας, πληρούν κατά περίπτωση τα σχετικά κριτήρια επιλογής και εάν συντρέχουν λόγοι αποκλεισμού της παραγράφου 2.2.3.. Ο οικονομικός φορέας υποχρεούται να αντικαταστήσει έναν φορέα στην ικανότητα του οποίου στηρίζεται, εφόσον ο τελευταίος δεν πληροί το σχετικό κριτήριο επιλογής ή για τον οποίο συντρέχουν λόγοι αποκλεισμού, εντός προθεσμίας τριάντα (30) ημερών από την σχετική πρόσκληση της αναθέτουσας αρχής, η οποία απευθύνεται στον οικονομικό φορέα μέσω της λειτουργικότητας «Επικοινωνία» του ΕΣΗΔΗΣ. Ο φορέας που αντικαθιστά φορέα του προηγούμενου εδαφίου δεν επιτρέπεται να αντικατασταθεί εκ νέου.

2.2.8.2. Υπεργολαβία

Ο οικονομικός φορέας αναφέρει στην προσφορά του το τμήμα της σύμβασης που προτίθεται να αναθέσει υπό μορφή υπεργολαβίας σε τρίτους, καθώς και τους υπεργολάβους που προτείνει. Στην περίπτωση που ο προσφέρων αναφέρει στην προσφορά του ότι προτίθεται να αναθέσει τμήμα(τα) της σύμβασης υπό μορφή υπεργολαβίας σε τρίτους σε ποσοστό που υπερβαίνει το τριάντα τοις εκατό (30%) της συνολικής αξίας της σύμβασης, η αναθέτουσα αρχή ελέγχει ότι δεν συντρέχουν οι λόγοι αποκλεισμού της παραγράφου 2.2.3 της παρούσας[70]. Ο οικονομικός φορέας υποχρεούται να αντικαταστήσει έναν υπεργολάβο, εφόσον συντρέχουν στο πρόσωπό του λόγοι αποκλεισμού της ως άνω παραγράφου 2.2.3.

2.2.9 Κανόνες απόδειξης ποιοτικής επιλογής

Το δικαίωμα συμμετοχής των οικονομικών φορέων και οι όροι και προϋποθέσεις συμμετοχής τους, όπως ορίζονται στις παραγράφους 2.2.1 έως 2.2.8, κρίνονται, κατά την υποβολή της προσφοράς με το ΕΕΕΣ, σύμφωνα με τα οριζόμενα στην παράγραφο 2.2.9.1, κατά την υποβολή των δικαιολογητικών της παραγράφου 2.2.9.2 και κατά τη σύναψη της σύμβασης, με την υπεύθυνη δήλωση της περ. δ΄ της παρ. 3 του άρθρου 105 του ν. 4412/2016.

Στην περίπτωση που ο οικονομικός φορέας στηρίζεται στις ικανότητες άλλων φορέων, σύμφωνα με την παράγραφο 2.2.8. της παρούσας, οι φορείς στην ικανότητα των οποίων στηρίζεται υποχρεούνται να αποδεικνύουν, κατά τα οριζόμενα στις παραγράφους 2.2.9.1 και 2.2.9.2, ότι δεν συντρέχουν οι λόγοι αποκλεισμού της παραγράφου 2.2.3 της παρούσας και ότι πληρούν τα σχετικά κριτήρια επιλογής κατά περίπτωση[71].

Στην περίπτωση που ο οικονομικός φορέας αναφέρει στην προσφορά του ότι προτίθεται να αναθέσει τμήμα(τα) της σύμβασης υπό μορφή υπεργολαβίας σε τρίτους σε ποσοστό που υπερβαίνει το τριάντα τοις εκατό (30%) της συνολικής αξίας της σύμβασης, οι υπεργολάβοι υποχρεούνται να αποδεικνύουν, κατά τα οριζόμενα στις παραγράφους 2.2.9.1 και 2.2.9.2, ότι δεν συντρέχουν οι λόγοι αποκλεισμού της παραγράφου 2.2.3 της παρούσας[72].

Αν μετά τη συμπλήρωση του ΕΕΕΣ και μέχρι τη ημέρα της έγγραφης πρόσκλησης για τη σύναψη του συμφωνητικού επέλθουν μεταβολές στις προϋποθέσεις, τις οποίες οι προσφέροντες είχαν δηλώσει ότι πληρούν, οι προσφέροντες οφείλουν να ενημερώσουν αμελλητί την αναθέτουσα αρχή[73].

2.2.9.1 Προκαταρκτική απόδειξη κατά την υποβολή προσφορών

Προς προκαταρκτική απόδειξη ότι οι προσφέροντες οικονομικοί φορείς: α) δεν βρίσκονται σε μία από τις καταστάσεις της παραγράφου 2.2.3 και β) πληρούν τα σχετικά κριτήρια επιλογής των παραγράφων 2.2.4, 2.2.5, 2.2.6 και 2.2.7 της παρούσας, προσκομίζουν κατά την υποβολή της προσφοράς τους, <u>ως δικαιολογητικό συμμετοχής,</u> το προβλεπόμενο από το άρθρο 79 παρ. 1 και 3 του ν. 4412/2016 Ευρωπαϊκό Ενιαίο Έγγραφο Σύμβασης (ΕΕΕΣ), σύμφωνα με το επισυναπτόμενο στην παρούσα Παράρτημα ΙΙΙ, το οποίο

---

70 Ο όρος αυτός μπορεί να τεθεί, κατά την κρίση της αναθέτουσας αρχής, και στην περίπτωση ποσοστού μικρότερου του 30% της εκτιμώμενης αξίας της σύμβασης (πρβλ. παρ. 5 άρθρου 131 του ν. 4412/2016).

71 Άρθρο 78 παρ. 1 ν. 4412/2016.

72 Άρθρο 131 παρ. 6 ν. 4412/2016

73 Άρθρο 104 σε συνδυασμό με τις παρ. 4 και 5 του άρθρου 105 του ν. 4412/2016

ισοδυναμεί με ενημερωμένη υπεύθυνη δήλωση, με τις συνέπειες του ν. 1599/1986. Το ΕΕΕΣ[74] καταρτίζεται βάσει του τυποποιημένου εντύπου του Παραρτήματος 2 του Κανονισμού (ΕΕ) 2016/7 και συμπληρώνεται από τους προσφέροντες οικονομικούς φορείς σύμφωνα με τις οδηγίες του Παραρτήματος 1.[75]

Η παράλειψη της δήλωσης των παραπάνω κυρώσεων στο Ευρωπαϊκό Ενιαίο Έγγραφο Σύμβασης δεν λαμβάνεται υπόψη για την εφαρμογή της περ. ζ) του άρθρου 73, εκτός αν ζητηθεί η συμπερί ληψήτους από τηναναθέτουσα αρχή ήτον αναθέτοντα φορέα.

Το ΕΕΕΣ φέρει υπογραφή με ημερομηνία εντός του χρονικού διαστήματος κατά το οποίο μπορούν να υποβάλλονται προσφορές. Αν στο διάστημα που μεσολαβεί μεταξύ της ημερομηνίας υπογραφής του ΕΕΕΣ και της καταληκτικής ημερομηνίας υποβολής προσφορών έχουν επέλθει μεταβολές στα δηλωθέντα στοιχεία, εκ μέρους του, στο ΕΕΕΣ, ο οικονομικός φορέας αποσύρει την προσφορά του, χωρίς να απαιτείται απόφαση της αναθέτουσας αρχής. Στη συνέχεια μπορεί να την υποβάλει εκ νέου με επίκαιρο ΕΕΕΣ.[76]

Ο οικονομικός φορέας δύναται να διευκρινίζει τις δηλώσεις και πληροφορίες που παρέχει στο ΕΕΕΣ με συνοδευτική υπεύθυνη δήλωση, την οποία υποβάλλει μαζί με αυτό.[77]

Κατά την υποβολή του ΕΕΕΣ, καθώς και της συνοδευτικής υπεύθυνης δήλωσης, είναι δυνατή, με μόνη την υπογραφή του κατά περίπτωση εκπροσώπου του οικονομικού φορέα, η προκαταρκτική απόδειξη των λόγων αποκλεισμού που αναφέρονται στην παράγραφο 2.2.3 της παρούσας, για το σύνολο των φυσικών προσώπων που είναι μέλη του διοικητικού, διευθυντικού ή εποπτικού οργάνου του ή έχουν εξουσία εκπροσώπησης, λήψης αποφάσεων ή ελέγχου σε αυτόν.

Ως εκπρόσωπος του οικονομικού φορέα νοείται ο νόμιμος εκπρόσωπος αυτού, όπως προκύπτει από το ισχύον καταστατικό ή το πρακτικό εκπροσώπησής του κατά τον χρόνο υποβολής της προσφοράς ή το αρμοδίως εξουσιοδοτημένο φυσικό πρόσωπο να εκπροσωπεί τον οικονομικό φορέα για διαδικασίες σύναψης συμβάσεων ή για συγκεκριμένη διαδικασία σύναψης σύμβασης.

Στην περίπτωση υποβολής προσφοράς από ένωση οικονομικών φορέων το ΕΕΕΣ υποβάλλεται χωριστά από κάθε μέλος της ένωσης.

Ο οικονομικός φορέας φέρει την ειδική υποχρέωση να δηλώσει, μέσω του ΕΕΕΣ,[78] την κατάστασή του σε σχέση με τους λόγους που προβλέπονται στο άρθρο 73 του ν. 4412/2016 και την παράγραφο 2.2.3 της παρούσας[79] και ταυτόχρονα να επικαλεσθεί και τυχόν ληφθέντα μέτρα προς αποκατάσταση της αξιοπιστίας του.

Ιδίως επισημαίνεται ότι κατά την απάντηση οικονομικού φορέα στο σχετικό πεδίο του ΕΕΕΣ για τυχόν σύναψη συμφωνιών με άλλους οικονομικούς φορείς με στόχο τη στρέβλωση του ανταγωνισμού, η συνδρομή περιστάσεων, όπως η πάροδος της τριετούς περιόδου της ισχύος του λόγου αποκλεισμού (παραγράφου 10 του άρθρου 73) ή η εφαρμογή της διάταξης της παραγράφου 3β του άρθρου 44 του ν. 3959/2011, σύμφωνα με την περ. γ της παραγράφου 2.2.3.4 της παρούσας, αναλύεται στο σχετικό πεδίο που προβάλλει κατόπιν θετικής απάντησης[80].

---

74 Το ΕΕΕΣ περιλαμβάνει τα ακόλουθα Μέρη: Μέρος Ι Πληροφορίες σχετικά με τη διαδικασία σύναψης σύμβασης και την αναθέτουσα αρχή, Μέρος ΙΙ Πληροφορίες σχετικά με τον οικονομικό φορέα, Μέρος ΙΙΙ Κριτήρια αποκλεισμού, Μέρος IV Κριτήρια Επιλογής, Μέρος VI Τελικές δηλώσεις.

75 Από τις 2-5-2019, παρέχεται η ηλεκτρονική υπηρεσία Promitheus ESPDint (https://espdint.eprocurement.gov.gr/) https://espd.eprocurement.gov.gr/ που προσφέρει τη δυνατότητα ηλεκτρονικής σύνταξης και διαχείρισης του Ευρωπαϊκού Ενιαίου Εγγράφου Σύμβασης (ΕΕΕΣ). Μπορείτε να δείτε τη σχετική ανακοίνωση στη Διαδικτυακή Πύλη του ΕΣΗΔΗΣ www.promitheus.gov.gr https://portal.eprocurement.gov.gr/webcenter/portal/TestPortal.
`1waxxxxzzΠρβλ και το Διορθωτικό (Επίσημη Εφημερίδα της Ευρωπαϊκής Ένωσης L 17/65 της 23ης Ιανουαρίου 2018) στον Εκτελεστικό Κανονισμό (ΕΕ) 2016/7 για την καθιέρωση του τυποποιημένου εντύπου για το Ευρωπαϊκό Ενιαίο Έγγραφο Προμήθειας , με το οποίο επιλύθηκαν τα σχετικά ζητήματα ορολογίας που υπήρχαν στο αρχικό επίσημο ελληνικό κείμενο του Εκτελεστικού Κανονισμού, Μπορείτε να δείτε το σχετικό Διορθωτικό στην ακόλουθη διαδρομή https://eur-lex.europa.eu/legal-content/EL/TXT/HTML/?uri=CELEX:32016R0007R(01)&from=EL

76 Άρθρο 79Α παρ. 4 του ν. 4412/2016

77 Άρθρο 79 παρ. 9 του ν. 4412/2016

78 βλ. Δ.Ε.Ε. απόφαση της 19.6.2019, Meca, C-41/18, EU:C:2019:507, σκ. 28

79 Βλ. ενδεικτικά ΣτΕ 754/2020, 753/2020 (Δ΄ Τμήμα)

80 Παρ. 1 του άρθρου 79 του ν. 4412/2016, όπως τροποποιήθηκε με την παρ. 5 του άρθρου 235 του ν. 4635/2019.

Όσον αφορά στις υποχρεώσεις του, ως προς την καταβολή φόρων ή εισφορών κοινωνικής ασφάλισης (περ. α' και β' της παρ. 2 του άρθρου 73 του ν. 4412/2016), αυτές θεωρείται ότι δεν έχουν αθετηθεί, εφόσον δεν έχουν καταστεί ληξιπρόθεσμες ή εφόσον έχουν υπαχθεί σε δεσμευτικό διακανονισμό που τηρείται. Στην περίπτωση αυτή, ο οικονομικός φορέας δεν υποχρεούται να απαντήσει καταφατικά στο σχετικό πεδίο του ΕΕΕΣ με το οποίο ερωτάται εάν ο οικονομικός φορέας έχει ανεκπλήρωτες υποχρεώσεις όσον αφορά στην καταβολή φόρων ή εισφορών κοινωνικής ασφάλισης ή, κατά περίπτωση, εάν έχει αθετήσει τις παραπάνω υποχρεώσεις του[81].

Στην περίπτωση που ένας οικονομικός φορέας, δηλώνει ότι εμπίπτει σε μία από τις καταστάσεις της παρ. 2.2.3.1 και 2.2.3.4, εκτός από την περ. β' αυτής, για τις οποίες συντρέχει ο σχετικός λόγος αποκλεισμού, υποχρεούται, εφόσον επικαλεστεί μέτρα αυτοκάθαρσης για να αποδείξει την αξιοπιστία του, στο σχετικό πεδίο του ΕΕΕΣ, που εμφανίζεται κατόπιν της θετικής απάντησης που έδωσε περί συνδρομής κάποιου από τους ανωτέρω λόγους αποκλεισμού, να δηλώσει[82]:

α. εάν τα μέτρα αυτοκάθαρσης, τα οποία έλαβε για τον συγκεκριμένο λόγο αποκλεισμού που έχει δηλώσει στο ΕΕΕΣ, έχουν ήδη κριθεί σε προγενέστερη διαδικασία στην οποία συμμετείχε, βάσει απόφασης που εκδόθηκε από την ίδια ή άλλη αναθέτουσα αρχή, κατόπιν γνωμοδότησης της Επιτροπής εξέτασης επανορθωτικών μέτρων.

β. εάν τα μέτρα κρίθηκαν ως επαρκή ή μη επαρκή, επισυνάπτοντας την απόφαση της περ. α με βάση την οποία έχουν κριθεί τα συγκεκριμένα μέτρα αυτοκάθαρσης. Περαιτέρω, δηλώνεται εάν η ως άνω απόφαση έχει καταστεί «δεσμευτική», με την έννοια ότι, είτε δεν έχουν ασκηθεί τα προβλεπόμενα μέσα έννομης προστασίας είτε ασκήθηκαν και έχει εκδοθεί σχετική απόφαση.

γ. στην περίπτωση που τα μέτρα έχουν κριθεί ως μη επαρκή, εάν έχει λάβει πρόσθετα μέτρα αυτοκάθαρσης μετά την ημερομηνία που εκδόθηκε η απόφαση της περ. α και σε περίπτωση που ισχύει το ανωτέρω να προβεί σε ανάλυσή τους, αναγράφοντας υποχρεωτικά και την ημερομηνία κατά την οποία αυτά ελήφθησαν.

Ειδικά στην περίπτωση που έχουν συμπεριληφθεί στα έγγραφα της σύμβασης δυνητικοί λόγοι αποκλεισμού, για τους οποίους δεν έχουν προβλεφθεί πεδία δήλωσης πληροφοριών στο Ευρωπαϊκό Ενιαίο Έγγραφο Σύμβασης (ΕΕΕΣ), σχετικά με την λήψη, εκ μέρους των οικονομικών φορέων, επανορθωτικών μέτρων, αυτά θα δηλώνονται (αναφέρονται) στην συμπληρωματική υπεύθυνη δήλωση της παρ. 9, του άρθρου 79 του ν. 4412/2016.

Επισημαίνεται, τέλος, ότι η δήλωση του οικονομικού φορέα περί μη ρωσικής εμπλοκής, περιλαμβάνεται σε διακριτή υπεύθυνη δήλωση ή, εναλλακτικά, στη συνοδευτική υπεύθυνη δήλωση που δύναται να υποβάλλεται μαζί με το ΕΕΕΣ. Το περιεχόμενο της δήλωσης προβλέπεται στο Παράρτημα XII της παρούσας.

2.2.9.2 Αποδεικτικά μέσα[83]

Α. Για την απόδειξη της μη συνδρομής λόγων αποκλεισμού κατ' άρθρο 2.2.3 και της πλήρωσης των κριτηρίων ποιοτικής επιλογής κατά τις παραγράφους 2.2.4 και 2.2.7, οι οικονομικοί φορείς προσκομίζουν τα δικαιολογητικά του παρόντος. Η προσκόμιση των εν λόγω δικαιολογητικών γίνεται κατά τα οριζόμενα στο άρθρο 3.2 από τον προσωρινό ανάδοχο. Η αναθέτουσα αρχή μπορεί να ζητεί από προσφέροντες, σε

---

81 Παρ. 2Α άρθρου 73 σε συνδυασμό με την παρ. 8 του άρθρου 79 του ν. 4412/2016

82 Πρβλ. Άρθρο 5 της Υ.Α. υπ'αριθμ. 102080/24-10-2022 «Ρύθμιση θεμάτων σχετικά με την εξέταση επανορθωτικών μέτρων από την Επιτροπή της παρ. 9 του άρθρου 73 του ν. 4412/2016», ΦΕΚ Β/02-11-2022

83 Άρθρο 80 ν. 4412/2016. Επισημαίνεται, περαιτέρω ότι η Α.Α. ζητεί από τους οικονομικούς φορείς να προσκομίσουν μόνο εκείνα τα αποδεικτικά μέσα που ανταποκρίνονται στους λόγους αποκλεισμού και στα κριτήρια επιλογής που έχει ορίσει στις παραγράφους 2.2.3 έως 2.2.8 της παρούσας. Εάν, για παράδειγμα, δεν απαιτήσει ελάχιστα επίπεδα χρηματοοικονομικής επάρκειας των οικονομικών φορέων, τότε δεν θα ζητήσει ούτε τα αποδεικτικά μέσα της παρ. Β.3 της παρούσας

οποιοδήποτε χρονικό σημείο κατά τη διάρκεια της διαδικασίας, να υποβάλουν όλα ή ορισμένα δικαιολογητικά, όταν αυτό απαιτείται για την ορθή διεξαγωγή της διαδικασίας.

Οι οικονομικοί φορείς δεν υποχρεούνται να υποβάλλουν δικαιολογητικά ή άλλα αποδεικτικά στοιχεία, αν και στο μέτρο που η αναθέτουσα αρχή έχει τη δυνατότητα να λαμβάνει τα πιστοποιητικά ή τις συναφείς πληροφορίες απευθείας μέσω πρόσβασης σε εθνική βάση δεδομένων σε οποιοδήποτε κράτος - μέλος της Ένωσης, η οποία διατίθεται δωρεάν, όπως εθνικό μητρώο συμβάσεων, εικονικό φάκελο επιχείρησης, ηλεκτρονικό σύστημα αποθήκευσης εγγράφων ή σύστημα προεπιλογής. Η δήλωση για την πρόσβαση σε εθνική βάση δεδομένων εμπεριέχεται στο Ευρωπαϊκό Ενιαίο Έγγραφο Σύμβασης (ΕΕΕΣ), στο οποίο περιέχονται επίσης οι πληροφορίες που απαιτούνται για τον συγκεκριμένο σκοπό, όπως η ηλεκτρονική διεύθυνση της βάσης δεδομένων, τυχόν δεδομένα αναγνώρισης και, κατά περίπτωση, η απαραίτητη δήλωση συναίνεσης.

Οι οικονομικοί φορείς δεν υποχρεούνται να υποβάλουν δικαιολογητικά, όταν η αναθέτουσα αρχή που έχει αναθέσει τη σύμβαση διαθέτει ήδη τα ως άνω δικαιολογητικά και αυτά εξακολουθούν να ισχύουν[84].

Τα δικαιολογητικά του παρόντος υποβάλλονται και γίνονται αποδεκτά σύμφωνα με την παράγραφο 2.4.2.5. και 3.2 της παρούσας.

Τα αποδεικτικά έγγραφα συντάσσονται στην ελληνική γλώσσα ή συνοδεύονται από επίσημη μετάφρασή τους στην ελληνική γλώσσα σύμφωνα με την παράγραφο 2.1.4.

Β. 1. Για την απόδειξη της μη συνδρομής των λόγων αποκλεισμού της παραγράφου 2.2.3 οι προσφέροντες οικονομικοί φορείς προσκομίζουν αντίστοιχα τα δικαιολογητικά που αναφέρονται παρακάτω[85]. Οι οικονομικοί φορείς μεριμνούν να διαθέτουν πιστοποιητικά, τα οποία να καλύπτουν και τον χρόνο υποβολής της προσφοράς, προκειμένου να τα υποβάλουν, εφόσον αναδειχθούν προσωρινοί ανάδοχοι. Τα εν λόγω πιστοποιητικά υποβάλλονται μαζί με τα υπόλοιπα αποδεικτικά μέσα της παραγράφου 3.2 της παρούσας, από τον προσωρινό ανάδοχο, μέσω του υποσυστήματος, στον φάκελο «δικαιολογητικά προσωρινού αναδόχου.

Αν το αρμόδιο για την έκδοση των ανωτέρω κράτος-μέλος ή χώρα δεν εκδίδει τέτοιου είδους έγγραφα ή πιστοποιητικά ή όπου το έγγραφα ή τα πιστοποιητικά αυτά δεν καλύπτουν όλες τις περιπτώσεις που αναφέρονται στις παραγράφους 2.2.3.1 και 2.2.3.2 περ. α’ και β’, καθώς και στην περ. β΄ της παραγράφου 2.2.3.4, τα έγγραφα ή τα πιστοποιητικά μπορεί να αντικαθίστανται από ένορκη βεβαίωση ή, στα κράτη - μέλη ή στις χώρες όπου δεν προβλέπεται ένορκη βεβαίωση, από υπεύθυνη δήλωση του ενδιαφερομένου ενώπιον αρμόδιας δικαστικής ή διοικητικής αρχής, συμβολαιογράφου ή αρμόδιου επαγγελματικού ή εμπορικού οργανισμού του κράτους - μέλους ή της χώρας καταγωγής ή της χώρας όπου είναι εγκατεστημένος ο οικονομικός φορέας. Οι αρμόδιες δημόσιες αρχές παρέχουν, όπου κρίνεται αναγκαίο, επίσημη δήλωση στην οποία αναφέρεται ότι δεν εκδίδονται τα έγγραφα ή τα πιστοποιητικά της παρούσας παραγράφου ή ότι τα έγγραφα αυτά δεν καλύπτουν όλες τις περιπτώσεις που αναφέρονται στις παραγράφους 2.2.3.1 και 2.2.3.2 περ. α’ και β’, καθώς και στην περ. β΄ της παραγράφου 2.2.3.4. Οι επίσημες δηλώσεις καθίστανται διαθέσιμες μέσω του επιγραμμικού αποθετηρίου πιστοποιητικών (e-Certis) του άρθρου 81 του ν. 4412/2016.

Ειδικότερα οι οικονομικοί φορείς προσκομίζουν:

α) για την παράγραφο 2.2.3.1 απόσπασμα του σχετικού μητρώου, όπως του ποινικού μητρώου ή, ελλείψει αυτού, ισοδύναμο έγγραφο που εκδίδεται από αρμόδια δικαστική ή διοικητική αρχή του κράτους-μέλους ή της χώρας καταγωγής ή της χώρας όπου είναι εγκατεστημένος ο οικονομικός φορέας, από το οποίο προκύπτει ότι πληρούνται αυτές οι προϋποθέσεις, που έχει εκδοθεί έως τρεις (3) μήνες πριν από την υποβολή του.

---

84 Άρθρο 79 παρ. 6 ν. 4412/2016.

85 Πρβλ. Απόφαση ΣτΕ Δ’ Τμ. 1939/2022. Οι οικονομικοί φορείς μεριμνούν για την έκδοση και προσκόμιση των σχετικών πιστοποιητικών, έως την έκδοση οριστικής απόφασης από την Ολομέλεια του ΣτΕ (στην οποία έχει παραπεμφθεί η σχετική υπόθεση).

Η υποχρέωση προσκόμισης του ως άνω αποσπάσματος αφορά και στα μέλη του διοικητικού, διευθυντικού ή εποπτικού οργάνου του εν λόγω οικονομικού φορέα ή στα πρόσωπα που έχουν εξουσία εκπροσώπησης, λήψης αποφάσεων ή ελέγχου σε αυτό κατά τα ειδικότερα αναφερόμενα στην ως άνω παράγραφο 2.2.3.1,

β) για την παράγραφο 2.2.3.2 πιστοποιητικό που εκδίδεται από την αρμόδια αρχή του οικείου κράτους - μέλους ή χώρας, που είναι εν ισχύ κατά τον χρόνο υποβολής του, άλλως, στην περίπτωση που δεν αναφέρεται σε αυτό χρόνος ισχύος, που έχει εκδοθεί έως τρεις (3) μήνες πριν από την υποβολή του·

Ιδίως οι οικονομικοί φορείς που είναι εγκατεστημένοι στην Ελλάδα προσκομίζουν:

i) Για την απόδειξη της εκπλήρωσης των φορολογικών υποχρεώσεων της παραγράφου 2.2.3.2 περίπτωση (α) αποδεικτικό ενημερότητας εκδιδόμενο από την Α.Α.Δ.Ε..

ii) Για την απόδειξη της εκπλήρωσης των υποχρεώσεων προς τους οργανισμούς κοινωνικής ασφάλισης της παραγράφου 2.2.3.2 περίπτωση α' πιστοποιητικό εκδιδόμενο από τον e-ΕΦΚΑ.

iii) Για την παράγραφο 2.2.3.2 περίπτωση α', πλέον των ως άνω πιστοποιητικών, υπεύθυνη δήλωση ότι δεν έχει εκδοθεί δικαστική ή διοικητική απόφαση με τελεσίδικη και δεσμευτική ισχύ για την αθέτηση των υποχρεώσεών τους όσον αφορά στην καταβολή φόρων ή εισφορών κοινωνικής ασφάλισης.

γ) για την παράγραφο 2.2.3.4[86] περίπτωση β΄ πιστοποιητικό που εκδίδεται από την αρμόδια αρχή του οικείου κράτους - μέλους ή χώρας, το οποίο έχει εκδοθεί έως τρεις (3) μήνες πριν από την υποβολή του.

Ιδίως οι οικονομικοί φορείς που είναι εγκατεστημένοι στην Ελλάδα προσκομίζουν:

i) Ενιαίο Πιστοποιητικό Δικαστικής Φερεγγυότητας από το αρμόδιο Πρωτοδικείο, από το οποίο προκύπτει ότι δεν τελούν υπό πτώχευση, πτωχευτικό συμβιβασμό ή υπό αναγκαστική διαχείριση ή δικαστική εκκαθάριση ή ότι δεν έχουν υπαχθεί σε διαδικασία εξυγίανσης. Ειδικά για τη διαδικασία εξυγίανσης προσκομίζεται επιπλέον υπεύθυνη δήλωση του νόμιμου εκπροσώπου του οικονομικού φορέα ότι τηρούνται οι όροι της συμφωνίας εξυγίανσης. Για τις ΙΚΕ προσκομίζεται επιπλέον και πιστοποιητικό του Γ.Ε.Μ.Η. περί μη έκδοσης απόφασης λύσης ή κατάθεσης αίτησης λύσης του νομικού προσώπου, ενώ για τις ΕΠΕ προσκομίζεται επιπλέον πιστοποιητικό μεταβολών.

ii) Πιστοποιητικό του Γ.Ε.Μ.Η. από το οποίο προκύπτει ότι το νομικό πρόσωπο δεν έχει λυθεί και τεθεί υπό εκκαθάριση με απόφαση των εταίρων.

iii) Εκτύπωση της καρτέλας "Στοιχεία Μητρώου/ Επιχείρησης" από την ηλεκτρονική πλατφόρμα της Ανεξάρτητης Αρχής Δημοσίων Εσόδων, όπως αυτά εμφανίζονται στο taxisnet, από την οποία να προκύπτει η μη αναστολή της επιχειρηματικής δραστηριότητάς τους.

Προκειμένου για τα σωματεία και τους συνεταιρισμούς, το Ενιαίο Πιστοποιητικό Δικαστικής Φερεγγυότητας εκδίδεται για τα σωματεία από το αρμόδιο Πρωτοδικείο, και για τους συνεταιρισμούς για το χρονικό διάστημα έως τις 31.12.2019 από το Ειρηνοδικείο και μετά την παραπάνω ημερομηνία από το Γ.Ε.Μ.Η.

δ) για τις λοιπές περιπτώσεις της παραγράφου 2.2.3.4, υπεύθυνη δήλωση του προσφέροντος οικονομικού φορέα ότι δεν συντρέχουν στο πρόσωπό του οι οριζόμενοι στην παράγραφο λόγοι αποκλεισμού[87].

ε) για την παράγραφο 2.2.3.9. υπεύθυνη δήλωση του προσφέροντος οικονομικού φορέα περί μη επιβολής σε βάρος του της κύρωσης του οριζόντιου αποκλεισμού, σύμφωνα τις διατάξεις της κείμενης νομοθεσίας.

στ)

ζ) για την παράγραφο 2.2.3.5α, υποβάλλεται από τον προσωρινό ανάδοχο, μαζί με τα υπόλοιπα δικαιολογητικά κατακύρωσης, υπεύθυνη δήλωση, στην οποία δηλώνεται ότι δεν συντρέχουν οι καταστάσεις ρωσικής εμπλοκής που περιγράφονται στην εν λόγω παράγραφο *(υπόδειγμα του περιεχομένου της υπεύθυνης δήλωσης περιλαμβάνεται στο Παράρτημα XII της παρούσας Διακήρυξης*). Η

[86] Εφόσον η αναθέτουσα αρχή την επιλέξει ως λόγο αποκλεισμού.
[87] Παρ. 4 του άρθρου 74 του ν. 4412/2016

υπεύθυνη δήλωση υπογράφεται από τον νόμιμο εκπρόσωπο του οικονομικού φορέα, σύμφωνα με τα προβλεπόμενα στο άρθρο 79Α του ν. 4412/2016.

Β. 2. Για την απόδειξη της απαίτησης του άρθρου 2.2.4. (απόδειξη καταλληλότητας για την άσκηση επαγγελματικής δραστηριότητας) προσκομίζουν πιστοποιητικό/βεβαίωση του οικείου επαγγελματικού ή εμπορικού μητρώου του κράτους εγκατάστασης. Οι οικονομικοί φορείς που είναι εγκατεστημένοι σε κράτος μέλος της Ευρωπαϊκής Ένωσης προσκομίζουν πιστοποιητικό/βεβαίωση του αντίστοιχου επαγγελματικού ή εμπορικού μητρώου του Παραρτήματος XI του Προσαρτήματος Α΄ του ν. 4412/2016, με το οποίο πιστοποιείται αφενός η εγγραφή τους σε αυτό και αφετέρου το ειδικό επάγγελμά τους. Στην περίπτωση που χώρα δεν τηρεί τέτοιο μητρώο, το έγγραφο ή το πιστοποιητικό μπορεί να αντικαθίσταται από ένορκη βεβαίωση ή, στα κράτη - μέλη ή στις χώρες όπου δεν προβλέπεται ένορκη βεβαίωση, από υπεύθυνη δήλωση του ενδιαφερομένου ενώπιον αρμόδιας δικαστικής ή διοικητικής αρχής, συμβολαιογράφου ή αρμόδιου επαγγελματικού ή εμπορικού οργανισμού της χώρας καταγωγής ή της χώρας όπου είναι εγκατεστημένος ο οικονομικός φορέας ότι δεν τηρείται τέτοιο μητρώο και ότι ασκεί τη δραστηριότητα που απαιτείται για την εκτέλεση του αντικειμένου της υπό ανάθεση σύμβασης.[88]

Οι εγκατεστημένοι στην Ελλάδα οικονομικοί φορείς προσκομίζουν βεβαίωση εγγραφής στο Βιοτεχνικό ή Εμπορικό ή Βιομηχανικό Επιμελητήριο ή στο Μητρώο Κατασκευαστών Αμυντικού Υλικού ή πιστοποιητικό που εκδίδεται από την οικεία υπηρεσία του Γ.Ε.Μ.Η. των ως άνω Επιμελητηρίων. Για την απόδειξη άσκησης γεωργικού ή κτηνοτροφικού επαγγέλματος, οι αναθέτουσες αρχές απαιτούν σχετική βεβαίωση άσκησης επαγγέλματος, από αρμόδια διοικητική αρχή ή αρχή Οργανισμού Τοπικής Αυτοδιοίκησης.

Επισημαίνεται ότι, τα δικαιολογητικά που αφορούν στην απόδειξη της απαίτησης του άρθρου 2.2.4 (απόδειξη καταλληλότητας για την άσκηση επαγγελματικής δραστηριότητας) γίνονται αποδεκτά, εφόσον έχουν εκδοθεί έως τριάντα (30) εργάσιμες ημέρες πριν από την υποβολή τους, εκτός εάν, σύμφωνα με τις ειδικότερες διατάξεις αυτών, φέρουν συγκεκριμένο χρόνο ισχύος.

Β.3. Για την απόδειξη της οικονομικής και χρηματοοικονομικής επάρκειας της παραγράφου 2.2.5 οι οικονομικοί φορείς δεν απαιτείται να προσκομίσουν.

Β.4. Για την απόδειξη της τεχνικής ικανότητας της παραγράφου 2.2.6 οι οικονομικοί φορείς δεν απαιτείται να προσκομίσουν.[89]

Β.5. Για την απόδειξη της συμμόρφωσής τους με πρότυπα διασφάλισης ποιότητας και πρότυπα περιβαλλοντικής διαχείρισης της παραγράφου 2.2.7 οι οικονομικοί φορείς τα κάτωθι πιστοποιητικά:

- **ISO 9001**
- **ISO 14001**

Β.6. Για την απόδειξη της νόμιμης εκπροσώπησης, στις περιπτώσεις που ο οικονομικός φορέας είναι νομικό πρόσωπο και εγγράφεται υποχρεωτικά ή προαιρετικά, κατά την κείμενη νομοθεσία, και δηλώνει την εκπροσώπηση και τις μεταβολές της σε αρμόδια αρχή (πχ ΓΕΜΗ), προσκομίζει σχετικό πιστοποιητικό ισχύουσας εκπροσώπησης, το οποίο πρέπει να έχει εκδοθεί έως τριάντα (30) εργάσιμες ημέρες πριν από την υποβολή του, εκτός αν αυτό φέρει συγκεκριμένο χρόνο ισχύος.

Ειδικότερα για τους ημεδαπούς οικονομικούς φορείς προσκομίζονται:

i) **για την απόδειξη της νόμιμης εκπροσώπησης**, στις περιπτώσεις που ο οικονομικός φορέας είναι νομικό πρόσωπο και υποχρεούται, κατά την κείμενη νομοθεσία, να δηλώνει την εκπροσώπηση και τις μεταβολές

---

88 Πρβλ. Παράρτημα XI Προσαρτήματος Α ν. 4412/2016. Επισημαίνεται ότι η Α.Α. απαιτεί στην εκάστοτε διακήρυξη, κατά περίπτωση, για τους εγκατεστημένους στην Ελλάδα οικονομικούς φορείς βεβαίωση εγγραφής σε ένα από τα σχετικά Επιμελητήρια/ Μητρώα, κατά περίπτωση .

89 Συμπληρώνεται από την Α.Α. με ένα ή περισσότερα από τα δικαιολογητικά που αναφέρονται στο Μέρος ΙΙ του Παραρτήματος XII του Προσαρτήματος Α΄ του ν. 4412/2016, τα οποία αντιστοιχούν, σε κάθε περίπτωση, στα κριτήρια τεχνικής και επαγγελματικής ικανότητας που έχει θέσει η αναθέτουσα αρχή στο άρθρο 2.2.6.

της στο ΓΕΜΗ[90], προσκομίζει σχετικό πιστοποιητικό ισχύουσας εκπροσώπησης[91], το οποίο πρέπει να έχει εκδοθεί έως τριάντα (30) εργάσιμες ημέρες πριν από την υποβολή του.

ii) Για την **απόδειξη της νόμιμης σύστασης και των μεταβολών** του νομικού προσώπου γενικό πιστοποιητικό μεταβολών του ΓΕΜΗ, εφόσον έχει εκδοθεί έως τρεις (3) μήνες πριν από την υποβολή του.

Στις λοιπές περιπτώσεις τα κατά περίπτωση νομιμοποιητικά έγγραφα σύστασης και νόμιμης εκπροσώπησης (όπως καταστατικά, πιστοποιητικά μεταβολών, αντίστοιχα ΦΕΚ, αποφάσεις συγκρότησης οργάνων διοίκησης σε σώμα, κλπ., ανάλογα με τη νομική μορφή του οικονομικού φορέα), συνοδευόμενα από υπεύθυνη δήλωση του νόμιμου εκπροσώπου ότι εξακολουθούν να ισχύουν κατά την υποβολή τους.

Σε περίπτωση που για τη διενέργεια της παρούσας διαδικασίας ανάθεσης έχουν χορηγηθεί εξουσίες σε πρόσωπο πλέον αυτών που αναφέρονται στα παραπάνω έγγραφα, προσκομίζεται επιπλέον απόφαση-πρακτικό του αρμόδιου καταστατικού οργάνου διοίκησης του νομικού προσώπου με την οποία χορηγήθηκαν οι σχετικές εξουσίες. Όσον αφορά τα φυσικά πρόσωπα, εφόσον έχουν χορηγηθεί εξουσίες σε τρίτα πρόσωπα, προσκομίζεται εξουσιοδότηση του οικονομικού φορέα.

---

[90] Σύμφωνα με το άρθρο 16 του ν. 4919/2022, στο ΓΕΜΗ **εγγράφονται υποχρεωτικά:**

α) Η Ανώνυμη Εταιρεία (Α.Ε.) του ν. **4548/2018** (**Α΄ 104**),
β) η Εταιρεία Περιορισμένης Ευθύνης (Ε.Π.Ε.) του ν. **3190/1955** (**Α΄ 91**),
γ) η Ιδιωτική Κεφαλαιουχική Εταιρεία (Ι.Κ.Ε.) του ν. **4072/2012** (**Α΄ 86**),
δ) η Ομόρρυθμη και Ετερόρρυθμη (απλή ή κατά μετοχές) Εταιρεία του ν. **4072/2012**,
ε) ο Αστικός Συνεταιρισμός του ν. **1667/1986** (**Α΄ 196**), στον οποίο περιλαμβάνονται ο αλληλασφαλιστικός, ο πιστωτικός, ο οικοδομικός συνεταιρισμός και η ενεργειακή κοινότητα,
στ) η Κοινωνική Συνεταιριστική Επιχείρηση (Κοιν.Σ.ΕΠ.) και ο Συνεταιρισμός Εργαζομένων του ν. **4430/2016** (**Α΄ 205**),
ζ) ο Κοινωνικός Συνεταιρισμός Περιορισμένης Ευθύνης (Κοιν.Σ.Π.Ε.) του **άρθρου 12** του ν. **2716/1999** (**Α΄ 96**),
η) η Αστική Εταιρεία με οικονομικό σκοπό του άρθρου 784 ΑΚ και του **άρθρου 270** του ν. **4072/2012**,
θ) ο Ευρωπαϊκός Όμιλος Οικονομικού Σκοπού του Κανονισμού (ΕΟΚ) 2137/1985/ΕΟΚ (L 199, διορθωτικό L 247) που έχει την έδρα του στην ημεδαπή,
ι) η Ευρωπαϊκή Εταιρεία του Κανονισμού (ΕΚ) 2157/2001 (L 294) που έχει την έδρα της στην ημεδαπή,
ια) η Ευρωπαϊκή Συνεταιριστική Εταιρεία του Κανονισμού (ΕΚ) 1435/2003 (L 207), που έχει την έδρα της στην ημεδαπή,
ιβ) τα υποκαταστήματα ή πρακτορεία που διατηρούν στην ημεδαπή οι αλλοδαπές εταιρείες με τη μορφή της ανώνυμης εταιρείας, της εταιρείας περιορισμένης ευθύνης και της ετερόρρυθμης κατά μετοχές εταιρείας που έχουν την έδρα τους σε κράτος μέλος της Ευρωπαϊκής Ένωσης (ΕΕ),
ιγ) τα υποκαταστήματα ή τα πρακτορεία που διατηρούν στην ημεδαπή οι αλλοδαπές εταιρείες που έχουν έδρα σε τρίτη χώρα και έχουν νομική μορφή ανάλογη με εκείνη των αλλοδαπών εταιρειών που αναφέρεται στην περ. ιβ),
ιδ) τα υποκαταστήματα ή τα πρακτορεία, μέσω των οποίων ενεργούν εμπορικές πράξεις στην ημεδαπή τα φυσικά ή νομικά πρόσωπα ή ενώσεις προσώπων που έχουν την κύρια εγκατάσταση ή την έδρα τους στην αλλοδαπή και δεν εμπίπτουν στις περ. ιβ) και ιγ),
ιε) η κοινοπραξία του **άρθρου 293** του ν. **4072/2012**,
ιστ) οι ατομικές επιχειρήσεις με εγκατάσταση στην ημεδαπή και σκοπό το κέρδος που:
ιστα) διενεργούν εμπορικές πράξεις στο όνομά τους, κατά σύνηθες επάγγελμα, ή
ιστβ) διαθέτουν αγαθά ή υπηρεσίες ή διαμεσολαβούν στη διάθεση αυτών με επιχειρηματικό κίνδυνο, μέσω οργανωμένης υποδομής ή μέσω εκμετάλλευσης της εργασίας τρίτων προσώπων.

Στο Γ.Ε.ΜΗ. μπορούν να εγγράφονται προαιρετικά οι αγροτικοί συνεταιρισμοί του ν. **4673/2020** (**Α΄ 52**).

Δεν εγγράφονται στο Γ.Ε.ΜΗ.:
α) οι αστικές εταιρείες για την άσκηση επαγγελματικής δραστηριότητας δικηγόρων, συμβολαιογράφων και δικαστικών επιμελητών,
β) τα γραφεία ή υποκαταστήματα αλλοδαπών εταιρειών ή επιχειρήσεων που έχουν εγκατασταθεί στην Ελλάδα, σύμφωνα με το **άρθρο 25** του ν. **27/1975** (**Α΄ 77**) και τον α.ν. **378/1968** (**Α΄ 82**),
γ) η Ναυτική Εταιρεία που συστήνεται κατά τον ν. **959/1979** (**Α΄ 192**) και η Ναυτιλιακή Εταιρεία Πλοίων Αναψυχής (Ν.Ε.Π.Α.) που συστήνεται κατά τον ν. **3182/2003** (**Α΄ 220**),
δ) τα γραφεία αλλοδαπών εταιρειών που εγκαθίστανται στην Ελλάδα, σύμφωνα με τον α.ν. **89/1967** (**Α΄ 132**).

[91] Το πιστοποιητικό Ισχύουσας Εκπροσώπησης (καταχωρίσεις μεταβολών εκπροσώπησης) παρουσιάζει τις σχετικές με τη διοίκηση και εκπροσώπηση της εταιρείας καταχωρίσεις/μεταβολές στο Γενικό Εμπορικό Μητρώο.
Το Αναλυτικό Πιστοποιητικό Εκπροσώπησης παρουσιάζει τα στοιχεία των προσώπων που διοικούν και εκπροσωπούν την εταιρεία αυτή τη στιγμή, καθώς και το εύρος των αρμοδιοτήτων τους

Οι αλλοδαποί οικονομικοί φορείς προσκομίζουν τα προβλεπόμενα, κατά τη νομοθεσία της χώρας εγκατάστασης, αποδεικτικά έγγραφα και εφόσον δεν προβλέπονται, υπεύθυνη δήλωση του νόμιμου εκπροσώπου, από την οποία αποδεικνύονται τα ανωτέρω ως προς τη νόμιμη σύσταση, μεταβολές και εκπροσώπηση του οικονομικού φορέα.

Οι ως άνω υπεύθυνες δηλώσεις γίνονται αποδεκτές, εφόσον έχουν συνταχθεί μετά την κοινοποίηση της πρόσκλησης για την υποβολή των δικαιολογητικών.

Από τα ανωτέρω έγγραφα πρέπει να προκύπτουν η νόμιμη σύσταση του οικονομικού φορέα, όλες οι σχετικές τροποποιήσεις των καταστατικών, το/τα πρόσωπο/α που δεσμεύει/ουν νόμιμα την εταιρεία κατά την ημερομηνία διενέργειας του διαγωνισμού (νόμιμος εκπρόσωπος, δικαίωμα υπογραφής κλπ.), τυχόν τρίτοι, στους οποίους έχει χορηγηθεί εξουσία εκπροσώπησης, καθώς και η θητεία του/των ή/και των μελών του οργάνου διοίκησης/ νόμιμου εκπροσώπου.

Β.7. Οι οικονομικοί φορείς που είναι εγγεγραμμένοι σε επίσημους καταλόγους[92] που προβλέπονται από τις εκάστοτε ισχύουσες εθνικές διατάξεις ή διαθέτουν πιστοποίηση από οργανισμούς πιστοποίησης που συμμορφώνονται με τα ευρωπαϊκά πρότυπα πιστοποίησης, κατά την έννοια του Παραρτήματος VII του Προσαρτήματος Α΄ του ν. 4412/2016, μπορούν να προσκομίζουν στις αναθέτουσες αρχές πιστοποιητικό εγγραφής εκδιδόμενο από την αρμόδια αρχή ή το πιστοποιητικό που εκδίδεται από τον αρμόδιο οργανισμό πιστοποίησης.

Στα πιστοποιητικά αυτά αναφέρονται τα δικαιολογητικά βάσει των οποίων έγινε η εγγραφή των εν λόγω οικονομικών φορέων στον επίσημο κατάλογο ή η πιστοποίηση και η κατάταξη στον εν λόγω κατάλογο.

Η πιστοποιούμενη εγγραφή στους επίσημους καταλόγους από τους αρμόδιους οργανισμούς ή το πιστοποιητικό, που εκδίδεται από τον οργανισμό πιστοποίησης, συνιστά τεκμήριο καταλληλότητας όσον αφορά τις απαιτήσεις ποιοτικής επιλογής, τις οποίες καλύπτει ο επίσημος κατάλογος ή το πιστοποιητικό.

Οι οικονομικοί φορείς που είναι εγγεγραμμένοι σε επίσημους καταλόγους απαλλάσσονται από την υποχρέωση υποβολής των δικαιολογητικών που αναφέρονται στο πιστοποιητικό εγγραφής τους. Ειδικώς, όσον αφορά την καταβολή των εισφορών κοινωνικής ασφάλισης και των φόρων και τελών, προσκομίζονται πέραν της βεβαίωσης εγγραφής στον επίσημο κατάλογο και πιστοποιητικά, κατά τα οριζόμενα ανωτέρω στην περίπτωση Β.1, υποπερ. i, ii και iii της περ. β.

Β.8. Οι ενώσεις οικονομικών φορέων που υποβάλλουν κοινή προσφορά, υποβάλλουν τα παραπάνω, κατά περίπτωση δικαιολογητικά, για κάθε οικονομικό φορέα που συμμετέχει στην ένωση, σύμφωνα με τα ειδικότερα προβλεπόμενα στο άρθρο 19 παρ. 2 του ν. 4412/2016.

Β.9. Στην περίπτωση που οικονομικός φορέας επιθυμεί να στηριχθεί στις ικανότητες άλλων φορέων, σύμφωνα με την παράγραφο 2.2.8 για την απόδειξη ότι θα έχει στη διάθεσή του τους αναγκαίους πόρους, προσκομίζει, ιδίως, σχετική έγγραφη δέσμευση των φορέων αυτών για τον σκοπό αυτό. Ειδικότερα, προσκομίζεται έγγραφο (συμφωνητικό ή σε περίπτωση νομικού προσώπου απόφαση του αρμόδιου οργάνου διοίκησης αυτού ή σε περίπτωση φυσικού προσώπου υπεύθυνη δήλωση), δυνάμει του οποίου αμφότεροι, διαγωνιζόμενος οικονομικός φορέας και τρίτος φορέας, εγκρίνουν τη μεταξύ τους συνεργασία για την κατά περίπτωση παροχή προς τον διαγωνιζόμενο της χρηματοοικονομικής ή/και τεχνικής ή/και επαγγελματικής ικανότητας του φορέα, ώστε αυτή να είναι στη διάθεση του διαγωνιζομένου για την εκτέλεση της Σύμβασης. Η σχετική αναφορά πρέπει να είναι λεπτομερής και να αναφέρει κατ' ελάχιστον τους συγκεκριμένους πόρους που θα είναι διαθέσιμοι για την εκτέλεση της σύμβασης και τον τρόπο με τον οποίο θα χρησιμοποιηθούν αυτοί για την εκτέλεση της σύμβασης. Ο τρίτος θα δεσμεύεται ρητά ότι θα διαθέσει στον διαγωνιζόμενο τους συγκεκριμένους πόρους κατά τη διάρκεια της σύμβασης και ο διαγωνιζόμενος ότι θα κάνει χρήση αυτών σε περίπτωση που του ανατεθεί η σύμβαση.

Β.10. Στην περίπτωση που ο οικονομικός φορέας δηλώνει στην προσφορά του ότι θα κάνει χρήση υπεργολάβων, στις ικανότητες των οποίων δεν στηρίζεται, προσκομίζεται υπεύθυνη δήλωση του προσφέροντος με αναφορά του τμήματος της σύμβασης το οποίο προτίθεται να αναθέσει σε τρίτους υπό

[92] Άρθρο 83 ν. 4412/2016.

μορφή υπεργολαβίας και υπεύθυνη δήλωση των υπεργολάβων ότι αποδέχονται την εκτέλεση των εργασιών.

Β.11. Επισημαίνεται ότι γίνονται αποδεκτές:

- οι ένορκες βεβαιώσεις που αναφέρονται στην παρούσα Διακήρυξη, εφόσον έχουν συνταχθεί έως τρεις (3) μήνες πριν από την υποβολή τους,
- οι υπεύθυνες δηλώσεις, εφόσον έχουν συνταχθεί μετά την κοινοποίηση της πρόσκλησης για την υποβολή των δικαιολογητικών. Σημειώνεται ότι δεν απαιτείται θεώρηση του γνησίου της υπογραφής τους.

2.3 Κριτήρια Ανάθεσης

2.3.1 Κριτήριο ανάθεσης[93]

Κριτήριο ανάθεσης[94] της Σύμβασης είναι η πλέον συμφέρουσα από οικονομική άποψη προσφορά:

Α) βάσει τιμής[95]

2.4 Κατάρτιση - Περιεχόμενο Προσφορών

2.4.1 Γενικοί όροι υποβολής προσφορών

Οι προσφορές υποβάλλονται με βάση τις απαιτήσεις που ορίζονται στο Παράρτημα Ι της Διακήρυξης, για το σύνολο της προκηρυχθείσας ποσότητας της προμήθειας ανά είδος /τμήμα.

Δεν επιτρέπονται εναλλακτικές προσφορές.

Η ένωση Οικονομικών Φορέων υποβάλλει κοινή προσφορά, η οποία υπογράφεται υποχρεωτικά ηλεκτρονικά είτε από όλους τους Οικονομικούς Φορείς που αποτελούν την ένωση, είτε από εκπρόσωπό τους νομίμως εξουσιοδοτημένο. Στην προσφορά δηλώνεται η έκταση και το είδος της συμμετοχής του κάθε μέλους της ένωσης, συμπεριλαμβανομένης της κατανομής αμοιβής μεταξύ τους, καθώς και ο εκπρόσωπος/συντονιστής αυτής. Η εν λόγω δήλωση περιλαμβάνεται είτε στο ΕΕΕΣ (Μέρος ΙΙ. Ενότητα Α) είτε στη συνοδευτική αυτού υπεύθυνη δήλωση που δύναται να υποβάλλουν τα μέλη της ένωσης. Για την υπογραφή της προδικαστικής προσφυγής από τον εκπρόσωπο / συντονιστή της ένωσης απαιτείται ρητή εξουσιοδότηση. Η εν λόγω εξουσιοδότηση μπορεί να περιλαμβάνεται είτε στο ΕΕΕΣ (Μέρος ΙΙ. Ενότητα Α), είτε στη συνοδευτική αυτού υπεύθυνη δήλωση, είτε στα έγγραφα συμφωνίας των οικονομικών φορέων για συμμετοχή στο διαγωνισμό ως ένωση, είτε στα πρακτικά των αρμοδίων οργάνων διοίκησης των μελών της ένωσης[96].

Οι οικονομικοί φορείς μπορούν να αποσύρουν την προσφορά τους, πριν την καταληκτική ημερομηνία υποβολής προσφοράς, χωρίς να απαιτείται έγκριση εκ μέρους του αποφαινόμενου οργάνου της

---

93 Άρθρο 86 ν. 4412/2016 και τυποποιημένο έντυπο 2 Παραρτήματος ΙΙ (Προκήρυξη σύμβασης), παρ. ΙΙ.2.5 Εκτελεστικού Κανονισμού (ΕΕ) 2015/1986 της Επιτροπής (L 296)

94 Τα κριτήρια ανάθεσης πρέπει να συνδέονται με το αντικείμενο της σύμβασης, σύμφωνα με την παράγραφο 8 του άρθρου 86 του ν. 4412/2016. Διασφαλίζουν τη δυνατότητα αποτελεσματικού ανταγωνισμού και συνοδεύονται από προδιαγραφές που επιτρέπουν την αποτελεσματική επαλήθευση των πληροφοριών που παρέχονται από τους προσφέροντες, προκειμένου να αξιολογείται ο βαθμός συμμόρφωσής τους προς τα κριτήρια ανάθεσης. Εάν υπάρχουν αμφιβολίες, οι Α.Α. επαληθεύουν αποτελεσματικά την ακρίβεια των πληροφοριών και αποδείξεων, τις οποίες παρέχουν οι προσφέροντες (παρ. 9 άρθρου 86). Πρβλ και Κατευθυντήρια Οδηγία 11/2015 Ε.Α.Α.ΔΗ.ΣΥ. (ΑΔΑ ΩΛΝ4ΟΞΤΒ-ΜΙΦ)

95 Εάν η τιμή είναι το μοναδικό κριτήριο ανάθεσης η αξιολόγηση γίνεται μόνο βάσει αυτής.

96 Πρβλ. ΔΕΦ Αθηνών, ΙΓ Τμήμα (Ακυρ.), 728/2023

αναθέτουσας αρχής, υποβάλλοντας έγγραφη ειδοποίηση προς την αναθέτουσα αρχή μέσω της λειτουργικότητας «Επικοινωνία» του ΕΣΗΔΗΣ.[97]

2.4.2 Χρόνος και Τρόπος υποβολής προσφορών

2.4.2.1. Οι προσφορές υποβάλλονται από τους ενδιαφερόμενους ηλεκτρονικά, μέσω του ΕΣΗΔΗΣ, μέχρι την καταληκτική ημερομηνία και ώρα που ορίζει η παρούσα διακήρυξη, στην Ελληνική Γλώσσα, σε ηλεκτρονικό φάκελο, σύμφωνα με τα αναφερόμενα στον ν.4412/2016, ιδίως στα άρθρα 36 και 37 και στην κατ' εξουσιοδότηση της παρ. 5 του άρθρου 36 του ν.4412/2016 εκδοθείσα υπ' αριθμ. 64233/08.06.2021 (Β΄2453/ 09.06.2021) Κοινή Απόφαση των Υπουργών Ανάπτυξης και Επενδύσεων και Ψηφιακής Διακυβέρνησης, με θέμα «Ρυθμίσεις τεχνικών ζητημάτων που αφορούν την ανάθεση των Δημοσίων Συμβάσεων Προμηθειών και Υπηρεσιών με χρήση των επιμέρους εργαλείων και διαδικασιών του Εθνικού Συστήματος Ηλεκτρονικών Δημοσίων Συμβάσεων (ΕΣΗΔΗΣ)» (εφεξής Κ.Υ.Α. ΕΣΗΔΗΣ Προμήθειες και Υπηρεσίες).

Για τη συμμετοχή στον διαγωνισμό οι ενδιαφερόμενοι οικονομικοί φορείς απαιτείται να διαθέτουν προηγμένη ηλεκτρονική υπογραφή που υποστηρίζεται τουλάχιστον από αναγνωρισμένο (εγκεκριμένο) πιστοποιητικό, το οποίο χορηγήθηκε από πάροχο υπηρεσιών πιστοποίησης, ο οποίος περιλαμβάνεται στον κατάλογο εμπίστευσης που προβλέπεται στην απόφαση 2009/767/ΕΚ και σύμφωνα με τα οριζόμενα στον Κανονισμό (ΕΕ) 910/2014 και να εγγραφούν στο ΕΣΗΔΗΣ, σύμφωνα με την περ. β της παρ. 2 του άρθρου 37 του ν. 4412/2016 και τις διατάξεις του άρθρου 6 της Κ.Υ.Α. ΕΣΗΔΗΣ Προμήθειες και Υπηρεσίες.

2.4.2.2. Ο χρόνος υποβολής της προσφοράς μέσω του ΕΣΗΔΗΣ βεβαιώνεται αυτόματα από το ΕΣΗΔΗΣ με υπηρεσίες χρονοσήμανσης, σύμφωνα με τα οριζόμενα στο άρθρο 37 του ν. 4412/2016 και τις διατάξεις του άρθρου 10 της ως άνω κοινής υπουργικής απόφασης.
Μετά την παρέλευση της καταληκτικής ημερομηνίας και ώρας, δεν υπάρχει η δυνατότητα υποβολής προσφοράς στο ΕΣΗΔΗΣ. Σε περιπτώσεις τεχνικής αδυναμίας λειτουργίας του ΕΣΗΔΗΣ, η αναθέτουσα αρχή ρυθμίζει τα της συνέχειας του διαγωνισμού με αιτιολογημένη απόφασή της.[98]

2.4.2.3. Οι οικονομικοί φορείς υποβάλλουν με την προσφορά τους τα ακόλουθα σύμφωνα με τις διατάξεις του άρθρου 13 της Κ.Υ.Α. ΕΣΗΔΗΣ Προμήθειες και Υπηρεσίες:
(α) έναν ηλεκτρονικό (υπο)φάκελο με την ένδειξη «Δικαιολογητικά Συμμετοχής–Τεχνική Προσφορά», στον οποίο περιλαμβάνεται το σύνολο των κατά περίπτωση απαιτούμενων δικαιολογητικών και η τεχνική προσφορά, σύμφωνα με τις διατάξεις της κείμενης νομοθεσίας και την παρούσα.

(β) έναν ηλεκτρονικό (υπο)φάκελο με την ένδειξη «Οικονομική Προσφορά», στον οποίο περιλαμβάνεται η οικονομική προσφορά του οικονομικού φορέα και το σύνολο των κατά περίπτωση απαιτούμενων δικαιολογητικών.

Από τον Οικονομικό Φορέα σημαίνονται, με χρήση της σχετικής λειτουργικότητας του ΕΣΗΔΗΣ, τα στοιχεία εκείνα της προσφοράς του που έχουν εμπιστευτικό χαρακτήρα, σύμφωνα με τα οριζόμενα στο άρθρο 21 του ν. 4412/2016. Εφόσον ένας οικονομικός φορέας χαρακτηρίζει πληροφορίες ως εμπιστευτικές, λόγω ύπαρξης τεχνικού ή εμπορικού απορρήτου, στη σχετική δήλωσή του αναφέρει ρητά όλες τις σχετικές διατάξεις νόμου ή διοικητικές πράξεις που επιβάλλουν την εμπιστευτικότητα της συγκεκριμένης πληροφορίας.

Δεν χαρακτηρίζονται ως εμπιστευτικές, πληροφορίες σχετικά με τις τιμές μονάδας, τις προσφερόμενες ποσότητες, την οικονομική προσφορά και τα στοιχεία της τεχνικής προσφοράς που χρησιμοποιούνται για την αξιολόγησή της.

2.4.2.4. Εφόσον οι Οικονομικοί Φορείς καταχωρίσουν τα στοιχεία, με τα δεδομένα και συνημμένα ηλεκτρονικά αρχεία, που αφορούν δικαιολογητικά συμμετοχής-τεχνικής προσφοράς και οικονομικής προσφοράς τους στις αντίστοιχες ειδικές ηλεκτρονικές φόρμες του ΕΣΗΔΗΣ, στη συνέχεια, μέσω σχετικής

---

97 Άρθρο 15 ΚΥΑ ΕΣΗΔΗΣ Προμήθειες και Υπηρεσίες

98 Άρθρο 37 παρ. 4 του ν. 4412/2016 και άρθρο 4 παρ. 2 Κ.Υ.Α. ΕΣΗΔΗΣ Προμήθειες και- Υπηρεσίες.

λειτουργικότητας, εξάγουν αναφορές (εκτυπώσεις) σε μορφή ηλεκτρονικών αρχείων με μορφότυπο PDF, τα οποία αποτελούν συνοπτική αποτύπωση των καταχωρισμένων στοιχείων. Τα ηλεκτρονικά αρχεία των εν λόγω αναφορών (εκτυπώσεων) υπογράφονται ψηφιακά, σύμφωνα με τις προβλεπόμενες διατάξεις (περ. β της παρ. 2 του άρθρου 37) και επισυνάπτονται από τον Οικονομικό Φορέα στους αντίστοιχους υποφακέλους. Επισημαίνεται ότι η εξαγωγή και η επισύναψη των προαναφερθεισών αναφορών (εκτυπώσεων) δύναται να πραγματοποιείται για κάθε υποφακέλο ξεχωριστά, από τη στιγμή που έχει ολοκληρωθεί η καταχώριση των στοιχείων σε αυτόν[99].

2.4.2.5. Ειδικότερα, όσον αφορά τα συνημμένα ηλεκτρονικά αρχεία της προσφοράς, οι Οικονομικοί Φορείς τα καταχωρίζουν στους ανωτέρω (υπο)φακέλους μέσω του Υποσυστήματος, ως εξής :

Τα έγγραφα που καταχωρίζονται στην ηλεκτρονική προσφορά και δεν απαιτείται να προσκομισθούν και σε έντυπη μορφή, γίνονται αποδεκτά κατά περίπτωση, σύμφωνα με τα προβλεπόμενα στις διατάξεις:

α) είτε των άρθρων 13, 14 και 28 του ν. 4727/2020 (Α΄ 184) περί ηλεκτρονικών δημοσίων εγγράφων που φέρουν ηλεκτρονική υπογραφή ή σφραγίδα και, εφόσον πρόκειται για αλλοδαπά δημόσια ηλεκτρονικά έγγραφα, εάν φέρουν επισημείωση e-Apostille

β) είτε των άρθρων 15 και 27[100] του ν. 4727/2020 (Α΄ 184) περί ηλεκτρονικών ιδιωτικών εγγράφων που φέρουν ηλεκτρονική υπογραφή ή σφραγίδα

γ) είτε του άρθρου 11 του ν. 2690/1999 (Α΄ 45)[101],

δ) είτε της παρ. 2 του άρθρου 37 του ν. 4412/2016, περί χρήσης ηλεκτρονικών υπογραφών σε ηλεκτρονικές διαδικασίες δημοσίων συμβάσεων,

ε) είτε της παρ. 8 του άρθρου 92 του ν. 4412/2016, περί συνυποβολής υπεύθυνης δήλωσης στην περίπτωση απλής φωτοτυπίας ιδιωτικών εγγράφων. [102]

Επιπλέον, δεν προσκομίζονται σε έντυπη μορφή τα ΦΕΚ[103] και ενημερωτικά και τεχνικά φυλλάδια και άλλα έντυπα, εταιρικά ή μη, με ειδικό τεχνικό περιεχόμενο, δηλαδή έντυπα με αμιγώς τεχνικά χαρακτηριστικά, όπως αριθμούς, αποδόσεις σε διεθνείς μονάδες, μαθηματικούς τύπους και σχέδια.

Ειδικότερα, τα στοιχεία και δικαιολογητικά για τη συμμετοχή του Οικονομικού Φορέα στη διαδικασία καταχωρίζονται από αυτόν σε μορφή ηλεκτρονικών αρχείων με μορφότυπο PDF**.**

Έως την ημέρα και ώρα αποσφράγισης των προσφορών προσκομίζονται με ευθύνη του οικονομικού φορέα στην αναθέτουσα αρχή, σε έντυπη μορφή και σε κλειστό-ούς φάκελο-ους, στον οποίο αναγράφεται ο αποστολέας και ως παραλήπτης η Επιτροπή Διαγωνισμού του παρόντος διαγωνισμού, τα

---

99 Άρθρο 13 παρ. 1.4 και 1.5 της Κ.Υ.Α. ΕΣΗΔΗΣ Προμήθειες και Υπηρεσίες

100 Βλ. σχετικά με την ηλεκτρονική υπεύθυνη δήλωση το άρθρο εικοστό έβδομο της από 20.3.2020 Π.Ν.Π., (Α 68) - που κυρώθηκε με το άρθρο 1 του ν. 4683/2020 (Α΄83)-κατά τις παραγράφους 1 και 2 του οποίου:" Η υπεύθυνη δήλωση του άρθρου 8 του ν. 1599/1986 (Α` 75) μπορεί να συντάσσεται στην Ενιαία Ψηφιακή Πύλη της Δημόσιας Διοίκησης του άρθρου 52 του ν. 4635/2019, μέσω της ηλεκτρονικής εφαρμογής «e-Dilosi». Η ηλεκτρονική υπεύθυνη δήλωση υποβάλλεται και γίνεται αποδεκτή σύμφωνα με τα οριζόμενα στο εικοστό τέταρτο άρθρο της παρούσας. 2. Η αυθεντικοποίηση που πραγματοποιείται για τη χρήση της ηλεκτρονικής εφαρμογής της παρ. 1 του παρόντος έχει την ίδια ισχύ με τη βεβαίωση γνήσιου υπογραφής του άρθρου 11 του ν. 2690/1999 (Α` 45). Η ημερομηνία που αναγράφεται στην προηγμένη ή εγκεκριμένη ηλεκτρονική σφραγίδα του Υπουργείου Ψηφιακής Διακυβέρνησης αντιστοιχεί στην ημερομηνία έκδοσης της ηλεκτρονικής υπεύθυνης δήλωσης. Εφόσον τηρούνται οι όροι του προηγούμενου εδαφίου, η ηλεκτρονική υπεύθυνη δήλωση, τόσο ως ηλεκτρονικό, όσο και ως έντυπο έγγραφο, συνιστά έγγραφο βέβαιης χρονολογίας".

101 Βλ. σχετικά, τις παραγράφους 1 και 3 του άρθρου: «1. […]Στις περιπτώσεις που ο νόμος απαιτεί βεβαίωση του γνησίου της υπογραφής του ενδιαφερομένου, αρκεί η εγκεκριμένη ηλεκτρονική υπογραφή ή η εγκεκριμένη ηλεκτρονική σφραγίδα του ενδιαφερομένου, εφόσον το έγγραφο διακινείται ηλεκτρονικά» […] 3. Τα ηλεκτρονικά έγγραφα υποβάλλονται και γίνονται υποχρεωτικά αποδεκτά, σύμφωνα με τα οριζόμενα στα άρθρα 13 έως 15 του ν. 4727/2020 (Α` 184).

102 Ομοίως προβλέπεται και στην περίπτωση υποβολής αποδεικτικών στοιχείων, σύμφωνα με το άρθρο 80 παρ. 13 του ν.4412/2016 . Πρβλ και άρθρο 13 παρ. 1.3.1 της Κ.Υ.Α. ΕΣΗΔΗΣ Προμήθειες και Υπηρεσίες

103 Σύμφωνα με την περ. ε΄ της παρ. 2 του ν. 2690/1999 (ΚΔΔ), «ε. Για τα αντίγραφα των Φύλλων Εφημερίδας της Κυβερνήσεως (ΦΕΚ) που έχουν προέλθει από πρωτότυπο ΦΕΚ σε έντυπη μορφή ή από ΦΕΚ σε ηλεκτρονική μορφή που έχει καταχωριστεί στην ιστοσελίδα του Εθνικού Τυπογραφείου, ισχύουν ανάλογα οι ρυθμίσεις του άρθρου αυτού..».

στοιχεία της ηλεκτρονικής προσφοράς του, τα οποία απαιτείται να προσκομισθούν σε πρωτότυπη μορφή. Τέτοια στοιχεία και δικαιολογητικά ενδεικτικά είναι :

α) η πρωτότυπη εγγυητική επιστολή συμμετοχής, πλην των περιπτώσεων που αυτή εκδίδεται ηλεκτρονικά, άλλως η προσφορά απορρίπτεται ως απαράδεκτη,

β) αυτά που δεν υπάγονται στις διατάξεις του άρθρου 11 παρ. 2 του ν. 2690/1999[104],

γ) ιδιωτικά έγγραφα τα οποία δεν έχουν επικυρωθεί από δικηγόρο ή δεν φέρουν θεώρηση από υπηρεσίες και φορείς της περίπτωσης α΄ της παρ. 2 του άρθρου 11 του ν. 2690/1999 ή δεν συνοδεύονται από υπεύθυνη δήλωση για την ακρίβειά τους, καθώς και

δ) τα αλλοδαπά δημόσια έντυπα έγγραφα που φέρουν την επισημείωση της Χάγης (Apostille), ή προξενική θεώρηση και δεν έχουν επικυρωθεί από δικηγόρο[105].

Σε περίπτωση μη υποβολής ενός ή περισσότερων από τα ως άνω στοιχεία και δικαιολογητικά που υποβάλλονται σε έντυπη μορφή, πλην της πρωτότυπης εγγύησης συμμετοχής, η αναθέτουσα αρχή δύναται να ζητήσει τη συμπλήρωση και υποβολή τους, σύμφωνα με το άρθρο 102 του ν. 4412/2016.

Στα αλλοδαπά δημόσια έγγραφα και δικαιολογητικά εφαρμόζεται η Συνθήκη της Χάγης της 5ης.10.1961, που κυρώθηκε με τον ν. 1497/1984 (Α΄188) , εφόσον συντάσσονται σε κράτη που έχουν προσχωρήσει στην ως άνω Συνθήκη, άλλως φέρουν προξενική θεώρηση. Απαλλάσσονται από την απαίτηση επικύρωσης (με Apostille ή Προξενική Θεώρηση) αλλοδαπά δημόσια έγγραφα όταν καλύπτονται από διμερείς ή πολυμερείς συμφωνίες που έχει συνάψει η Ελλάδα (ενδεικτικά «Σύμβαση νομικής συνεργασίας μεταξύ Ελλάδας και Κύπρου – 05.03.1984» (κυρωτικός ν.1548/1985, «Σύμβαση περί απαλλαγής από την επικύρωση ορισμένων πράξεων και εγγράφων – 15.09.1977» (κυρωτικός ν.4231/2014)). Επίσης, απαλλάσσονται από την απαίτηση επικύρωσης ή παρόμοιας διατύπωσης δημόσια έγγραφα που εκδίδονται από τις αρχές κράτους μέλους που υπάγονται στον Καν ΕΕ 2016/1191 για την απλούστευση των απαιτήσεων για την υποβολή ορισμένων δημοσίων εγγράφων στην ΕΕ, όπως, ενδεικτικά, το λευκό ποινικό μητρώο, υπό τον όρο ότι τα σχετικά με το γεγονός αυτό δημόσια έγγραφα εκδίδονται για πολίτη της Ένωσης από τις αρχές του κράτους μέλους της ιθαγένειάς του.

Επίσης, γίνονται υποχρεωτικά αποδεκτά ευκρινή φωτοαντίγραφα εγγράφων που έχουν εκδοθεί από αλλοδαπές αρχές και έχουν επικυρωθεί από δικηγόρο, σύμφωνα με τα προβλεπόμενα στην παρ. 2 περ. β΄ του άρθρου 11 του ν. 2690/1999 "Κώδικας Διοικητικής Διαδικασίας", όπως αντικαταστάθηκε ως άνω με το άρθρο 1 παρ.2 του ν.4250/2014.

Οι πρωτότυπες εγγυήσεις συμμετοχής, πλην των εγγυήσεων που εκδίδονται ηλεκτρονικά, προσκομίζονται, με ευθύνη του οικονομικού φορέα, σε κλειστό φάκελο, στον οποίο αναγράφεται ο αποστολέας, τα στοιχεία του παρόντος διαγωνισμού και ως παραλήπτης η Επιτροπή Διαγωνισμού, το αργότερο πριν την ημερομηνία και ώρα αποσφράγισης των προσφορών που ορίζεται στην παρ. 3.1 της παρούσας, άλλως η προσφορά απορρίπτεται ως απαράδεκτη, μετά από γνώμη της Επιτροπής Διαγωνισμού.

Η προσκόμιση των εγγυήσεων συμμετοχής πραγματοποιείται είτε με κατάθεση του ως άνω φακέλου στην υπηρεσία πρωτοκόλλου της αναθέτουσας αρχής, είτε με την αποστολή του ταχυδρομικώς, επί αποδείξει. Το βάρος απόδειξης της έγκαιρης προσκόμισης το φέρει ο οικονομικός φορέας. Το εμπρόθεσμο αποδεικνύεται με την επίκληση του αριθμού πρωτοκόλλου ή την προσκόμιση του σχετικού αποδεικτικού αποστολής κατά περίπτωση.

Στην περίπτωση που επιλεγεί η αποστολή του φακέλου της εγγύησης συμμετοχής ταχυδρομικώς, ο οικονομικός φορέας αναρτά, εφόσον δεν διαθέτει αριθμό έγκαιρης εισαγωγής του φακέλου του στο πρωτόκολλο της αναθέτουσας αρχής, το αργότερο έως την ημερομηνία και ώρα αποσφράγισης των προσφορών, μέσω της λειτουργικότητας «Επικοινωνία», το σχετικό αποδεικτικό στοιχείο προσκόμισης (αποδεικτικό κατάθεσης σε υπηρεσίες ταχυδρομείου- ταχυμεταφορών), προκειμένου να ενημερώσει την αναθέτουσα αρχή περί της τήρησης της υποχρέωσής του σχετικά με την (εμπρόθεσμη) προσκόμιση της εγγύησης συμμετοχής του στον παρόντα διαγωνισμό.

---

104 Ενδεικτικά συμβολαιογραφικές ένορκες βεβαιώσεις ή λοιπά συμβολαιογραφικά έγγραφα

105 Άρθρο 13 παρ. 1.6 της Κ.Υ.Α. ΕΣΗΔΗΣ Προμήθειες και Υπηρεσίες

2.4.3 Περιεχόμενα Φακέλου «Δικαιολογητικά Συμμετοχής- Τεχνική Προσφορά»

2.4.3.1 Δικαιολογητικά Συμμετοχής

Τα στοιχεία και δικαιολογητικά για τη συμμετοχή των προσφερόντων στη διαγωνιστική διαδικασία περιλαμβάνουν με ποινή αποκλεισμού[106] τα ακόλουθα υπό α και β στοιχεία: α) το Ευρωπαϊκό Ενιαίο Έγγραφο Σύμβασης (ΕΕΕΣ), όπως προβλέπεται στις παρ. 1 και 3 του άρθρου 79 του ν. 4412/2016 και τη συνοδευτική υπεύθυνη δήλωση, με την οποία ο οικονομικός φορέας δύναται να διευκρινίζει τις πληροφορίες που παρέχει με το ΕΕΕΣ σύμφωνα με την παρ. 9 του ίδιου άρθρου, β) την εγγύηση συμμετοχής, όπως προβλέπεται στο άρθρο 72 του ν.4412/2016 και τις παραγράφους 2.1.5 και 2.2.2 αντίστοιχα της παρούσας διακήρυξης.

Οι προσφέροντες συμπληρώνουν το σχετικό υπόδειγμα ΕΕΕΣ, το οποίο αποτελεί αναπόσπαστο μέρος της παρούσας διακήρυξης ως Παράρτημα αυτής.

Η συμπλήρωσή του δύναται να πραγματοποιηθεί με χρήση του υποσυστήματος Promitheus ESPDint, προσβάσιμου μέσω της Διαδικτυακής Πύλης (https://espd.eprocurement.gov.gr/) του ΟΠΣ ΕΣΗΔΗΣ, ή άλλης σχετικής συμβατής πλατφόρμας υπηρεσιών διαχείρισης ηλεκτρονικών ΕΕΕΣ. Οι Οικονομικοί Φορείς δύνανται για τον σκοπό αυτό να αξιοποιήσουν το αντίστοιχο ηλεκτρονικό αρχείο με μορφότυπο XML που αποτελεί επικουρικό στοιχείο των εγγράφων της σύμβασης.

Το συμπληρωμένο από τον Οικονομικό Φορέα ΕΕΕΣ, καθώς και η τυχόν συνοδευτική αυτού υπεύθυνη δήλωση, υποβάλλονται σύμφωνα με την περίπτωση δ΄ της παραγράφου 2.4.2.5 της παρούσας, σε ψηφιακά υπογεγραμμένο ηλεκτρονικό αρχείο με μορφότυπο PDF.

Κυρώσεις των άρθρων 206, 207, 208, 213, 218, 219 και 220, συνολικού ύψους που δεν ξεπερνά τις δύο εκατοστιαίες μονάδες (2%), επί της αξίας της σύμβασης στο πλαίσιο της οποίας επιβλήθηκαν για την πλημμελή εκτέλεση απαίτησης σε οικονομικό φορέα δεν θεωρούνται σοβαρή πλημμέλεια για την εφαρμογή της περ. στ) της παρ. 4 του άρθρου 73, εφόσον ο οικονομικός φορέας έχει εξοφλήσει το σύνολο του ποσού στην αναθέτουσα αρχή, εκτός αν η αναθέτουσα αρχή κρίνει δια φορετικά.

Η παράλειψη της δήλωσης των παραπάνω κυρώσεων στο Ευρωπαϊκό Ενιαίο Έγγραφο Σύμβασης δεν λαμβάνεται υπόψη για την εφαρμογή της περ. ζ) του άρθρου 73, εκτός αν ζητηθεί η συμπερί ληψή τους από τηναναθέτουσα αρχή ή τον αναθέτοντα φορέα.

Για τον υπολογισμό των δύο εκατοστιαίων μονάδων (2%) του πρώτου εδαφίου δεν υπολογίζονται οι κυρώσεις για τις οποίες τα επανορθωτικά μέτρα που έλαβαν οι οικονομικοί φορείς έχουν κριθεί επαρκή από την αρμόδια Επιτροπή της παρ. 9 του άρθρου 73.

[Αναλυτικές οδηγίες και πληροφορίες για το θεσμικό πλαίσιο, τον τρόπο χρήσης και συμπλήρωσης ηλεκτρονικών ΕΕΕΣ και της χρήση του υποσυστήματος Promitheus ESPDint είναι αναρτημένες σε σχετική θεματική ενότητα στη Διαδικτυακή Πύλη (*https://espd.eprocurement.gov.gr/*) του ΟΠΣ ΕΣΗΔΗΣ.]

2.4.3.2 Τεχνική προσφορά

Η τεχνική προσφορά καλύπτει όλες τις απαιτήσεις και τις προδιαγραφές που έχουν τεθεί από την αναθέτουσα αρχή του Παραρτήματος Ι της Διακήρυξης, περιγράφοντας ακριβώς πώς οι συγκεκριμένες απαιτήσεις και προδιαγραφές πληρούνται. Περιλαμβάνει ιδίως τα έγγραφα και δικαιολογητικά, βάσει των οποίων θα αξιολογηθεί η καταλληλότητα των προσφερόμενων ειδών, με βάση το κριτήριο ανάθεσης, σύμφωνα με τα αναλυτικώς αναφερόμενα στο ως άνω Παράρτημα[107] [108].

---

[106] Βλ. άρθρο 93 του ν. 4412/2016

[107] Άρθρο 94 του ν. 4412/2016

[108] Αυτά περιλαμβάνουν τα αποδεικτικά στοιχεία που τεκμηριώνουν την τεχνική καταλληλότητα των προσφερομένων ειδών βάσει των οποίων θα αξιολογηθεί η τεχνική προσφορά. Αναφέρονται υποχρεωτικά τα αποδεικτικά στοιχεία που τυχόν προβλέπονται στις τεχνικές προδιαγραφές του προς προμήθεια αγαθού, σύμφωνα με Παράρτημα της Διακήρυξης και τυχόν υπόδειγμα τεχνικής προσφοράς.

Οι συμμετέχοντες στο διαγωνισμό υποχρεούνται να υποβάλουν, μαζί με την τεχνική τους προσφορά και σύμφωνα με τα αναφερόμενα στις τεχνικές προδιαγραφές του Παραρτήματος Ι της Διακήρυξης (ΜΕΛΕΤΗ 12/2025 της Δ/νσης Τεχνικών Υπηρεσιών) :

Για τους σωλήνες PE υψηλής πυκνότητας πολυαιθυλενίου θα πρέπει να προσκομιστούν στο φάκελο Τεχνικής προσφοράς τα παρακάτω :

- ✓ Πιστοποιητικό ISO 9001 του εργοστασίου για την κατασκευή σωλήνων πολυαιθυλενίου.
- ✓ Πιστοποιητικό συμμόρφωσης των σωλήνων με το πρότυπο EN 12201-2 από ΕΒΕΤΑΜ.
- ✓ Πιστοποιητικό καταλληλότητας των σωλήνων για χρήση σε πόσιμο νερό.
- ✓ Πιστοποιητικό ISO 14001 συμμόρφωσης συστήματος περιβαλλοντικής διαχείρισης του εργοστασίου παραγωγής.
- ✓ Τεχνικό φυλλάδιο του κατασκευαστή με τις ιδιότητες, διαστάσεις, βάρη κλπ των σωλήνων πολυαιθυλενίου

1. π)

Για τις σωλήνες και τα εξαρτήματα πιέσεως από PVC θα πρέπει να προσκομιστούν στο φάκελο Τεχνικής προσφοράς τα παρακάτω :

1. Πιστοποιητικό ISO 9001 του εργοστασίου για τον σχεδιασμό κατασκευή σωλήνων και εξαρτημάτων από PVC.
2. Πιστοποιητικό συμμόρφωσης των σωλήνων και εξαρτημάτων με τα πρότυπα EN 1452-2 και EN 1452-3 αντίστοιχα από την ΕΒΕΤΑΜ.
3. Πιστοποιητικό καταλληλότητας των σωλήνων και εξαρτημάτων για χρήση σε πόσιμο νερό.
4. Πιστοποιητικό ISO 14001 συμμόρφωσης συστήματος περιβαλλοντικής διαχείρισης του εργοστασίου παραγωγής.
5. Τεχνικό φυλλάδιο του κατασκευαστή με τομές ή/και εικόνες των σωλήνων και εξαρτημάτων στο οποίο θα αναφέρονται οι ιδιότητες, διαστάσεις, βάρη κλπ των σωλήνων και εξαρτημάτων (πιέσεως) από PVC.

Για τα στεγανωτικά ελαστικά παρεμβύσματα θα πρέπει να προσκομιστούν στον φάκελο τεχνικής προσφοράς τα παρακάτω :

1. Πιστοποιητικό διασφάλισης ποιότητας του κατασκευαστή ISO 9001:2008 για το αντίστοιχο είδος υλικού.
2. Πιστοποιητικό συμμόρφωσης του κάθε είδους υλικού με τα παραπάνω πρότυπα. (από ανεξάρτητο φορέα πιστοποίησης ή δήλωση συμμόρφωσης του κατασκευαστή)
3. Τεχνικά φυλλάδια του κατασκευαστή με τεχνικά στοιχεία για κάθε είδος προσφερόμενου υλικού όπως ιδιότητες, διαστάσεις, βάρη, εφαρμοζόμενα πρότυπα κλπ.

Για τον ευθύγραμμο σύνδεσμο - ζιμπώ και τον φλαντζωτό σύνδεσμο - φλατζοζιμπώ θα πρέπει να προσκομιστούν στον φάκελο τεχνικής προσφοράς τα παρακάτω :

1. Πιστοποιητικό ISO 9001 του εργοστασίου κατασκευής για τον σχεδιασμό και κατασκευή του εξαρτήματος.
2. Πιστοποιητικό ISO 14001 συμμόρφωσης συστήματος περιβαλλοντικής διαχείρισης του εργοστασίου κατασκευής .
3. Πιστοποιητικό καταλληλότητας ολόκληρου του εξαρτήματος για πόσιμο νερό ή εναλλακτικά πιστοποιητικά καταλληλότητας της βαφής και του ελαστικού αντίστοιχα για χρήση σε πόσιμο νερό. Επισημαίνεται ότι τα πιστοποιητικά θα πρέπει να συνδέονται με σαφή τρόπο με τον κατασκευαστή ή το προϊόν.
4. Τεχνικό φυλλάδιο (η τεχνική περιγραφή) του κατασκευαστή με τομή (ή / και εικόνα) του προϊόντος στο οποίο θα αναφέρονται όλα τα τεχνικά στοιχεία, το πεδίο εφαρμογής και το εύρος των εξωτερικών διαμέτρων που καλύπτουν κ.α.

Για τις χυτοσιδηρές σέλλες παροχής θα πρέπει να προσκομιστούν στο φάκελο Τεχνικής Προσφοράς τα παρακάτω :

1. Πιστοποιητικό ISO 9001 του εργοστασίου κατασκευής για τον σχεδιασμό και κατασκευή του υλικού.
2. Πιστοποιητικό ISO 14001 συμμόρφωσης συστήματος περιβαλλοντικής διαχείρισης του εργοστασίου κατασκευής .
3. Πιστοποιητικό καταλληλότητας ολόκληρου του εξαρτήματος για πόσιμο νερό ή εναλλακτικά πιστοποιητικά καταλληλότητας της βαφής και του ελαστικού αντίστοιχα για χρήση σε πόσιμο νερό. Επισημαίνεται ότι τα πιστοποιητικά θα πρέπει να συνδέονται με σαφή τρόπο με τον κατασκευαστή ή το προϊόν.
4. Τεχνικό φυλλάδιο του κατασκευαστή με τομή (ή / και εικόνα) του προϊόντος στο οποίο θα αναφέρονται όλα τα τεχνικά στοιχεία, τα πρότυπα, το πεδίο εφαρμογής και το εύρος των διαμέτρων κ.α.

Για τις σέλλες ταχείας επισκευής θα πρέπει να προσκομιστούν στο φάκελο Τεχνικής Προσφοράς τα παρακάτω :

1. Πιστοποιητικό ISO 9001 του εργοστασίου κατασκευής για τον σχεδιασμό και κατασκευή του εξαρτήματος.
2. Πιστοποιητικό ISO 14001 συμμόρφωσης συστήματος περιβαλλοντικής διαχείρισης του εργοστασίου κατασκευής .
3. Πιστοποιητικό καταλληλότητας ολόκληρου του εξαρτήματος για πόσιμο νερό ή εναλλακτικά πιστοποιητικό καταλληλότητας του ελαστικού περιβλήματος για χρήση σε πόσιμο νερό. Επισημαίνεται ότι το πιστοποιητικό θα πρέπει να συνδέονται με σαφή τρόπο με τον κατασκευαστή ή το προϊόν.
4. Τεχνικό φυλλάδιο του κατασκευαστή με τομή (ή / και εικόνα) του προϊόντος στο οποίο θα αναφέρονται όλα τα τεχνικά στοιχεία, πρότυπα, το πεδίο εφαρμογής το εύρος των διαμέτρων που καλύπτουν κ.α.

Για τα ανοξείδωτα μανσόν επισκευής θα πρέπει να προσκομιστούν στο φάκελο Τεχνικής Προσφοράς τα παρακάτω :

1. Πιστοποιητικό ISO 9001 του εργοστασίου για την κατασκευή των συγκεκριμένων εξαρτημάτων.
2. Πιστοποιητικό καταλληλότητας ολόκληρου του εξαρτήματος για πόσιμο νερό ή εναλλακτικά πιστοποιητικό καταλληλότητας του εσωτερικού ελαστικού περιβλήματος για χρήση σε πόσιμο νερό. Επισημαίνεται ότι το πιστοποιητικό θα πρέπει να συνδέονται με σαφή τρόπο με τον κατασκευαστή ή το προϊόν.

3. Τεχνικό φυλλάδιο του κατασκευαστή με τομή (ή / και εικόνα) του προϊόντος στο οποίο θα αναφέρονται όλα τα τεχνικά στοιχεία, τα πρότυπα κατασκευής, τα πεδία εφαρμογής, το εύρος των διαμέτρων που καλύπτουν κ.α.

Για τις υδραυλικές βαλβίδες μείωσης πίεσης θα πρέπει να προσκομιστούν στο φάκελο Τεχνικής Προσφοράς τα παρακάτω :

1. Τεχνικό φυλλάδιο και λεπτομερή περιγραφή βαλβίδας από κατασκευαστή (υλικά κατασκευής, λειτουργία, δοκιμές, πρότυπα, διαγράμματα παροχών, διαφορικών πιέσεων, ποσοστών ανοίγματος της βαλβίδας σε διαφορετικές πιέσεις, συντελεστών Cv, Kv, ταχυτήτων ροής κλπ)

2. Κατασκευαστικό σχέδιο με διαστάσεις και λεπτομέρειες.
3. Πιστοποιητικό διασφάλισης ποιότητας ISO 9001 που θα αφορά την κατασκευή της συγκεκριμένης κατηγορίας υλικών.
4. Πιστοποιητικό συμμόρφωσης με το πρότυπο CE/97/23.
5. Πιστοποιητικό καταλληλότητας ολόκληρης της βαλβίδας (συμπεριλαμβανομένου του πιλότου) για πόσιμο νερό ή εναλλακτικά πιστοποιητικά καταλληλότητας της βαφής και των ελαστομερών της κύριας βαλβίδας και του πιλότου για χρήση σε δίκτυα πόσιμου νερού. Επισημαίνεται ότι το πιστοποιητικά θα πρέπει να συνδέονται με σαφή τρόπο με τον κατασκευαστή ή το προϊόν.

Για τα χυτοσιδηρά εξαρτήματα θα πρέπει να προσκομιστούν στο φάκελο Τεχνικής Προσφοράς τα παρακάτω :

1. Τεχνικό φυλλάδιο με λεπτομερή περιγραφή (κατασκευή, πρώτες ύλες, διαστάσεις, δοκιμές, πρότυπα κλπ)
2. Κατάλογο των χυτοσιδηρών εξαρτημάτων με σαφή διάκριση κατηγοριών ελαφρού και βαρέως τύπου και με σαφή επισήμανση των προσφερόμενων υλικών σειράς βαρέου τύπου.
3. Πιστοποιητικό διασφάλισης ποιότητας ISO 9001 του εργοστασίου κατασκευής που θα αφορά την κατασκευή των συγκεκριμένων υλικών.
4. Πιστοποιητικά καταλληλότητας των εξαρτημάτων για χρήση σε πόσιμο νερό.

Από τα τεχνικά στοιχεία και πιστοποιητικά ποιότητας που θα υποβάλλονται από τους διαγωνιζόμενους θα πρέπει να αποδεικνύεται η εκπλήρωση όλων των προδιαγραφών που έχουν τεθεί στα πλαίσια της παρούσας μελέτης. Προδιαγραφές που απαιτούνται από το τεύχος αυτό και δεν αποδεικνύονται από τα υποβαλλόμενα δικαιολογητικά και τα τεχνικά στοιχεία των κατασκευαστών θεωρούνται ότι δεν ικανοποιούνται και λαμβάνονται ανάλογα υπόψη στην αξιολόγηση.

Προδιαγραφές που έχουν τεθεί **επί ποινή αποκλεισμού** και δεν ικανοποιούνται από τα προσφερόμενα υλικά θα έχουν σαν αποτέλεσμα την απόρριψη της Τεχνικής Προσφοράς του διαγωνιζόμενου.

Όλα τα πιστοποιητικά που ζητούνται στο τεύχος των «Τεχνικών Προδιαγραφών» όπως πιστοποιητικά ποιότητας ISO 9001, περιβαλλοντικής διαχείρισης ISO 14001 κ.α, θα πρέπει να προέρχονται από **διαπιστευμένους φορείς πιστοποίησης** της ευρωπαϊκής ένωσης ή μελών του διεθνούς οργανισμού αλληλοαναγνώρισης πιστοποιητικών IAF-MLA για χώρες εκτός ευρωπαϊκής ένωσης, να είναι σε ισχύ κατά την ημερομηνία διεξαγωγής του διαγωνισμού και το πεδίο εφαρμογής τους να καλύπτει τα υπό προμήθεια υλικά.

Τα πιστοποιητικά καταλληλότητας των υλικών για χρήση σε δίκτυα νερού θα προέρχονται από διαπιστευμένα ινστιτούτα ή οργανισμούς της Ευρωπαϊκής Ένωσης (ενδεικτικά DVGW-TZW Γερμανίας, KIWA Ολλανδίας, WRC-NSF Μεγ. Βρετανίας, Ινστιτούτο Paster Γαλλίας κ.α) όπως ορίζεται στην Υ.Α οικ.14097/757 (ΦΕΚ 3346/Β/14-12-2012) και την εγκύκλιο οικ.5817/2η ΔΚΒΠ 364/Φ.20/29-4-2013 και τα οποία θα πρέπει να είναι **σε ισχύ κατά την ημερομηνία διεξαγωγής του διαγωνισμού**. Βεβαιώσεις μεμονωμένων δοκιμών από οποιοδήποτε εργαστήριο για την καταλληλότητα σε πόσιμο νερό αντί του πιστοποιητικού του διαπιστευμένου ινστιτούτου ή οργανισμού δεν γίνονται αποδεκτές.

Όλα τα πιστοποιητικά θα πρέπει να συνδέονται με σαφή τρόπο με τον κατασκευαστή ή το προϊόν. Οι κατασκευαστές των προσφερόμενων υλικών θα πρέπει **επί ποινή αποκλεισμού**, να διαθέτουν ιστοσελίδα στο διαδίκτυο με αναρτημένα όλα τα στοιχεία τους, τα τεχνικά χαρακτηριστικά των υλικών, δοκιμές, πιστοποιητικά ποιότητας κλπ.

Τα υποβαλλόμενα τεχνικά στοιχεία των υλικών θα βασίζονται μόνο σε επίσημα στοιχεία και φυλλάδια των κατασκευαστών. Τεχνικά στοιχεία που έχουν ενσωματωθεί ή προσαρμοστεί σε φυλλάδια των διαγωνιζομένων ή προμηθευτών δεν γίνονται αποδεκτά και δεν λαμβάνονται υπόψη στην αξιολόγηση.
Στα υποβαλλόμενα τεχνικά στοιχεία όπως τεχνικά φυλλάδια κατασκευαστών στα οποία περιλαμβάνονται και άλλα ομοειδή ή μη υλικά εκτός από τα ζητούμενα, ο διαγωνιζόμενος οφείλει να επισημαίνει τα υλικά εκείνα που αφορούν την προσφορά του προκειμένου να αποφευχθούν παρεννοήσεις ή και σφάλματα στην αξιολόγησή τους.

Προσφορές που προτείνουν εναλλακτικά υλικά ανεξάρτητα από την ικανοποίηση ή μη των τεχνικών προδιαγραφών απορρίπτονται ως **απαράδεκτες**.

Σε περίπτωση που τα υποβαλλόμενα τεχνικά στοιχεία δεν συνάδουν με τα αντίστοιχα πρότυπα – οδηγίες που απαιτούνται από το τεύχος αυτό, η επιτροπή έχει το δικαίωμα να ζητήσει εγγράφως από τον διαγωνιζόμενο στοιχεία του φακέλου της τεκμηρίωσης του κατασκευαστή βάση της οποίας αποδεικνύεται η εναρμόνιση με τα απαιτούμενα πρότυπα – οδηγίες. Στην περίπτωση αυτή ο διαγωνιζόμενος υποβάλλει στην υπηρεσία όλα τα στοιχεία που θα κριθούν απαραίτητα από την επιτροπή διαγωνισμού.

Για τα υλικά που περιλαμβάνονται στην παρούσα προμήθεια για τα οποία δεν υπάρχουν τεχνικές προδιαγραφές θα πρέπει να υποβληθούν **κατ' ελάχιστον το πιστοποιητικό ποιότητας ISO 9001** και το τεχνικό φυλλάδιο του υλικού.

Ο Δήμος Χερσονήσου διατηρεί το δικαίωμα προς επαλήθευση της ποιότητας των υλικών, να προβεί με έξοδα των προμηθευτών στον έλεγχο αυτών σε διαπιστευμένα εργαστήρια.

<u>Δείγματα με την προσφορά για τα κατώθι είδη:</u>

Α. Μανσόν . U-PVC, για σωλ. Φ75, 16ατμ	1 τεμ
Β. Φλαντζοζιμπώ DN65, 16ατμ Ενδεικτ. εύρους Φ (68-85)	1 τεμ
Γ. Σέλλα χυτοσιδ. Φ90 x 1'' Θηλ, 16ατμ	1 τεμ
Δ. Σέλλα INOX ταχείας επισκευής για σωλ. Φ63, L300	1 τεμ
Ε. Μανσόν επισκευής ανοξείδωτο για σωλήνα DN80, L210	1 τεμ
ΣΤ. Κολλεκτέρ κατακόρυφο 1" 10 παροχών χαλύβδινο με φλάντζα Φ80.	1 τεμ

Τα δείγματα που οφείλουν (επί ποινή αποκλεισμού) να καταθέσουν οι συμμετέχοντες στο διαγωνισμό θα πρέπει να έχουν κατατεθεί στο πρωτόκολλο του Δήμου Χερσονήσου μέχρι την καταληκτική ημερομηνία υποβολής των προσφορών. Θα πρέπει να είναι μέσα σε σακούλα ξεχωριστά το κάθε είδος με αυτοκόλλητο ταμπελάκι στο οποίο να αναγράφεται ο προμηθευτής και ο αύξων αριθμός του είδους (συμφωνα με την μελέτη).

Οι οικονομικοί φορείς αναφέρουν:

α) το τμήμα της σύμβασης που προτίθενται να αναθέσουν υπό μορφή υπεργολαβίας σε τρίτους, καθώς και τους υπεργολάβους που προτείνουν[109].

β) τη χώρα παραγωγής του προσφερόμενου προϊόντος και την επιχειρηματική μονάδα στην οποία παράγεται αυτό, καθώς και τον τόπο εγκατάστασής της.

2.4.4 Περιεχόμενα Φακέλου «Οικονομική Προσφορά» / Τρόπος σύνταξης και υποβολής οικονομικών προσφορών

Η Οικονομική Προσφορά[110] συντάσσεται με βάση το αναγραφόμενο στην παρούσα κριτήριο ανάθεσης όπως ορίζεται κατωτέρω στο Παράρτημα Ι της διακήρυξης: πλέον συμφέρουσας από οικονομική άποψη προσφοράς, βάσει χαμηλότερης τιμής.

Η τιμή του προς προμήθεια αγαθού δίνεται σε ευρώ ανά μονάδα. [111]

Στην τιμή περιλαμβάνονται οι υπέρ τρίτων κρατήσεις, καθώς και κάθε άλλη επιβάρυνση, σύμφωνα με την κείμενη νομοθεσία, μη συμπεριλαμβανομένου Φ.Π.Α., για την παράδοση του αγαθού στον τόπο και με τον τρόπο που προβλέπεται στα έγγραφα της σύμβασης.

Οι υπέρ τρίτων κρατήσεις υπόκεινται στο εκάστοτε ισχύον αναλογικό τέλος χαρτοσήμου … % και στην επ' αυτού εισφορά υπέρ ΟΓΑ %.

Οι προσφερόμενες τιμές είναι σταθερές καθ' όλη τη διάρκεια της σύμβασης και δεν αναπροσαρμόζονται

Ως απαράδεκτες θα απορρίπτονται προσφορές στις οποίες: α) δεν δίνεται τιμή σε ΕΥΡΩ ή καθορίζεται σχέση ΕΥΡΩ προς ξένο νόμισμα, β) δεν προκύπτει με σαφήνεια η προσφερόμενη τιμή, με την επιφύλαξη του άρθρου 102 του ν. 4412/2016 και γ) η τιμή υπερβαίνει τον προϋπολογισμό της σύμβασης που καθορίζεται και τεκμηριώνεται από την αναθέτουσα αρχή στο κεφάλαιο ....του Παραρτήματος ...της παρούσας διακήρυξης.

2.4.5 Χρόνος ισχύος των προσφορών[112]

Οι υποβαλλόμενες προσφορές ισχύουν και δεσμεύουν τους οικονομικούς φορείς για διάστημα **έξι (6) μηνών** από την επόμενη της καταληκτικής ημερομηνίας υποβολής προσφορών

Προσφορά η οποία ορίζει χρόνο ισχύος μικρότερο από τον ανωτέρω προβλεπόμενο απορρίπτεται ως μη κανονική.

Η ισχύς της προσφοράς μπορεί να παρατείνεται εγγράφως, εφόσον τούτο ζητηθεί από την αναθέτουσα αρχή, πριν από τη λήξη της, με αντίστοιχη παράταση της εγγυητικής επιστολής συμμετοχής σύμφωνα με τα οριζόμενα στο άρθρο 72 παρ. 1 του ν. 4412/2016 και την παράγραφο 2.2.2. της παρούσας, κατ' ανώτατο όριο για χρονικό διάστημα ίσο με την προβλεπόμενη ως άνω αρχική διάρκεια. Σε περίπτωση αιτήματος της αναθέτουσας αρχής για παράταση της ισχύος της προσφοράς, οι προσφορές των οικονομικών φορέων που αποδέχτηκαν την παράταση, πριν τη λήξη ισχύος των προσφορών τους, ισχύουν και τους δεσμεύουν για το επιπλέον αυτό χρονικό διάστημα.

Μετά τη λήξη και του παραπάνω ανώτατου ορίου χρόνου παράτασης ισχύος της προσφοράς, τα αποτελέσματα της διαδικασίας ανάθεσης ματαιώνονται, εκτός αν η αναθέτουσα αρχή κρίνει, κατά περίπτωση, αιτιολογημένα, ότι η συνέχιση της διαδικασίας εξυπηρετεί το δημόσιο συμφέρον, οπότε οι οικονομικοί φορείς που συμμετέχουν στη διαδικασία μπορούν να επιλέξουν είτε να παρατείνουν την προσφορά και την εγγύηση συμμετοχής τους, εφόσον τους ζητηθεί πριν την πάροδο του ανωτέρω ανώτατου ορίου παράτασης της προσφοράς τους είτε όχι. Στην τελευταία περίπτωση, η διαδικασία συνεχίζεται με όσους παρατείνουν τις προσφορές τους και αποκλείονται οι λοιποί οικονομικοί φορείς.

Σε περίπτωση που λήξει ο χρόνος ισχύος των προσφορών και δεν ζητηθεί παράταση της προσφοράς, η αναθέτουσα αρχή δύναται με αιτιολογημένη απόφασή της, εφόσον η εκτέλεση της σύμβασης εξυπηρετεί

---

109 Άρθρο 58 του ν. 4412/2016.

110 Άρθρο 95 του ν. 4412/2016

111 Εδώ πρέπει να καθορίζεται με σαφήνεια η σχετική μονάδα π.χ. λίτρα κ.α.

112 Άρθρο 97 ν. 4412/2016

το δημόσιο συμφέρον, να ζητήσει εκ των υστέρων από τους οικονομικούς φορείς που συμμετέχουν στη διαδικασία να παρατείνουν την προσφορά τους.

2.4.6 Λόγοι απόρριψης προσφορών[113]

Η αναθέτουσα αρχή με βάση τα αποτελέσματα του ελέγχου και της αξιολόγησης των προσφορών, απορρίπτει προσφορά:

α) η οποία, με την επιφύλαξη του άρθρου 102 του ν. 4412/2016 περί συμπλήρωσης, αποκλίνει από απαράβατους όρους περί σύνταξης και υποβολής της προσφοράς, ή δεν υποβάλλεται εμπρόθεσμα με τον τρόπο και με το περιεχόμενο που ορίζεται στην παρούσα και συγκεκριμένα στις παραγράφους 2.4.1 (Γενικοί όροι υποβολής προσφορών), 2.4.2. (Χρόνος και τρόπος υποβολής προσφορών), 2.4.3. (Περιεχόμενο φακέλων δικαιολογητικών συμμετοχής, τεχνικής προσφοράς, ειδικά ως προς τους όρους, οι οποίοι ρητώς έχουν καθοριστεί, επί ποινή αποκλεισμού, στην παρούσα Διακήρυξη), 2.4.4. (Περιεχόμενο φακέλου οικονομικής προσφοράς, τρόπος σύνταξης και υποβολής οικονομικών προσφορών, ειδικά ως προς τους όρους, οι οποίοι ρητώς έχουν καθοριστεί, επί ποινή αποκλεισμού, στην παρούσα Διακήρυξη), 2.4.5. (Χρόνος ισχύος προσφορών), 3.1. (Αποσφράγιση και αξιολόγηση προσφορών), 3.2 (Πρόσκληση υποβολής δικαιολογητικών προσωρινού αναδόχου) της παρούσας,[114]

β) η οποία περιέχει ατελείς, ελλιπείς, ασαφείς ή λανθασμένες πληροφορίες ή τεκμηρίωση, συμπεριλαμβανομένων των πληροφοριών που περιέχονται στο ΕΕΕΣ, εφόσον αυτές δεν επιδέχονται συμπλήρωσης, διόρθωσης, αποσαφήνισης ή διευκρίνισης ή, εφόσον επιδέχονται, δεν έχουν αποκατασταθεί από τον προσφέροντα, εντός της προκαθορισμένης προθεσμίας, σύμφωνα το άρθρο 102 του ν. 4412/2016 και την παρ. 3.1.2.1 της παρούσας διακήρυξης,

γ) για την οποία ο προσφέρων δεν παράσχει τις απαιτούμενες εξηγήσεις, εντός της προκαθορισμένης προθεσμίας ή η εξήγηση δεν είναι αποδεκτή από την αναθέτουσα αρχή, σύμφωνα με την παρ. 3.1.2.1 της παρούσας και τα άρθρα 102 και 103 του ν. 4412/2016,

δ) η οποία είναι εναλλακτική προσφορά,

ε) η οποία υποβάλλεται από έναν προσφέροντα που έχει υποβάλει δύο ή περισσότερες Ο περιορισμός αυτός ισχύει, υπό τους όρους της παραγράφου 2.2.3.4 περ. γ΄της παρούσας (περ. γ΄ της παρ. 4 του άρθρου73 του ν. 4412/2016) και στην περίπτωση ενώσεων οικονομικών φορέων με κοινά μέλη, καθώς και στην περίπτωση οικονομικών φορέων που συμμετέχουν είτε αυτοτελώς είτε ως μέλη ενώσεων.

στ) η οποία είναι υπό αίρεση,

ζ) η οποία θέτει όρο αναπροσαρμογής,

η) για την οποία ο προσφέρων δεν παράσχει, εντός αποκλειστικής προθεσμίας είκοσι (20) ημερών από την κοινοποίηση σε αυτόν σχετικής πρόσκλησης της αναθέτουσας αρχής, εξηγήσεις αναφορικά με την τιμή ή το κόστος που προτείνει σε αυτήν, στην περίπτωση που η προσφορά του φαίνεται ασυνήθιστα χαμηλή σε σχέση με τα αγαθά, σύμφωνα με την παρ. 1 του άρθρου 88 του ν.4412/2016,

θ) εφόσον διαπιστωθεί ότι είναι ασυνήθιστα χαμηλή διότι δε συμμορφώνεται με τις ισχύουσες υποχρεώσεις της παρ. 2 του άρθρου 18 του ν.4412/2016,

ι) η οποία παρουσιάζει αποκλίσεις ως προς τους όρους και τις τεχνικές προδιαγραφές της σύμβασης που έχουν ρητώς καθοριστεί, επί ποινή αποκλεισμού, στην παρούσα Διακήρυξη,

ια) η οποία παρουσιάζει ελλείψεις ως προς τα δικαιολογητικά που ζητούνται από τα έγγραφα της παρούσας Διακήρυξης, εφόσον αυτές δεν θεραπευτούν από τον προσφέροντα με την υποβολή ή τη συμπλήρωσή τους, εντός της προκαθορισμένης προθεσμίας, σύμφωνα με τα άρθρα 102 και 103 του ν.4412/2016,

ιβ) εάν από τα δικαιολογητικά του άρθρου 103 του ν. 4412/2016, που προσκομίζονται από τον προσωρινό ανάδοχο, δεν αποδεικνύεται η μη συνδρομή των λόγων αποκλεισμού της παραγράφου 2.2.3 της παρούσας

---

113 Άρθρο 91 του ν. 4412/2016

114 Άρθρα 92 έως 97, άρθρο 100 καθώς και άρθρα 102 έως 104 του ν. 4412/16

ή η πλήρωση μιας ή περισσότερων από τις απαιτήσεις των κριτηρίων ποιοτικής επιλογής, σύμφωνα με τις παραγράφους 2.2.4. επ., περί κριτηρίων επιλογής,

ιγ) εάν κατά τον έλεγχο των ως άνω δικαιολογητικών του άρθρου 103 του ν.4412/2016, διαπιστωθεί ότι τα στοιχεία που δηλώθηκαν, σύμφωνα με το άρθρο 79 του ν. 4412/2016, είναι εκ προθέσεως απατηλά, ή ότι έχουν υποβληθεί πλαστά αποδεικτικά στοιχεία.

3. ΔΙΕΝΕΡΓΕΙΑ ΔΙΑΔΙΚΑΣΙΑΣ - ΑΞΙΟΛΟΓΗΣΗ ΠΡΟΣΦΟΡΩΝ

3.1 Αποσφράγιση και αξιολόγηση προσφορών

3.1.1 Ηλεκτρονική αποσφράγιση προσφορών[115]

Το πιστοποιημένο στο ΕΣΗΔΗΣ, για την αποσφράγιση των προσφορών αρμόδιο όργανο της αναθέτουσας αρχής, ήτοι η επιτροπή διενέργειας/επιτροπή αξιολόγησης[116], **εφεξής Επιτροπή Διαγωνισμού**, προβαίνει στην έναρξη της διαδικασίας ηλεκτρονικής αποσφράγισης των φακέλων των προσφορών, κατά το άρθρο 100 του ν. 4412/2016, ακολουθώντας τα εξής στάδια:

- Ηλεκτρονική Αποσφράγιση του (υπό)φακέλου «Δικαιολογητικά Συμμετοχής-Τεχνική Προσφορά» και του (υπό)φακέλου «Οικονομική Προσφορά», την 16/12/2025 και ώρα 10:00.

Στο στάδιο αυτό τα στοιχεία των προσφορών που αποσφραγίζονται είναι προσβάσιμα μόνο στα μέλη της Επιτροπής Διαγωνισμού και την αναθέτουσα αρχή.

3.1.2 Αξιολόγηση προσφορών

3.1.2.1 Μετά την κατά περίπτωση ηλεκτρονική αποσφράγιση των προσφορών η αναθέτουσα αρχή προβαίνει στην αξιολόγηση αυτών, μέσω των αρμόδιων πιστοποιημένων στο ΕΣΗΔΗΣ οργάνων της[117], εφαρμοζόμενων κατά τα λοιπά των κειμένων διατάξεων.

Η αναθέτουσα αρχή, τηρώντας τις αρχές της ίσης μεταχείρισης και της διαφάνειας, ζητεί από τους προσφέροντες οικονομικούς φορείς, όταν οι πληροφορίες ή η τεκμηρίωση που πρέπει να υποβάλλονται είναι ή εμφανίζονται ελλιπείς ή λανθασμένες, συμπεριλαμβανομένων εκείνων στο ΕΕΕΣ, ή όταν λείπουν συγκεκριμένα έγγραφα, να υποβάλλουν, να συμπληρώνουν, να αποσαφηνίζουν ή να ολοκληρώνουν τις σχετικές πληροφορίες ή τεκμηρίωση, εντός προθεσμίας όχι μικρότερης των δέκα (10) ημερών και όχι μεγαλύτερης των είκοσι (20) ημερών από την ημερομηνία κοινοποίησης σε αυτούς της σχετικής πρόσκλησης. Η συμπλήρωση ή η αποσαφήνιση ζητείται και γίνεται αποδεκτή υπό την προϋπόθεση ότι δεν τροποποιείται η προσφορά του οικονομικού φορέα και ότι αφορά σε στοιχεία ή δεδομένα, των οποίων είναι αντικειμενικά εξακριβώσιμος ο προγενέστερος χαρακτήρας σε σχέση με το πέρας της καταληκτικής προθεσμίας παραλαβής προσφορών. Τα ανωτέρω ισχύουν κατ΄ αναλογίαν και για τυχόν ελλείπουσες δηλώσεις, υπό την προϋπόθεση ότι βεβαιώνουν γεγονότα αντικειμενικώς εξακριβώσιμα[118].

[Επισημαίνεται ότι οι διευκρινίσεις/ συμπληρώσεις, κατ΄εφαρμογή της παρούσας παραγράφου, σύμφωνα με τα οριζόμενα στις διατάξεις του άρθρου 102 του ν.4412/2016, ζητούνται από την αρμόδια Επιτροπή Αξιολόγησης των Προσφορών (Επιτροπή Διενεργείας Διαγωνισμού), μέσω της λειτουργικότητας «Επικοινωνία»:

- *είτε από την Επιτροπή, μέσω του πιστοποιημένου χρήστη της παρούσας ηλεκτρονικής διαδικασίας (χειριστή του διαγωνισμού), χωρίς τη σύνταξη διακριτού εγγράφου*
- *είτε, με αποστολή διακριτού εγγράφου της Επιτροπής, μέσω του πιστοποιημένου χρήστη της παρούσας ηλεκτρονικής διαδικασίας (χειριστή του διαγωνισμού), χωρίς, στην περίπτωση αυτή, να απαιτείται περαιτέρω έγκρισή του από το αποφαινόμενο όργανο.*

---

115 Άρθρο 100 ν. 4412/2016 και άρθρο 16 ΚΥΑ ΕΣΗΔΗΣ Προμήθειες και Υπηρεσίες

116 Επισημαίνεται ότι, ως προς τις προθεσμίες για την ολοκλήρωση των ενεργειών της Επιτροπής Διενέργειας Διαγωνισμού ισχύουν τα οριζόμενα στο άρθρο 221Α του ν. 4412/2016

117 Στο πλαίσιο των διαδικασιών ανάθεσης δημοσίων συμβάσεων, τα όργανα που γνωμοδοτούν προς τα αποφαινόμενα όργανα ((επιτροπή διενέργειας/επιτροπή αξιολόγησης) ελέγχουν, σύμφωνα με την παρ. 1 του άρθρου 221 του ν. 4412/2016, την καταλληλότητα των προσφερόντων, αξιολογούν τις προσφορές, εισηγούνται τον αποκλεισμό τους από τη διαδικασία, την απόρριψη των προσφορών, την κατακύρωση των αποτελεσμάτων, την αποδέσμευση ή κατάπτωση των εγγυήσεων, τη ματαίωση της διαδικασίας και γνωμοδοτούν για κάθε άλλο θέμα που ανακύπτει κατά τη διαδικασία ανάθεσης.

118 Άρθρο 102 του ν. 4412/2016. Πρβλ και έκθεση συνεπειών ρυθμίσεων επί του άρθρου 42 του ν. 4781/2021

Σημειώνεται ότι, όσο διαρκεί η διαδικασία αξιολόγησης των προσφορών και μέχρι την αποστολή των σχετικών πρακτικών της Επιτροπής στον χειριστή του διαγωνισμού, προς έκδοση των σχετικών αποφάσεων, οι διευκρινίσεις ζητούνται από την Επιτροπή και δεν υπόκεινται σε προηγούμενη έγκριση του αποφαινομένου οργάνου.

Σε κάθε περίπτωση, μετά την ολοκήρωση της διαδικασίας αξιολόγησης, εκ μέρους της Επιτροπής και τη διαβίβαση των σχετικών πρακτικών προς το αποφαινόμενο όργανο, το τελευταίο, δύναται, κατά την κρίση του, να ζητεί διευκρινίσεις, από τους προσφέροντες, για στοιχεία των προσφορών, για τα οποία δεν ζητήθηκαν, είτε ακόμη και για στοιχεία, για τα οποια έχει ήδη γνωμοδοτήσει σχετικώς η Επιτροπή.

Το αποφαινόμενο όργανο διατηρεί το δικαίωμα να αναπέμψει στην Επιτροπή προς εξέταση και περαιτέρω διευκρινίσεις οποιοδήποτε ζήτημα, κατά την κρίση της, χρήζει διευκρινίσεων/ συμπληρώσεων.

Τα ανωτέρω ισχύουν και ως προς τα αιτήματα παροχής διευκρινίσεων-συμπληρώσεων, σε περιπτώσεις ασυνήθιστα χαμηλών προσφορών, καθώς και στο στάδιο της υποβολής των δικαιολογητικών κατακύρωσης του προσωρινού αναδόχου].[119]

Ειδικότερα :

α) Η Επιτροπή Διαγωνισμού εξετάζει αρχικά την προσκόμιση της εγγύησης συμμετοχής, σύμφωνα με την παράγραφο 1 του άρθρου 72. Σε περίπτωση παράλειψης προσκόμισης, είτε της εγγύησης συμμετοχής ηλεκτρονικής έκδοσης, μέχρι την καταληκτική ημερομηνία υποβολής προσφορών, είτε του πρωτοτύπου της έντυπης εγγύησης συμμετοχής, μέχρι την ημερομηνία και ώρα αποσφράγισης, η Επιτροπή Διαγωνισμού συντάσσει πρακτικό στο οποίο εισηγείται την απόρριψη της προσφοράς ως απαράδεκτης.
Στη συνέχεια εκδίδεται από την αναθέτουσα αρχή απόφαση, με την οποία επικυρώνεται το ανωτέρω πρακτικό. Η απόφαση απόρριψης της προσφοράς του παρόντος εδαφίου εκδίδεται πριν από την έκδοση οποιασδήποτε άλλης απόφασης σχετικά με την αξιολόγηση των προσφορών της οικείας διαδικασίας ανάθεσης σύμβασης και κοινοποιείται σε όλους τους προσφέροντες, μέσω της λειτουργικότητας της «Επικοινωνίας» του ηλεκτρονικού διαγωνισμού στο ΕΣΗΔΗΣ.

Κατά της εν λόγω απόφασης χωρεί προδικαστική προσφυγή, σύμφωνα με τα οριζόμενα στην παράγραφο 3.4 της παρούσας.
Η αναθέτουσα αρχή επικοινωνεί παράλληλα με τους φορείς που φέρονται να έχουν εκδώσει τις εγγυητικές επιστολές, προκειμένου να διαπιστώσει την εγκυρότητά τους[120].

β) Μετά την έκδοση της ανωτέρω απόφασης η Επιτροπή Διαγωνισμού προβαίνει αρχικά στον έλεγχο των δικαιολογητικών συμμετοχής και εν συνεχεία στην αξιολόγηση των τεχνικών προσφορών των προσφερόντων των οποίων τα δικαιολογητικά συμμετοχής έκρινε πλήρη. Η αξιολόγηση γίνεται σύμφωνα με τους όρους της παρούσας και η διαδικασία αξιολόγησης ολοκληρώνεται με την καταχώριση σε πρακτικό των προσφερόντων, των αποτελεσμάτων του ελέγχου και της αξιολόγησης των δικαιολογητικών συμμετοχής και των τεχνικών προσφορών[121].

γ) Στη συνέχεια η Επιτροπή Διαγωνισμού προβαίνει στην αξιολόγηση των οικονομικών προσφορών των προσφερόντων, των οποίων τα δικαιολογητικά συμμετοχής και η τεχνική προσφορά κρίθηκαν αποδεκτά, συντάσσει πρακτικό στο οποίο καταχωρίζονται οι οικονομικές προσφορές κατά σειρά μειοδοσίας και εισηγείται αιτιολογημένα την αποδοχή ή απόρριψή τους, την κατάταξη των προσφορών και την ανάδειξη του προσωρινού αναδόχου.

Εάν οι προσφορές φαίνονται ασυνήθιστα χαμηλές σε σχέση με το αντικείμενο της σύμβασης, η αναθέτουσα αρχή απαιτεί από τους οικονομικούς φορείς, μέσω της λειτουργικότητας της «Επικοινωνίας» του ηλεκτρονικού διαγωνισμού στο ΕΣΗΔΗΣ, να εξηγήσουν την τιμή ή το κόστος που προτείνουν στην προσφορά

---

119 Πρβλ. άρθρα 100 ν. 4412/2016, σε συνδυασμό με άρθρο 16 παρ. 3.2 της «ΚΥΑ ΕΣΗΔΗΣ Προμήθειες και Υπηρεσίες

120 Άρθρο 72 παρ. 13 του ν. 4412/2016

121 Η αναθέτουσα αρχή δύναται να εγκρίνει το πρακτικό αυτό με εσωτερική της απόφαση.

τους, εντός αποκλειστικής προθεσμίας, κατά ανώτατο όριο είκοσι (20) ημερών από την κοινοποίηση της σχετικής πρόσκλησης. Στην περίπτωση αυτή εφαρμόζονται τα άρθρα 88 και 89 ν. 4412/2016. Εάν τα παρεχόμενα στοιχεία δεν εξηγούν κατά τρόπο ικανοποιητικό το χαμηλό επίπεδο της τιμής ή του κόστους που προτείνεται, η προσφορά απορρίπτεται ως μη κανονική.

Στην περίπτωση ισότιμων προσφορών η αναθέτουσα αρχή επιλέγει τον ανάδοχο με κλήρωση μεταξύ των οικονομικών φορέων που υπέβαλαν ισότιμες προσφορές. Η κλήρωση γίνεται ενώπιον της Επιτροπής του Διαγωνισμού και παρουσία των οικονομικών φορέων που υπέβαλαν τις ισότιμες προσφορές.[122]

Στη συνέχεια, εφόσον το αποφαινόμενο όργανο της αναθέτουσας αρχής εγκρίνει τα ανωτέρω πρακτικά, εκδίδεται απόφαση για τα αποτελέσματα όλων των ως άνω σταδίων[123] («Δικαιολογητικά Συμμετοχής», «Τεχνική Προσφορά» και «Οικονομική Προσφορά») και η αναθέτουσα αρχή προσκαλεί εγγράφως, μέσω της λειτουργικότητας της «Επικοινωνίας» του ηλεκτρονικού διαγωνισμού στο ΕΣΗΔΗΣ, τον πρώτο σε κατάταξη μειοδότη στον οποίον πρόκειται να γίνει η κατακύρωση («προσωρινός ανάδοχος») να υποβάλει τα δικαιολογητικά κατακύρωσης, σύμφωνα με όσα ορίζονται στο άρθρο 103 και την παράγραφο 3.2 της παρούσας, περί πρόσκλησης για υποβολή δικαιολογητικών. Η απόφαση έγκρισης των πρακτικών δεν κοινοποιείται στους προσφέροντες, δεν αναρτάται στο ΚΗΜΔΗΣ και στη «ΔΙΑΥΓΕΙΑ» και ενσωματώνεται στην απόφαση κατακύρωσης.[124]

3.2 Πρόσκληση υποβολής δικαιολογητικών προσωρινού αναδόχου[125] - Δικαιολογητικά προσωρινού αναδόχου

Μετά την αξιολόγηση των προσφορών, η αναθέτουσα αρχή αποστέλλει σχετική ηλεκτρονική πρόσκληση στον προσφέροντα, στον οποίο πρόκειται να γίνει η κατακύρωση («προσωρινό ανάδοχο»), μέσω της λειτουργικότητας της «Επικοινωνίας» του ηλεκτρονικού διαγωνισμού στο ΕΣΗΔΗΣ, και τον καλεί να υποβάλει εντός προθεσμίας δέκα (10) ημερών από την κοινοποίηση της σχετικής έγγραφης ειδοποίησης σε αυτόν, τα αποδεικτικά έγγραφα νομιμοποίησης και τα πρωτότυπα ή αντίγραφα όλων των δικαιολογητικών που περιγράφονται στην παράγραφο 2.2.9.2. της παρούσας Διακήρυξης, ως αποδεικτικά στοιχεία για τη μη συνδρομή των λόγων αποκλεισμού της παραγράφου 2.2.3 της Διακήρυξης, καθώς και για την πλήρωση των κριτηρίων ποιοτικής επιλογής των παραγράφων 2.2.4 - 2.2.8 αυτής.

Ειδικότερα, το σύνολο των στοιχείων και δικαιολογητικών της ως άνω παραγράφου αποστέλλονται από αυτόν σε μορφή ηλεκτρονικών αρχείων με μορφότυπο PDF, σύμφωνα με τα ειδικώς οριζόμενα στην παράγραφο 2.4.2.5 της παρούσας.

Εντός της προθεσμίας υποβολής των δικαιολογητικών κατακύρωσης και το αργότερο έως την τρίτη εργάσιμη ημέρα από την καταληκτική ημερομηνία ηλεκτρονικής υποβολής των δικαιολογητικών κατακύρωσης, προσκομίζονται με ευθύνη του οικονομικού φορέα, στην αναθέτουσα αρχή, σε έντυπη μορφή και σε κλειστό φάκελο, στον οποίο αναγράφεται ο αποστολέας, τα στοιχεία του Διαγωνισμού και ως παραλήπτης η Επιτροπή Διαγωνισμού, τα στοιχεία και δικαιολογητικά, τα οποία απαιτείται να προσκομισθούν σε έντυπη μορφή (ως πρωτότυπα ή ακριβή αντίγραφα), σύμφωνα με τα προβλεπόμενα στις διατάξεις της ως άνω παραγράφου 2.4.2.5[126].

Αν δεν προσκομισθούν τα παραπάνω δικαιολογητικά ή υπάρχουν ελλείψεις σε αυτά που υποβλήθηκαν, η αναθέτουσα αρχή καλεί τον προσωρινό ανάδοχο να προσκομίσει τα ελλείποντα δικαιολογητικά ή να συμπληρώσει τα ήδη υποβληθέντα ή να παράσχει διευκρινίσεις κατά το άρθρο 102 του ν. 4412/2016, εντός δέκα (10) ημερών από την κοινοποίηση της σχετικής πρόσκλησης σε αυτόν.

Ο προσωρινός ανάδοχος δύναται να υποβάλει προς την αναθέτουσα αρχή, μέσω της λειτουργικότητας της «Επικοινωνίας» του ηλεκτρονικού διαγωνισμού στο ΕΣΗΔΗΣ, αίτημα για παράταση της ως άνω προθεσμίας, συνοδευόμενο από αποδεικτικά έγγραφα περί αίτησης χορήγησης δικαιολογητικών προσωρινού αναδόχου. Στην περίπτωση αυτή η αναθέτουσα αρχή παρατείνει την προθεσμία υποβολής

---

122 Άρθρο 90 παρ. 1 του ν. 4412/2016.
123 Άρθρο 100 παρ. 2 του ν. 4412/2016
124 Πρβλ. άρθρο 100 παρ. 2 του ν. 4412/2016, σε συνδυασμό με άρθρο 10 παρ. 1 περ. ζ΄ της ΚΥΑ ΚΗΜΔΗΣ]
125 Άρθρο 103 του ν. 4412/2016
126 Πρβλ. άρθρο 17 της ΚΥΑ ΕΣΗΔΗΣ Προμήθειες και Υπηρεσίες

αυτών, για όσο χρόνο απαιτηθεί για τη χορήγησή τους από τις αρμόδιες δημόσιες αρχές. Ο προσωρινός ανάδοχος μπορεί να αξιοποιεί τη δυνατότητα αυτή τόσο εντός της αρχικής προθεσμίας για την υποβολή δικαιολογητικών, όσο και εντός της προθεσμίας για την προσκόμιση ελλειπόντων ή τη συμπλήρωση ήδη υποβληθέντων δικαιολογητικών, κατά την έννοια του άρθρου 102 του ν. 4412/2016, όπως προβλέπεται ανωτέρω. Η παρούσα ρύθμιση εφαρμόζεται αναλόγως και όταν η αναθέτουσα αρχή ζητήσει την προσκόμιση των δικαιολογητικών κατά τη διαδικασία αξιολόγησης των προσφορών ή αιτήσεων συμμετοχής και πριν από το στάδιο κατακύρωσης, κατ΄ εφαρμογή της διάταξης του πρώτου εδαφίου της παρ. 5 του άρθρου 79 του ν. 4412/2016, τηρουμένων των αρχών της ίσης μεταχείρισης και της διαφάνειας.

Απορρίπτεται η προσφορά του προσωρινού αναδόχου, καταπίπτει υπέρ της αναθέτουσας αρχής η εγγύηση συμμετοχής του και η κατακύρωση γίνεται στον προσφέροντα που υπέβαλε την αμέσως επόμενη πλέον συμφέρουσα από οικονομική άποψη προσφορά, τηρουμένης της ανωτέρω διαδικασίας, εάν:

i) κατά τον έλεγχο των παραπάνω δικαιολογητικών διαπιστωθεί ότι τα στοιχεία που δηλώθηκαν με το Ευρωπαϊκό Ενιαίο Έγγραφο Σύμβασης (ΕΕΕΣ) είναι εκ προθέσεως απατηλά, ή έχουν υποβληθεί πλαστά αποδεικτικά στοιχεία , ή

ii) δεν υποβληθούν στο προκαθορισμένο χρονικό διάστημα τα απαιτούμενα πρωτότυπα ή αντίγραφα των παραπάνω δικαιολογητικών, ή

iii) από τα δικαιολογητικά που προσκομίσθηκαν νομίμως και εμπροθέσμως, δεν αποδεικνύεται η μη συνδρομή των λόγων αποκλεισμού, σύμφωνα με την παράγραφο 2.2.3 (λόγοι αποκλεισμού) ή η πλήρωση μιας ή περισσότερων από τις απαιτήσεις των κριτηρίων ποιοτικής επιλογής σύμφωνα με τις παραγράφους 2.2.4 έως 2.2.8 (κριτήρια ποιοτικής επιλογής) της παρούσας.

Σε περίπτωση έγκαιρης και προσήκουσας ενημέρωσης της αναθέτουσας αρχής για μεταβολές στις προϋποθέσεις, τις οποίες ο προσωρινός ανάδοχος είχε δηλώσει με το Ευρωπαϊκό Ενιαίο Έγγραφο Σύμβασης (ΕΕΕΣ) ότι πληροί, οι οποίες (μεταβολές) είτε επήλθαν, είτε έλαβε γνώση αυτών μετά τη δήλωση και μέχρι την ημέρα της σύναψης της σύμβασης (οψιγενείς μεταβολές), δεν καταπίπτει υπέρ της αναθέτουσας αρχής η εγγύηση συμμετοχής του[127].

Αν κανένας από τους προσφέροντες δεν υποβάλει αληθή ή ακριβή δήλωση **ή** δεν προσκομίσει ένα ή περισσότερα από τα απαιτούμενα έγγραφα και δικαιολογητικά **ή** δεν αποδείξει ότι: α) δεν βρίσκεται σε μία από τις καταστάσεις της παραγράφου 2.2.3 της παρούσας Διακήρυξης και β) πληροί τα σχετικά κριτήρια ποιοτικής επιλογής τα οποία έχουν καθοριστεί σύμφωνα με τις παραγράφους 2.2.4 -2.2.8 της παρούσας Διακήρυξης, η διαδικασία ματαιώνεται.

Η διαδικασία ελέγχου των παραπάνω δικαιολογητικών ολοκληρώνεται με τη σύνταξη πρακτικού από την Επιτροπή του Διαγωνισμού, στο οποίο αναγράφεται η τυχόν συμπλήρωση δικαιολογητικών σύμφωνα με όσα ορίζονται ανωτέρω (παράγραφος 3.1.2.1.) και τη διαβίβασή του στο αποφαινόμενο όργανο της αναθέτουσας αρχής για τη λήψη απόφασης είτε για την κατακύρωση της σύμβασης είτε για τη ματαίωση της διαδικασίας.

3.3 Κατακύρωση - σύναψη σύμβασης[128]

3.3.1. Τα αποτελέσματα του ελέγχου των παραπάνω δικαιολογητικών και της εισήγησης της Επιτροπής επικυρώνονται με την απόφαση κατακύρωσης, στην οποία ενσωματώνεται η απόφαση έγκρισης των πρακτικών των περ. α΄ & β΄ της παρ. 2 του άρθρου 100 του ν. 4412/2016 (περί αξιολόγησης των δικαιολογητικών συμμετοχής, της τεχνικής και της οικονομικής προσφοράς).

Η αναθέτουσα αρχή κοινοποιεί, μέσω της λειτουργικότητας της «Επικοινωνίας» του διαγωνισμού στο ΕΣΗΔΗΣ σε όλους τους οικονομικούς φορείς που έλαβαν μέρος στη διαδικασία ανάθεσης, εκτός από όσους αποκλείστηκαν οριστικά δυνάμει της παρ. 1 του άρθρου 72 του ν. 4412/2016, την απόφαση κατακύρωσης, στην οποία αναφέρονται υποχρεωτικά οι προθεσμίες για την αναστολή της σύναψης σύμβασης, σύμφωνα με τα άρθρα 360 έως 372 του ν. 4412/2016, μαζί με αντίγραφο όλων των πρακτικών της διαδικασίας ελέγχου

[127] Άρθρο 104 παρ. 2 και 3 του ν. 4412/2016
[128] Άρθρο 105 του ν. 4412/2016

και αξιολόγησης των προσφορών, και, επιπλέον, αναρτά τα δικαιολογητικά του προσωρινού αναδόχου στα «Συνημμένα Ηλεκτρονικού Διαγωνισμού». Μετά την έκδοση και κοινοποίηση της απόφασης κατακύρωσης οι προσφέροντες λαμβάνουν γνώση των λοιπών συμμετεχόντων στη διαδικασία και των στοιχείων που υποβλήθηκαν από αυτούς, με ενέργειες της αναθέτουσας αρχής[129]. Κατά της απόφασης κατακύρωσης χωρεί προδικαστική προσφυγή ενώπιον της Ε.Α.ΔΗ.ΣΥ., σύμφωνα με την παράγραφο 3.4 της παρούσας. Δεν επιτρέπεται η άσκηση άλλης διοικητικής προσφυγής κατά της ανωτέρω απόφασης.[130]

3.3.2. Η απόφαση κατακύρωσης καθίσταται οριστική, εφόσον συντρέξουν οι ακόλουθες προϋποθέσεις σωρευτικά:

α) κοινοποιηθεί η απόφαση κατακύρωσης σε όλους τους οικονομικούς φορείς που δεν έχουν αποκλειστεί οριστικά,
β) παρέλθει άπρακτη η προθεσμία άσκησης προδικαστικής προσφυγής ή σε περίπτωση άσκησης, παρέλθει άπρακτη η προθεσμία άσκησης αίτησης αναστολής και ακύρωσης κατά της απόφασης της Ε.Α.ΔΗ.ΣΥ και σε περίπτωση άσκησης αίτησης αναστολής και ακύρωσης κατά της απόφασης της Ε.Α.ΔΗ.ΣΥ., εκδοθεί απόφαση επί της αίτησης, με την επιφύλαξη της χορήγησης προσωρινής διαταγής, σύμφωνα με όσα ορίζονται στο τελευταίο εδάφιο της παρ. 4 του άρθρου 372 του ν. 4412/2016,
γ) ολοκληρωθεί επιτυχώς ο προσυμβατικός έλεγχος από το Ελεγκτικό Συνέδριο, σύμφωνα με τα άρθρα 324 έως 327 του ν. 4700/2020, εφόσον απαιτείται,
και
δ) (μόνο στην περίπτωση του προσυμβατικού ελέγχου ή της άσκησης προδικαστικής προσφυγής κατά της απόφασης κατακύρωσης) ο προσωρινός ανάδοχος υποβάλει, έπειτα από σχετική πρόσκληση, υπεύθυνη δήλωση, που υπογράφεται σύμφωνα με όσα ορίζονται στο άρθρο 79Α του ν. 4412/2016, στην οποία δηλώνεται ότι δεν έχουν επέλθει στο πρόσωπό του οψιγενείς μεταβολές κατά την έννοια του άρθρου 104 του ν. 4412/2016. Η υπεύθυνη δήλωση ελέγχεται από την αναθέτουσα αρχή και μνημονεύεται στο συμφωνητικό. Εφόσον δηλωθούν οψιγενείς μεταβολές, η δήλωση ελέγχεται από την Επιτροπή Διαγωνισμού, η οποία εισηγείται προς το αρμόδιο αποφαινόμενο όργανο.

Μετά την οριστικοποίηση της απόφασης κατακύρωσης η αναθέτουσα αρχή προσκαλεί τον ανάδοχο, μέσω της λειτουργικότητας της «Επικοινωνίας» του ηλεκτρονικού διαγωνισμού στο ΕΣΗΔΗΣ, να προσέλθει για υπογραφή του συμφωνητικού, θέτοντάς του προθεσμία δεκαπέντε (15) ημερών από την κοινοποίηση της σχετικής ειδικής πρόσκλησης. Η σύμβαση θεωρείται συναφθείσα με την κοινοποίηση της πρόσκλησης του προηγούμενου εδαφίου στον ανάδοχο.

Στην περίπτωση που ο ανάδοχος δεν προσέλθει να υπογράψει το ως άνω συμφωνητικό μέσα στην ταχθείσα προθεσμία, με την επιφύλαξη αντικειμενικών λόγων ανωτέρας βίας, κηρύσσεται έκπτωτος, καταπίπτει υπέρ της αναθέτουσας αρχής η εγγυητική επιστολή συμμετοχής του και ακολουθείται η ίδια ως άνω διαδικασία για τον προσφέροντα που υπέβαλε την αμέσως επόμενη πλέον συμφέρουσα από οικονομική άποψη προσφορά. Αν κανένας από τους προσφέροντες δεν προσέλθει για την υπογραφή του συμφωνητικού, η διαδικασία ανάθεσης ματαιώνεται σύμφωνα με την παράγραφο 3.5 της παρούσας Διακήρυξης. Στην περίπτωση αυτή, η αναθέτουσα αρχή μπορεί να αναζητήσει αποζημίωση, πέρα από την καταπίπτουσα εγγυητική επιστολή, ιδίως δυνάμει των άρθρων 197 και 198 του ΑΚ.

Εάν η αναθέτουσα αρχή δεν απευθύνει την ειδική πρόσκληση για την υπογραφή του συμφωνητικού εντός χρονικού διαστήματος εξήντα (60) ημερών από την οριστικοποίηση της απόφασης κατακύρωσης, με την επιφύλαξη της ύπαρξης επιτακτικού λόγου δημόσιου συμφέροντος ή αντικειμενικών λόγων ανωτέρας βίας, ο ανάδοχος δικαιούται να απέχει από την υπογραφή του συμφωνητικού, χωρίς να εκπέσει η εγγύηση συμμετοχής του, καθώς και να αναζητήσει αποζημίωση ιδίως δυνάμει των άρθρων 197 και 198 του ΑΚ.

3.4 Προδικαστικές Προσφυγές - Προσωρινή και οριστική Δικαστική Προστασία

Α. Κάθε ενδιαφερόμενος, ο οποίος έχει ή είχε συμφέρον να του ανατεθεί η συγκεκριμένη δημόσια σύμβαση και έχει υποστεί ή ενδέχεται να υποστεί ζημία από εκτελεστή πράξη ή παράλειψη της αναθέτουσας αρχής κατά παράβαση της ενωσιακής ή εσωτερικής νομοθεσίας στον τομέα των δημοσίων συμβάσεων, έχει

[129] Πρβλ. άρθρο 16 παρ. 3 της ΚΥΑ ΕΣΗΔΗΣ Προμήθειες και Υπηρεσίες
[130] Άρθρο 100 παρ. 2 του ν. 4412/2016

δικαίωμα να προσφύγει στην Ενιαία Αρχή Δημοσίων Συμβάσεων (Ε.Α.ΔΗ.ΣΥ.), σύμφωνα με τα ειδικότερα οριζόμενα στα άρθρα 346 επ. ν. 4412/2016 και 1 επ. του π.δ. 39/2017, στρεφόμενος με προδικαστική προσφυγή, κατά πράξης ή παράλειψης της αναθέτουσας αρχής, προσδιορίζοντας ειδικώς τις νομικές και πραγματικές αιτιάσεις που δικαιολογούν το αίτημά του[131] .

Σε περίπτωση προσφυγής κατά πράξης της αναθέτουσας αρχής, η προθεσμία για την άσκηση της προδικαστικής προσφυγής είναι:

(α) δέκα (10) ημέρες από την κοινοποίηση της προσβαλλόμενης πράξης στον ενδιαφερόμενο οικονομικό φορέα αν η πράξη κοινοποιήθηκε με ηλεκτρονικά μέσα ή

(β) δεκαπέντε (15) ημέρες από την κοινοποίηση της προσβαλλόμενης πράξης σε αυτόν αν χρησιμοποιήθηκαν άλλα μέσα επικοινωνίας, άλλως

(γ) δέκα (10) ημέρες από την πλήρη, πραγματική ή τεκμαιρόμενη, γνώση της πράξης που βλάπτει τα συμφέροντα του ενδιαφερόμενου οικονομικού φορέα.

Η άσκηση προδικαστικής προσφυγής κατά διακήρυξης διαγωνισμού επιτρέπεται μέχρι και δεκαπέντε (15) ημέρες από τη δημοσίευσή της στο ΚΗΜΔΗΣ. Η ως άνω προθεσμία ισχύει και για κάθε τροποποίηση της διακήρυξης διαγωνισμού.

Σε περίπτωση παράλειψης που αποδίδεται στην αναθέτουσα αρχή, η προθεσμία για την άσκηση της προδικαστικής προσφυγής είναι δεκαπέντε (15) ημέρες από την επομένη της συντέλεσης της προσβαλλόμενης παράλειψης[132] .

Οι προθεσμίες ως προς την υποβολή των προδικαστικών προσφυγών και των παρεμβάσεων αρχίζουν την επομένη της ημέρας της προαναφερθείσας κατά περίπτωση κοινοποίησης ή γνώσης και λήγουν όταν περάσει ολόκληρη η τελευταία ημέρα και ώρα 23:59:59 και, αν αυτή είναι εξαιρετέα ή Σάββατο, όταν περάσει ολόκληρη η επόμενη εργάσιμη ημέρα και ώρα 23:59:59[133].

Προβλέπεται η αναστολή των προθεσμιών άσκησης προδικαστικής προσφυγής σε περίπτωση τεχνικής αδυναμίας λειτουργίας του ΕΣΗΔΗΣ, η οποία ανακοινώνεται και πιστοποιείται εκ των προτέρων, για τις δημόσιες συμβάσεις προμηθειών και υπηρεσιών από τη Διεύθυνση Διαχείρισης, Ανάπτυξης και Υποστήριξης του ΕΣΗΔΗΣ του Υπουργείου Ψηφιακής Διακυβέρνησης και για τις δημόσιες συμβάσεις έργων, μελετών και παροχής τεχνικών και λοιπών συναφών επιστημονικών υπηρεσιών, από τη Γενική Γραμματεία Υποδομών του Υπουργείου Υποδομών και Μεταφορών, για το αντίστοιχο χρονικό διάστημα. Σε περίπτωση αιφνίδιας τεχνικής αδυναμίας του ΕΣΗΔΗΣ η προσφυγή κατατίθεται στην ΕΑΔΗΣΥ με μήνυμα ηλεκτρονικού ταχυδρομείου, η δε τεχνική αδυναμία πιστοποιείται εκ των υστέρων.

Επίσης, ρυθμίζονται και τα σχετικά ζητήματα αναφορικά με τον περιορισμό της έκτασης των σελίδων της προδικαστικής προσφυγής, η οποία δεν μπορεί να υπερβαίνει τις είκοσι πέντε (25) σελίδες. Υπέρβαση του ορίου των σελίδων δικαιολογείται μόνο σε εξαιρετικές περιστάσεις, όπως ιδίως, αν με την προσφυγή αμφισβητείται η πλήρωση πλήθους τεχνικών προδιαγραφών. Το Κλιμάκιο εξέτασης της προσφυγής μπορεί να ζητήσει, με πράξη του Προέδρου του, τον περιορισμό της αδικαιολόγητης έκτασής της. Αν ο προσφεύγων δεν συμμορφωθεί με την πράξη του προηγούμενου εδαφίου, καταβάλλει παράβολο ίσο προς το διπλάσιο του παραβόλου που προβλέπεται για την άσκηση της προσφυγής.

Η προδικαστική προσφυγή συντάσσεται υποχρεωτικά με τη χρήση του τυποποιημένου εντύπου του Παραρτήματος Ι του π.δ/τος 39/2017 και κατατίθεται ηλεκτρονικά μέσω της λειτουργικότητας «Επικοινωνία» στην ηλεκτρονική περιοχή του συγκεκριμένου διαγωνισμού, επιλέγοντας την ένδειξη «Προδικαστική Προσφυγή» σύμφωνα με το άρθρο 18 της Κ.Υ.Α. Προμήθειες και Υπηρεσίες.

Για το παραδεκτό της άσκησης της προδικαστικής προσφυγής κατατίθεται παράβολο από τον προσφεύγοντα υπέρ του Ελληνικού Δημοσίου, σύμφωνα με όσα ορίζονται στο άρθρο 363 του ν. 4412/2016.

---

131 Άρθρο 360 παρ. 1 του ν. 4412/2016 και 3 παρ. 1 π.δ. 39/2017.

132 Άρθρο 361 του ν. 4412/2016 και 4 του π.δ. 39/2017

133 Παρ. 2 του άρθρου 9 και άρθρο 18 της Κ.Υ.Α. ΕΣΗΔΗΣ Προμήθειες και Υπηρεσίες

Η επιστροφή του παραβόλου στον προσφεύγοντα γίνεται: α) σε περίπτωση ολικής ή μερικής αποδοχής της προσφυγής του, β) όταν η αναθέτουσα αρχή ανακαλεί την προσβαλλόμενη πράξη ή προβαίνει στην οφειλόμενη ενέργεια πριν από την έκδοση της απόφασης της Ε.Α.ΔΗ.ΣΥ επί της προσφυγής, γ) σε περίπτωση παραίτησης του προσφεύγοντος από την προσφυγή του έως και δέκα (10) ημέρες από την κατάθεση της προσφυγής.

Η προθεσμία για την άσκηση της προδικαστικής προσφυγής και η άσκησή της κωλύουν τη σύναψη της σύμβασης επί ποινή ακυρότητας, η οποία διαπιστώνεται με απόφαση του οικείου Κλιμακίου της ΕΑΔΗΣΥ, μετά από άσκηση προσφυγής σύμφωνα με το Μέρος Β΄, περί προδικαστικής προσφυγής για την κήρυξη ακυρότητας της σύμβασης, εκτός εάν η ΕΑΔΗΣΥ, κατά τη διαδικασία χορήγησης προσωρινών μέτρων, σύμφωνα με το άρθρο 366, αποφανθεί διαφορετικά. Κατά τα λοιπά η άσκηση της προδικαστικής προσφυγής δεν κωλύει την πρόοδο της διαγωνιστικής διαδικασίας, με την επιφύλαξη του άρθρου 366.

Η προηγούμενη παράγραφος δεν εφαρμόζεται στην περίπτωση που, κατά τη διαδικασία σύναψης της παρούσας σύμβασης, υποβληθεί μόνο μία (1) προσφορά.

Μετά την, κατά τα ως άνω, ηλεκτρονική κατάθεση της προδικαστικής προσφυγής η αναθέτουσα αρχή, μέσω της λειτουργίας «Επικοινωνία»:

α) Κοινοποιεί την προσφυγή το αργότερο έως την επόμενη εργάσιμη ημέρα από την κατάθεσή της σε κάθε ενδιαφερόμενο τρίτο, ο οποίος μπορεί να θίγεται από την αποδοχή της προσφυγής, προκειμένου να ασκήσει το, προβλεπόμενο από τα άρθρα 362 παρ. 3 και 7 του π.δ. 39/2017, δικαίωμα παρέμβασής του στη διαδικασία εξέτασης της προσφυγής, για τη διατήρηση της ισχύος της προσβαλλόμενης πράξης, προσκομίζοντας όλα τα κρίσιμα έγγραφα που έχει στη διάθεσή του.

β) Διαβιβάζει στην Ε.Α.ΔΗ.ΣΥ., το αργότερο εντός δεκαπέντε (15) ημερών από την ημέρα κατάθεσης, τον πλήρη φάκελο της υπόθεσης, τα αποδεικτικά κοινοποίησης στους ενδιαφερόμενους τρίτους αλλά και την Έκθεση Απόψεών της επί της προσφυγής. Στην Έκθεση Απόψεων η αναθέτουσα αρχή μπορεί να παραθέσει αρχική ή συμπληρωματική αιτιολογία για την υποστήριξη της προσβαλλόμενης με την προδικαστική προσφυγή πράξης.

γ) Κοινοποιεί σε όλα τα μέρη την Έκθεση Απόψεων, τις Παρεμβάσεις και τα σχετικά έγγραφα που τυχόν τη συνοδεύουν, μέσω του ηλεκτρονικού τόπου του διαγωνισμού το αργότερο έως την επόμενη εργάσιμη ημέρα από την κατάθεσή τους.

δ)Συμπληρωματικά υπομνήματα κατατίθενται από οποιοδήποτε από τα μέρη μέσω της πλατφόρμας του ΕΣΗΔΗΣ, το αργότερο εντός πέντε (5) ημερών από την κοινοποίηση των απόψεων της αναθέτουσας αρχής.

Η άσκηση της προδικαστικής προσφυγής αποτελεί προϋπόθεση για την άσκηση των ένδικων βοηθημάτων της αίτησης αναστολής και ακύρωσης του άρθρου 372 του ν. 4412/2016 κατά των εκτελεστών πράξεων ή παραλείψεων της αναθέτουσας αρχής .

Β. Όποιος έχει έννομο συμφέρον μπορεί να ζητήσει, με το ίδιο δικόγραφο εφαρμοζόμενων αναλογικά των διατάξεων του π.δ. 18/1989, την αναστολή εκτέλεσης της απόφασης της Ε.Α.ΔΗ.ΣΥ. και την ακύρωσή της ενώπιον του αρμόδιου Διοικητικού Δικαστηρίου[134]. Το αυτό ισχύει και σε περίπτωση σιωπηρής απόρριψης της προδικαστικής προσφυγής από την Ε.Α.ΔΗ.ΣΥ. Δικαίωμα άσκησης του ως άνω ένδικου βοηθήματος έχει και η αναθέτουσα αρχή, αν η Ε.Α.ΔΗ.ΣΥ. κάνει δεκτή την προδικαστική προσφυγή, αλλά και αυτός του οποίου έχει γίνει εν μέρει δεκτή η προδικαστική προσφυγή.

[134] Πρβλ. άρθρο 372 παρ. 3 του ν. 4412/2016, σύμφωνα με το οποίο: *«Αρμόδιο για την εκδίκαση των υποθέσεων του παρόντος είναι το Διοικητικό Εφετείο της έδρας της αναθέτουσας αρχής. Κατ` εξαίρεση, διαφορές οποίες προκύπτουν από την ανάθεση δημόσιων συμβάσεων που εμπίπτουν στο πεδίο εφαρμογής των Οδηγιών 2014/24/ΕΕ και 2014/25/ΕΕ, με εκτιμώμενη αξία μεγαλύτερη των δεκαπέντε εκατομμυρίων (15.000.000) ευρώ, εκδικάζονται από το Συμβούλιο της Επικρατείας».* Κατά συνέπεια, με βάση την εκτιμώμενη αξία εκάστης σύμβασης, η α.α. συμπληρώνει στο παρόν άρθρο της Διακήρυξης, το αρμόδιο, ανά περίπτωση, Δικαστήριο, ήτοι το Διοικητικό Εφετείο ή το Συμβούλιο της Επικρατείας αναλόγως.

Το Κλιμάκιο της ΕΑΔΗΣΥ, ενώπιον του οποίου εκκρεμεί η εξέταση της προσφυγής, ύστερα από αίτημα του προσφεύγοντος που περιλαμβάνεται στην προσφυγή ή και αυτεπαγγέλτως και μετά από κλήση της αναθέτουσας αρχής προ τριών (3) ημερών τουλάχιστον, εκδίδει συνοπτικά αιτιολογημένη απόφαση αναστολής εκτέλεσης της προσβαλλόμενης πράξης, μόνον εφόσον συντρέχουν εξαιρετικά επείγουσες περιστάσεις. Με την απόφαση αναστολής η ΕΑΔΗΣΥ μπορεί να ορίσει και τα κατάλληλα μέτρα, έως ότου αποφανθεί για την προσφυγή και, πάντως, εντός της αποκλειστικής προθεσμίας που ορίζεται στην παρ. 1 του άρθρου 367 για την έκδοση της απόφασής της.

Με την απόφαση του Κλιμακίου περί αναστολής εκτέλεσης της προσβαλλόμενης με την προδικαστική προσφυγή πράξης της αναθέτουσας αρχής, μπορεί να διατάσσεται και η άρση της απαγόρευσης σύναψης της σύμβασης. Λόγο άρσης της απαγόρευσης αυτής συνιστά ιδίως το προδήλως απαράδεκτο ή το προδήλως αβάσιμο της προδικαστικής προσφυγής, περί του οποίου αρκεί απλή μνεία

Η απόφαση του Κλιμακίου ή του Εκτελεστικού Συμβουλίου της ΕΑΔΗΣΥ μπορεί να διορθωθεί, μετά από αίτηση του ενδιαφερομένου ή αυτεπαγγέλτως, αν κατά τη σύνταξη και την έκδοση αυτής παρεισέφρησαν λάθη, γραφικά ή λογιστικά, ή προφανείς ανακρίβειες.

Με την απόφαση της Ε.Α.ΔΗ.ΣΥ. λογίζονται ως συμπροσβαλλόμενες και όλες οι συναφείς προς την ανωτέρω απόφαση πράξεις ή παραλείψεις της αναθέτουσας αρχής, εφόσον έχουν εκδοθεί ή συντελεστεί αντιστοίχως έως τη συζήτηση της ως άνω αίτησης στο Δικαστήριο.

Η αίτηση αναστολής και ακύρωσης περιλαμβάνει μόνο αιτιάσεις που είχαν προταθεί με την προδικαστική προσφυγή ή αφορούν στη διαδικασία ενώπιον της Ε.Α.ΔΗ.ΣΥ. ή το περιεχόμενο των αποφάσεών της. Η αναθέτουσα αρχή, εφόσον ασκήσει την αίτηση της παρ. 1 του άρθρου 372 του ν. 4412/2016, μπορεί να προβάλει και οψιγενείς ισχυρισμούς αναφορικά με τους επιτακτικούς λόγους δημοσίου συμφέροντος, οι οποίοι καθιστούν αναγκαία την άμεση ανάθεση της σύμβασης.[135]

Η ως άνω αίτηση κατατίθεται στο αρμόδιο δικαστήριο μέσα σε προθεσμία δέκα (10) ημερών από την κοινοποίηση ή την πλήρη γνώση της απόφασης ή από την παρέλευση της προθεσμίας για την έκδοση της απόφασης επί της προδικαστικής προσφυγής, ενώ η δικάσιμος για την εκδίκαση της αίτησης δεν πρέπει να απέχει πέραν των εξήντα (60) ημερών από την κατάθεση του δικογράφου.[136]

Αν το δικαστήριο ακυρώσει απόφαση της ΕΑΔΗΣΥ και αναπέμψει την υπόθεση σε αυτήν για νέα κρίση, αν το παράβολο είχε επιστραφεί, κατατίθεται νέο ισόποσο παράβολο εντός τριών (3) ημερών από την κοινοποίηση στον προσφεύγοντα της πράξης περί ορισμού ημέρας εξέτασης της προδικαστικής προσφυγής και Εισηγητή. Αν το δικαστήριο ακυρώσει απόφαση της ΕΑΔΗΣΥ χωρίς να αναπέμψει την υπόθεση στην Αρχή για νέα κρίση, αποφαίνεται το ίδιο και για την τύχη του καταβληθέντος για την προδικαστική προσφυγή και μη επιστραφέντος παραβόλου. Στην περίπτωση αυτή, αν το δικαστήριο παραλείψει να περιλάβει στην απόφασή του διάταξη για την τύχη του παραβόλου της προδικαστικής προσφυγής, του οποίου είχε διαταχθεί η κατάπτωση, αυτό επιστρέφεται από την ΕΑΔΗΣΥ, μετά από αίτηση του ενδιαφερομένου.

Αντίγραφο της αίτησης με κλήση κοινοποιείται με τη φροντίδα του αιτούντος προς την Ε.Α.ΔΗ.ΣΥ., την αναθέτουσα αρχή, αν δεν έχει ασκήσει αυτή την αίτηση, για να προσκομίσει τον φάκελο της υπόθεσης και τις απόψεις της, καθώς και προς κάθε τρίτο ενδιαφερόμενο, την κλήτευση του οποίου διατάσσει με πράξη του ο Πρόεδρος ή ο προεδρεύων του αρμόδιου Δικαστηρίου ή Τμήματος έως την επόμενη ημέρα από την κατάθεση της αίτησης. Ο αιτών υποχρεούται, επί ποινή απαραδέκτου του ενδίκου βοηθήματος, να προβεί στις παραπάνω κοινοποιήσεις εντός αποκλειστικής προθεσμίας δύο (2) ημερών από την έκδοση και την παραλαβή της ως άνω πράξης του Δικαστηρίου. Εντός αποκλειστικής προθεσμίας δέκα (10) ημερών από την ως άνω κοινοποίηση της αίτησης κατατίθεται η παρέμβαση και διαβιβάζονται ο φάκελος και οι απόψεις της αναθέτουσας αρχής. Εντός της ίδιας προθεσμίας κατατίθενται στο Δικαστήριο και τα στοιχεία που υποστηρίζουν τους ισχυρισμούς των διαδίκων. Σε περίπτωση άσκησης της αίτησης από την αναθέτουσα αρχή, αυτή διαβιβάζει στο αρμόδιο δικαστήριο τον φάκελο, η δε αιτιολογία της προσβαλλόμενης απόφασης

[135] Πρβλ. άρθρο 372 παρ. 1 και 2 του ν. 4412/2016.
[136] Πρβλ. άρθρο 372 παρ. 4 του ν. 4412/2016.

της ΕΑΔΗΣΥ επέχει θέση απόψεων αυτής επί των λόγων ακύρωσης, οι οποίες μπορούν να συμπληρωθούν με υπόμνημα.

Επιπρόσθετα, η παρέμβαση κοινοποιείται με επιμέλεια του παρεμβαίνοντος στα λοιπά μέρη της δίκης εντός δύο (2) ημερών από την κατάθεσή της, αλλιώς λογίζεται ως απαράδεκτη. Το διατακτικό της δικαστικής απόφασης εκδίδεται εντός δεκαπέντε (15) ημερών από τη συζήτηση της αίτησης ή από την προθεσμία για την υποβολή υπομνημάτων.

Η προθεσμία για την άσκηση και η άσκηση της αίτησης ενώπιον του αρμόδιου δικαστηρίου κωλύουν τη σύναψη της σύμβασης μέχρι την έκδοση της οριστικής δικαστικής απόφασης, εκτός εάν με προσωρινή διαταγή ο αρμόδιος δικαστής αποφανθεί διαφορετικά. Επίσης, η προθεσμία για την άσκηση και η άσκηση της αίτησης κωλύουν την πρόοδο της διαδικασίας ανάθεσης για χρονικό διάστημα δεκαπέντε (15) ημερών από την άσκηση της αίτησης, εκτός εάν με την προσωρινή διαταγή ο αρμόδιος δικαστής αποφανθεί διαφορετικά.[137] Για την άσκηση της αίτησης κατατίθεται παράβολο, σύμφωνα με τα ειδικότερα οριζόμενα στο άρθρο 372 παρ. 5 του ν. 4412/2016.

Αν ο ενδιαφερόμενος δεν αιτήθηκε ή αιτήθηκε ανεπιτυχώς την αναστολή και η σύμβαση υπογράφηκε και η εκτέλεσή της ολοκληρώθηκε πριν από τη συζήτηση της αίτησης, εφαρμόζεται αναλόγως η παρ. 2 του άρθρου 32 του π.δ. 18/1989.

Αν το Δικαστήριο αυτεπαγγέλτως ή μετά από αίτημα της αναθέτουσας αρχής Άρθρο 30 ακυρώσει πράξη ή παράλειψη της αναθέτουσας αρχής μετά τη σύναψη της σύμβασης, το κύρος της τελευταίας δεν θίγεται, εκτός αν πριν από τη σύναψη αυτής είχε ανασταλεί η διαδικασία σύναψης της σύμβασης. Στην περίπτωση που η σύμβαση δεν είναι άκυρη, ο ενδιαφερόμενος δικαιούται να αξιώσει αποζημίωση, σύμφωνα με τα αναφερόμενα στο άρθρο 373 του ν. 4412/2016. Το νέο ύψος του παραβόλου ανέρχεται σε **ποσοστό μηδέν κόμμα πέντε τοις εκατό (0,5%) της εκτιμώμενης αξίας της σύμβασης**, το οποίο δεν μπορεί να είναι κατώτερο από **χίλια πεντακόσια (1.500) ευρώ** και ανώτερο από **τριάντα χιλιάδες (30.000) ευρώ**. Επί προφανώς απαράδεκτης ή αβάσιμης αίτησης, το Δικαστήριο μπορεί να απαγγείλει τον πολλαπλασιασμό του συνολικού παράβολου στο προσήκον μέτρο και έως του δύο τοις εκατό (2%) της εκτιμώμενης αξίας της σύμβασης, συνεκτιμώντας τη ζημία για το γενικό συμφέρον από την καθυστερημένη ανάθεση της σύμβασης.

Η αίτηση ασκείται εντός δέκα (10) ημερών από την κοινοποίηση ή την πλήρη γνώση της από φασης της ΕΑΔΗΣΥ ή από την παρέλευση της προθεσμίας για την έκδοση απόφασης, σύμφωνα με όσα ορίζονται στην παρ. 1 του άρθρου 367 περί διαδικασίας λήψης απόφασης και συνεπειών των αποφάσεων της ΕΑΔΗΣΥ. Η δικάσιμος για την εκδίκαση της αίτησης ακύρωσης δεν πρέπει να απέ χει πέραν των εξήντα (60) ημερών από την κατάθεση του δικογράφου. Ο Πρόεδρος του αρμοδίου Τμήματος ορίζει με πράξη του τον εισηγητή, καθώς και την ημέρα και την ώρα εκδίκασης της αίτη σης. Αντίγραφο της αίτησης με κλήση κοινοποιείται με τη φροντίδα του αιτούντος προς την ΕΑΔΗ ΣΥ, προς την αναθέτουσα αρχή, αν δεν έχει ασκήσει αυτή την αίτηση, για να προσκομίσει τον φά κελο της υπόθεσης και τις απόψεις της, καθώς και προς κάθε τρίτο ενδιαφερόμενο, την κλήτευση του οποίου διατάσσει με πράξη του ο Πρόεδρος ή ο προεδρεύων του αρμοδίου Δικαστηρίου ή Τμήματος, έως την επόμενη ημέρα από την κατάθεση της αίτησης. Σε περίπτωση άσκησης της αίτησης από την αναθέτουσα αρχή, αυτή διαβιβάζει στο αρμόδιο δικαστήριο τον φάκελο, η δε αιτιολογία της προσβαλλόμενης απόφασης της ΕΑΔΗΣΥ επέχει θέση απόψεων αυτής επί των λόγων ακύρωσης, οι οποίες μπορούν να συμπληρωθούν με υπόμνημα. Οαιτώνυποχρεούται επί ποινή απαραδέκτου του ενδίκου βοηθήματος να προβεί στις παραπάνω κοινοποιήσεις εντός απο κλειστικής προθεσμίας δύο (2) ημερών από την έκδοση και την παραλαβή της ως άνω πράξης του Δικαστηρίου. Εντός αποκλειστικής προθεσμίας δέκα (10) ημερών από την ως άνω κοινοποίηση της αίτησης κατατίθεται η παρέμβαση και διαβιβάζονται ο φάκελος και οι απόψεις της αναθέτουσας αρχής. Εντός της ίδιας προθεσμίας κατατίθενται στο Δικαστήριο και τα στοιχεία που υποστηρί ζουν τους ισχυρισμούς των διαδίκων. Επιπρόσθετα, η παρέμβαση κοινοποιείται με επιμέλεια του παρεμβαίνοντος στα λοιπά μέρη της δίκης εντός δύο (2) ημερών από την κατάθεσή της, αλλιώς λογίζεται ως απαράδεκτη. Το διατακτικό της δικαστικής απόφασης εκδίδεται εντός δεκαπέντε (15) ημερών από τη συζήτηση της αίτησης της παρ. 1 ή από την προθεσμία για την υποβολή υπομνη μάτων.

[137] Πρβλ άρθρο 372 παρ. 6 του ν. 4412/2016.

Με την επιφύλαξη των διατάξεων του ν. 4412/2016, για την εκδίκαση των διαφορών του παρόντος άρθρου εφαρμόζονται οι διατάξεις του π.δ. 18/1989.

Γ. Οι προθεσμίες των άρθρων 365, 366 και 367 του ν. 4412/2016 για την εξέταση των προδικαστικών προσφυγών και την έκδοση της απόφασης της ΕΑΔΗΣΥ, αναστέλλονται κατά το διάστημα από τις 5 μέχρι και τις 20 Αυγούστου και ρυθμίζονται σχετικά με την αναστολή ζητήματα. Κατά το χρονικό διάστημα της αναστολής, οι προδικαστικές προσφυγές, τα αιτήματα αναστολής της διαγωνιστικής διαδικασίας και τα αιτήμα τα λήψης προσωρινών μέτρων που αφορούν κατεπείγουσες περιπτώσεις διαγωνιστικών διαδικα σιών για λόγους δημοσίου συμφέροντος ή διαγωνιστικές διαδικασίες συναπτόμενες με έργα, υ πηρεσίες ή προμήθειες, τα οποία χρηματοδοτούνται, εν όλω ή εν μέρει, από το Ταμείο Ανάκαμ ψης και Ανθεκτικότητας, εξετάζονται από Κλιμάκια Διακοπών της ΕΑΔΗΣΥ, τα οποία ορίζονται με απόφασητου Εκτελεστικού Συμβουλίου της, εντός των προθεσμιών των άρθρων 365, 366 και 367.

3.5 Ματαίωση Διαδικασίας

Η αναθέτουσα αρχή ματαιώνει ή δύναται να ματαιώσει εν όλω ή εν μέρει, αιτιολογημένα, τη διαδικασία ανάθεσης, για τους λόγους και υπό τους όρους του άρθρου 106 του ν. 4412/2016, μετά από γνώμη της αρμόδιας Επιτροπής του Διαγωνισμού. Επίσης, αν διαπιστωθούν σφάλματα ή παραλείψεις σε οποιοδήποτε στάδιο της διαδικασίας ανάθεσης, μπορεί, μετά από γνώμη της ως άνω Επιτροπής, να ακυρώσει μερικώς τη διαδικασία ή να αναμορφώσει ανάλογα το αποτέλεσμά της ή να αποφασίσει την επανάληψή της από το σημείο που εμφιλοχώρησε το σφάλμα ή η παράλειψη.

Ειδικότερα, η αναθέτουσα αρχή ματαιώνει τη διαδικασία σύναψης όταν αυτή αποβεί άγονη είτε λόγω μη υποβολής προσφοράς είτε λόγω απόρριψης όλων των προσφορών, καθώς και στην περίπτωση του δεύτερου εδαφίου της παρ. 7 του άρθρου 105, περί κατακύρωσης και σύναψης σύμβασης.

Επίσης, μπορεί να ματαιώσει τη διαδικασία: α) λόγω παράτυπης διεξαγωγής της διαδικασίας ανάθεσης, εκτός εάν μπορεί να θεραπεύσει το σφάλμα ή την παράλειψη σύμφωνα με την παρ. 3 του άρθρου 106 , β) αν οι οικονομικές και τεχνικές παράμετροι που σχετίζονται με τη διαδικασία ανάθεσης άλλαξαν ουσιωδώς και η εκτέλεση του συμβατικού αντικειμένου δεν ενδιαφέρει πλέον την αναθέτουσα αρχή ή τον φορέα για τον οποίο προορίζεται το υπό ανάθεση αντικείμενο, γ) αν λόγω ανωτέρας βίας, δεν είναι δυνατή η κανονική εκτέλεση της σύμβασης, δ) αν η επιλεγείσα προσφορά κριθεί ως μη συμφέρουσα από οικονομική άποψη, ε) στην περίπτωση των παρ. 3 και 4 του άρθρου 97, περί χρόνου ισχύος προσφορών, στ) για άλλους επιτακτικούς λόγους δημοσίου συμφέροντος, όπως ιδίως, δημόσιας υγείας ή προστασίας του περιβάλλοντος.

4. ΟΡΟΙ ΕΚΤΕΛΕΣΗΣ ΤΗΣ ΣΥΜΒΑΣΗΣ

4.1 Εγγυήσεις (καλής εκτέλεσης)

4.1.1 Εγγύηση καλής εκτέλεσης:

Για την υπογραφή της σύμβασης απαιτείται η παροχή εγγύησης καλής εκτέλεσης, σύμφωνα με το άρθρο 72 παρ. 4 του ν. 4412/2016, το ύψος της οποίας ανέρχεται σε ποσοστό 4% επί της εκτιμώμενης αξίας της σύμβασης ή του τμήματος της σύμβασης, χωρίς να συμπεριλαμβάνονται τα δικαιώματα προαίρεσης και κατατίθεται μέχρι και την υπογραφή του συμφωνητικού.

Η εγγύηση καλής εκτέλεσης, προκειμένου να γίνει αποδεκτή, πρέπει να περιλαμβάνει κατ' ελάχιστον τα αναφερόμενα στην παράγραφο 2.1.5. στοιχεία της παρούσας και επιπλέον τον αριθμό και τον τίτλο της σχετικής σύμβασης. Το περιεχόμενό της είναι σύμφωνο με τα οριζόμενα στο άρθρο 72 του ν. 4412/2016.

Η εγγύηση καλής εκτέλεσης της σύμβασης καλύπτει συνολικά και χωρίς διακρίσεις την εφαρμογή όλων των όρων της σύμβασης και κάθε απαίτηση της αναθέτουσας αρχής έναντι του αναδόχου.

Σε περίπτωση τροποποίησης της σύμβασης κατά την παράγραφο 4.5, η οποία συνεπάγεται αύξηση της συμβατικής αξίας, ο ανάδοχος οφείλει να καταθέσει μέχρι την υπογραφή της τροποποιημένης σύμβασης, συμπληρωματική εγγύηση καλής εκτέλεσης, το ύψος της οποίας ανέρχεται σε ποσοστό 4% επί του ποσού της αύξησης της αξίας της σύμβασης.

Η εγγύηση καλής εκτέλεσης καταπίπτει υπέρ της αναθέτουσας αρχής στην περίπτωση παραβίασης, από τον ανάδοχο, των όρων της σύμβασης, όπως αυτή ειδικότερα ορίζει.

Ο χρόνος ισχύος της εγγύησης καλής εκτέλεσης πρέπει να είναι μεγαλύτερος από τον συμβατικό χρόνο φόρτωσης ή παράδοσης, για διάστημα δύο (2) μηνών.

Η/Οι εγγύηση/εις καλής εκτέλεσης επιστρέφεται/ονται στο σύνολό του/ς μετά από την ποσοτική και ποιοτική παραλαβή του συνόλου του αντικειμένου της σύμβασης.

Σε περίπτωση που στο πρωτόκολλο ποιοτικής και ποσοτικής παραλαβής αναφέρονται παρατηρήσεις ή υπάρχει εκπρόθεσμη παράδοση, η επιστροφή της εγγυήσης καλής εκτέλεσης γίνεται μετά από την αντιμετώπιση, σύμφωνα με όσα προβλέπονται, των παρατηρήσεων και του εκπροθέσμου. Αν τα αγαθά είναι διαιρετά και η παράδοση γίνεται, σύμφωνα με τη σύμβαση, τμηματικά, οι εγγυήσεις καλής εκτέλεσης και προκαταβολής αποδεσμεύονται σταδιακά, κατά το ποσό που αναλογεί στην αξία του μέρους της ποσότητας των αγαθών που παραλήφθηκε οριστικά. Για τη σταδιακή αποδέσμευσή τους απαιτείται προηγούμενη γνωμοδότηση του αρμόδιου συλλογικού οργάνου. Εάν στο πρωτόκολλο παραλαβής αναφέρονται παρατηρήσεις ή υπάρχει εκπρόθεσμη παράδοση, η παραπάνω σταδιακή αποδέσμευση γίνεται μετά την αντιμετώπιση, σύμφωνα με όσα προβλέπονται, των παρατηρήσεων και του εκπροθέσμου.

4.2 Συμβατικό Πλαίσιο - Εφαρμοστέα Νομοθεσία

Κατά την εκτέλεση της σύμβασης εφαρμόζονται οι διατάξεις του ν. 4412/2016, οι όροι της παρούσας Διακήρυξης και συμπληρωματικά ο Αστικός Κώδικας.

4.3 Όροι εκτέλεσης της σύμβασης

4.3.1 Κατά την εκτέλεση της σύμβασης ο ανάδοχος τηρεί τις υποχρεώσεις στους τομείς του περιβαλλοντικού, κοινωνικοασφαλιστικού και εργατικού δικαίου, που έχουν θεσπιστεί με το δίκαιο της Ένωσης, το εθνικό δίκαιο, συλλογικές συμβάσεις ή διεθνείς διατάξεις περιβαλλοντικού, κοινωνικοασφαλιστικού και εργατικού δικαίου, οι οποίες απαριθμούνται στο Παράρτημα Χ του Προσαρτήματος Α΄.
Η τήρηση των εν λόγω υποχρεώσεων από τον ανάδοχο και τους υπεργολάβους του ελέγχεται και βεβαιώνεται από τα όργανα που επιβλέπουν την εκτέλεση της σύμβασης και τις αρμόδιες δημόσιες αρχές και υπηρεσίες που ενεργούν εντός των ορίων της ευθύνης και της αρμοδιότητάς τους.

4.3.2 Στις συμβάσεις προμηθειών προϊόντων που εμπίπτουν στο πεδίο εφαρμογής του ν. 4819/2021, επιπλέον του όρου της παρ. 4.3.1 περιλαμβάνεται ο όρος ότι ο ανάδοχος υποχρεούται κατά την υπογραφή της σύμβασης και καθ' όλη τη διάρκεια εκτέλεσης να τηρεί τις υποχρεώσεις των παραγράφων 1, 4 και 5 του άρθρου 11 του ν. 4819/2021. Η τήρηση των υποχρεώσεων ελέγχεται από την αναθέτουσα αρχή μέσω του αρχείου δημοσιοποίησης εγγεγραμμένων παραγωγών στο Εθνικό Μητρώο Παραγωγών (ΕΜΠΑ) που τηρείται στην ηλεκτρονική σελίδα του Ε.Ο.ΑΝ. εντός της προθεσμίας της παραγράφου 4 του άρθρου 105 του ν. 4412/2016 και αποτελεί προϋπόθεση για την υπογραφή του συμφωνητικού, στο οποίο γίνεται υποχρεωτικά μνεία του αριθμού ΕΜΠΑ του υπόχρεου παραγωγού. Η μη τήρηση των υποχρεώσεων της παρούσας παραγράφου έχει τις συνέπειες της παραγράφου 7 του άρθρου 105 του ν. 4412/2016.[138.]

4.3.3. Ο ανάδοχος δεσμεύεται ότι :

α) σε όλα τα στάδια που προηγήθηκαν της σύμβασης δεν ενήργησε αθέμιτα, παράνομα ή καταχρηστικά και ότι θα εξακολουθήσει να μην ενεργεί κατ` αυτόν τον τρόπο κατά το στάδιο εκτέλεσης της σύμβασης,

β) ότι θα δηλώσει αμελλητί στην αναθέτουσα αρχή, από τη στιγμή που λάβει γνώση, οποιαδήποτε κατάσταση (ακόμη και ενδεχόμενη) σύγκρουσης συμφερόντων (προσωπικών, οικογενειακών, οικονομικών, πολιτικών ή άλλων κοινών συμφερόντων, συμπεριλαμβανομένων και αντικρουόμενων επαγγελματικών συμφερόντων) μεταξύ των νόμιμων ή εξουσιοδοτημένων εκπροσώπων του καθώς και υπαλλήλων ή συνεργατών τους οποίους απασχολεί στην εκτέλεση της σύμβασης (π.χ. με σύμβαση υπεργολαβίας) και μελών του προσωπικού της αναθέτουσας αρχής που εμπλέκονται καθ' οιονδήποτε τρόπο στη διαδικασία εκτέλεσης της σύμβασης ή/και μπορούν να επηρεάσουν την έκβαση και τις αποφάσεις της αναθέτουσας αρχής περί την εκτέλεσή της, οποτεδήποτε και εάν η κατάσταση αυτή προκύψει κατά τη διάρκεια εκτέλεσης της σύμβασης[139].

Οι υποχρεώσεις και οι απαγορεύσεις της ρήτρας αυτής, στην περίπτωση που ο ανάδοχος είναι ένωση, ισχύουν για όλα τα μέλη της ένωσης, καθώς και για τους υπεργολάβους που χρησιμοποιεί. Στο συμφωνητικό περιλαμβάνεται σχετική δεσμευτική δήλωση τόσο του αναδόχου όσο και των υπεργολάβων του.

4.4 Υπεργολαβία

4.4.1. Ο ανάδοχος δεν απαλλάσσεται από τις συμβατικές του υποχρεώσεις και ευθύνες λόγω ανάθεσης της εκτέλεσης τμήματος/τμημάτων της σύμβασης σε υπεργολάβους. Η τήρηση των υποχρεώσεων της παρ. 2 του άρθρου 18 του ν. 4412/2016 από υπεργολάβους δεν αίρει την ευθύνη του κυρίου αναδόχου.

4.4.2. Κατά την υπογραφή της σύμβασης ο κύριος ανάδοχος υποχρεούται να αναφέρει στην αναθέτουσα αρχή το όνομα, τα στοιχεία επικοινωνίας και τους νόμιμους εκπροσώπους των υπεργολάβων του, οι οποίοι συμμετέχουν στην εκτέλεση αυτής, εφόσον είναι γνωστά τη συγκεκριμένη χρονική στιγμή. Επιπλέον, υποχρεούται να γνωστοποιεί στην αναθέτουσα αρχή κάθε αλλαγή των πληροφοριών αυτών, κατά τη διάρκεια της σύμβασης, καθώς και τις απαιτούμενες πληροφορίες σχετικά με κάθε νέο υπεργολάβο, τον οποίο ο κύριος ανάδοχος χρησιμοποιεί εν συνεχεία στην εν λόγω σύμβαση, προσκομίζοντας τα σχετικά συμφωνητικά/δηλώσεις συνεργασίας[140]. Σε περίπτωση διακοπής της συνεργασίας του αναδόχου με υπεργολάβο/ υπεργολάβους της σύμβασης, αυτός υποχρεούται σε άμεση γνωστοποίηση της διακοπής αυτής στην αναθέτουσα αρχή, οφείλει δε να διασφαλίσει την ομαλή εκτέλεση του τμήματος/ των τμημάτων της σύμβασης είτε από τον ίδιο, είτε από νέο υπεργολάβο, τον οποίο θα γνωστοποιήσει στην αναθέτουσα αρχή κατά την ως άνω διαδικασία.

4.4.3. Η αναθέτουσα αρχή επαληθεύει τη συνδρομή των λόγων αποκλεισμού για τους υπεργολάβους, όπως αυτοί περιγράφονται στην παράγραφο 2.2.3. και με τα αποδεικτικά μέσα της παραγράφου 2.2.9.2 της παρούσας, εφόσον το(α) τμήμα(τα) της σύμβασης, το(α) οποίο(α) ο ανάδοχος προτίθεται να αναθέσει υπό μορφή υπεργολαβίας σε τρίτους, υπερβαίνουν σωρευτικά το ποσοστό του τριάντα τοις εκατό (30%) της συνολικής αξίας της σύμβασης. Επιπλέον, προκειμένου να μην αθετούνται οι υποχρεώσεις της παρ. 2 του

138 Άρθρο 130 του ν.4412/2016
139 Πρβλ. άρθρο 24 του ν. 4412/2016
140 Πρβλ. παρ. 2 του άρθρου 78 του ν. 4412/2016

άρθρου 18 του ν. 4412/2016, δύναται να επαληθεύσει τους ως άνω λόγους και για τμήμα ή τμήματα της σύμβασης που υπολείπονται του ως άνω ποσοστού.

Όταν από την ως άνω επαλήθευση προκύπτει ότι συντρέχουν λόγοι αποκλεισμού απαιτεί ή δύναται να απαιτήσει την αντικατάστασή του, κατά τα ειδικότερα αναφερόμενα στις παρ. 5 και 6 του άρθρου 131 του ν. 4412/2016.

4.5 Τροποποίηση σύμβασης κατά τη διάρκειά της[141]

Η σύμβαση μπορεί να τροποποιείται κατά τη διάρκειά της, χωρίς να απαιτείται νέα διαδικασία σύναψης σύμβασης, μόνο σύμφωνα με τους όρους και τις προϋποθέσεις του άρθρου 132 του ν. 4412/2016 και κατόπιν γνωμοδότησης της Επιτροπής της περ. β΄ της παρ. 11 του άρθρου 221 του ν. 4412/2016.[142] [143]

Μετά τη λύση της σύμβασης λόγω της έκπτωσης του αναδόχου, σύμφωνα με το άρθρο 203 του ν. 4412/2016 και την παράγραφο 5.2. της παρούσας[144], όπως και σε περίπτωση καταγγελίας για όλους λόγους της παραγράφου 4.6, πλην αυτού της περ. (α), η αναθέτουσα αρχή δύναται να προσκαλέσει τον επόμενο, κατά σειρά κατάταξης οικονομικό φορέα που συμμετέχει στην παρούσα διαδικασία ανάθεσης της συγκεκριμένης σύμβασης και να του προτείνει να αναλάβει το ανεκτέλεστο αντικείμενο της σύμβασης, με τους ίδιους όρους και προϋποθέσεις και σε τίμημα που δεν θα υπερβαίνει την προσφορά που αυτός είχε υποβάλει (ρήτρα υποκατάστασης)[145]. Η σύμβαση συνάπτεται εφόσον εντός της ταχθείσας προθεσμίας περιέλθει στην αναθέτουσα αρχή έγγραφη και ανεπιφύλακτη αποδοχή της. Η άπρακτη πάροδος της προθεσμίας θεωρείται ως απόρριψη της πρότασης.

4.6 Δικαίωμα μονομερούς λύσης της σύμβασης[146]

4.6.1. Η αναθέτουσα αρχή μπορεί, με τις προϋποθέσεις που ορίζουν οι κείμενες διατάξεις, να καταγγείλει τη σύμβαση κατά τη διάρκεια της εκτέλεσής της, εφόσον:

α) η σύμβαση υποστεί ουσιώδη τροποποίηση, κατά την έννοια της παρ. 4 του άρθρου 132 του ν. 4412/2016, που θα απαιτούσε νέα διαδικασία σύναψης σύμβασης

β) ο ανάδοχος, κατά τον χρόνο της ανάθεσης της σύμβασης, τελούσε σε μια από τις καταστάσεις που αναφέρονται στην παράγραφο 2.2.3.1 και, ως εκ τούτου, θα έπρεπε να έχει αποκλειστεί από τη διαδικασία σύναψης της σύμβασης,

γ) η σύμβαση δεν έπρεπε να ανατεθεί στον ανάδοχο λόγω σοβαρής παραβίασης των υποχρεώσεων που υπέχει από τις Συνθήκες και την Οδηγία 2014/24/ΕΕ, η οποία έχει αναγνωριστεί με απόφαση του Δικαστηρίου της Ένωσης στο πλαίσιο διαδικασίας δυνάμει του άρθρου 258 της ΣΛΕΕ.

δ) ο ανάδοχος καταδικαστεί αμετάκλητα, κατά τη διάρκεια εκτέλεσης της σύμβασης, για ένα από τα αδικήματα που αναφέρονται στην παρ. 2.2.3.1 της παρούσας,

---

141 Πρβλ. άρθρο 132 του ν. 4412/2016

142 Πρβλ. άρθρο 201 του ν. 4412/2016, σε συνδυασμό με την περίπτωση στ΄ της παρ. 11 του άρθρου 221. Ειδικά για την περίπτωση των Κεντρικών Αρχών Αγορών, για ζητήματα τροποποίησης συμφωνιών - πλαίσιο και συμβάσεων κεντρικών προμήθειών που συνάπτονται από αυτές, γνωμοδοτεί η επιτροπή της περ. α' της παρ. 11 του άρθρου 221 ((επιτροπή διενέργειας/επιτροπή αξιολόγησης)

143 Δυνατότητα της Α.Α. να προβλέψει στη διακήρυξη ρήτρες αναθεώρησης/ προαιρέσεις. Στην περίπτωση αυτή και εφόσον πρόκειται για σαφείς, ακριβείς και ρητές ρήτρες αναθεώρησης, στις οποίες μπορεί να περιλαμβάνονται και ρήτρες αναθεώρησης τιμών ή προαιρέσεις, επιτρέπεται η τροποποίηση της σύμβασης χωρίς νέα διαδικασία σύναψης, ανεξαρτήτως της χρηματικής αξίας της τροποποίησης. Οι ρήτρες αυτές αναφέρουν το αντικείμενο και τη φύση των ενδεχόμενων τροποποιήσεων ή προαιρέσεων, καθώς και τους όρους υπό τους οποίους μπορούν να ενεργοποιηθούν. Οι προβλεπόμενες τροποποιήσεις ή προαιρέσεις δεν πρέπει να μεταβάλουν τη συνολική φύση της σύμβασης (Πρβλ. άρθρο 132 παρ. 1 α΄ του ν. 4412/2016).

144 Βλ. ιδίως την περ. γ΄ της παρ.4 του άρθρου 203 του ν. 4412/2016

145 Άρθρο 132, παρ. 1δ) περ. αα΄ του ν. 4412/2016.
Πρβλ., επίσης, Κατευθυντήρια Οδηγία 22 της Αρχής, με τίτλο «Τροποποίηση συμβάσεων κατά τη διάρκειά τους», Κεφάλαιο ΙΙΙ.Δ. σημείο Ι, σελ. 17 (ΑΔΑ: 7ΜΥΤΟΞΤΒ-ΖΓΖ).

146 Άρθρο 133 του ν. 4412/2016 Δικαίωμα μονομερούς λύσης της σύμβασης

ε) ο ανάδοχος πτωχεύσει ή υπαχθεί σε διαδικασία ειδικής εκκαθάρισης ή τεθεί υπό αναγκαστική διαχείριση από εκκαθαριστή ή από το δικαστήριο ή υπαχθεί σε διαδικασία πτωχευτικού συμβιβασμού ή αναστείλει τις επιχειρηματικές του δραστηριότητες ή υπαχθεί σε διαδικασία εξυγίανσης και δεν τηρεί τους όρους αυτής ή εάν βρεθεί σε οποιαδήποτε ανάλογη κατάσταση, προκύπτουσα από παρόμοια διαδικασία, προβλεπόμενη σε εθνικές διατάξεις νόμου.

Η αναθέτουσα αρχή μπορεί να μην καταγγείλει τη σύμβαση, υπό την προϋπόθεση ότι ο ανάδοχος ο οποίος θα βρεθεί σε μία από τις καταστάσεις που αναφέρονται στην περίπτωση αυτή αποδεικνύει ότι είναι σε θέση να εκτελέσει τη σύμβαση, λαμβάνοντας υπόψη τις ισχύουσες διατάξεις και τα μέτρα για τη συνέχιση της επιχειρηματικής του λειτουργίας.

στ) ο ανάδοχος παραβεί αποδεδειγμένα τις υποχρεώσεις του που απορρέουν από τη δέσμευση ακεραιότητας της παρ. 4.3.3. της παρούσας, όπως αναλυτικά περιγράφονται στο συνημμένο στην παρούσα σχέδιο σύμβασης.

5. ΕΙΔΙΚΟΙ ΟΡΟΙ ΕΚΤΕΛΕΣΗΣ ΤΗΣ ΣΥΜΒΑΣΗΣ

5.1 Τρόπος πληρωμής[147]

5.1.1. Η πληρωμή του αναδόχου θα πραγματοποιηθεί με την παράδοση των υλικών, θα εκδίδονται δελτία αποστολής ανά κωδικό αριθμό του προϋπολογισμού κάθε φορέα, και στο τέλος κάθε μήνα θα εκδίδονται αντίστοιχα συγκεντρωτικά τιμολόγια σύμφωνα με τα εκδοθέντα δελτία αποστολής και με τις τιμές σύμφωνα με την υποβληθείσα οικονομική προσφορά του προμηθευτή.

α) Το 100% της συμβατικής αξίας μετά την οριστική παραλαβή των υλικών

Η πληρωμή του συμβατικού τιμήματος θα γίνεται με την προσκόμιση των νόμιμων παραστατικών και δικαιολογητικών που προβλέπονται από τις διατάξεις του άρθρου 200 παρ. 4 του ν. 4412/2016[148], καθώς και κάθε άλλου δικαιολογητικού που τυχόν ήθελε ζητηθεί από τις αρμόδιες υπηρεσίες που διενεργούν τον έλεγχο και την πληρωμή.

5.1.2. Τον ανάδοχο βαρύνουν οι υπέρ τρίτων κρατήσεις, καθώς και κάθε άλλη επιβάρυνση, σύμφωνα με την κείμενη νομοθεσία, μη συμπεριλαμβανομένου Φ.Π.Α., για την παράδοση του αγαθού στον τόπο και με τον τρόπο που προβλέπεται στα έγγραφα της σύμβασης. Ιδίως βαρύνεται με τις ακόλουθες κρατήσεις:

α) Για τις συμβάσεις αξίας άνω των χιλίων (1.000) ευρώ, μη συμπεριλαμβανομένου ΦΠΑ, ανεξαρτήτως της πηγής προέλευσης της χρηματοδότησης, κράτηση ύψους 0,1%, η οποία υπολογίζεται επί της αξίας κάθε πληρωμής προ φόρων και κρατήσεων της αρχικής, καθώς και κάθε συμπληρωματικής σύμβασης υπέρ της Ενιαίας Αρχής Δημοσίων Συμβάσεων.[149]

β) Κράτηση ύψους 0,02% υπέρ της ανάπτυξης και συντήρησης του ΟΠΣ ΕΣΗΔΗΣ, η οποία υπολογίζεται επί της αξίας, εκτός ΦΠΑ, της αρχικής, καθώς και κάθε συμπληρωματικής σύμβασης. Το ποσό αυτό παρακρατείται σε κάθε πληρωμή από την αναθέτουσα αρχή στο όνομα και για λογαριασμό του Υπουργείου Ψηφιακής Διακυβέρνησης, σύμφωνα με την παρ. 6 του άρθρου 36 του ν. 4412/2016. **Μέχρι την έκδοση της κοινής απόφασης της παρ. 6 του άρθρου 36 του ν. 4412/2016, η ως άνω κράτηση δεν επιβάλλεται**[150].

Οι υπέρ τρίτων κρατήσεις υπόκεινται στο εκάστοτε ισχύον αναλογικό τέλος χαρτοσήμου και στην επ' αυτού εισφορά υπέρ ΟΓΑ.

Με κάθε πληρωμή θα γίνεται η προβλεπόμενη από την κείμενη νομοθεσία παρακράτηση φόρου εισοδήματος αξίας επί του καθαρού ποσού.

5.1.3. Σε περίπτωση υποβολής ηλεκτρονικού τιμολογίου, ο ανάδοχος συμπληρώνει στο πεδίο ΒΤ-11: Στοιχείο αναφοράς αγαθού του Εθνικού Μορφότυπου Ηλεκτρονικού Τιμολογίου[151]:

3) «ΑΔΑ Ανάληψης»

---

147 Για τα τιμολόγια που εκδίδονται κατά την εκτέλεση των δημοσίων συμβάσεων, ανεξαρτήτως αξίας αυτών, οι αναθέτουσες αρχές υποχρεούνται να παραλαμβάνουν και να επεξεργάζονται ηλεκτρονικά τιμολόγια που είναι σύμφωνα με το ευρωπαϊκό πρότυπο έκδοσης ηλεκτρονικών τιμολογίων, σύμφωνα με τις διατάξεις των άρθρων 148 έως και 153 του ν. 4601/2019 (Α΄44) και των, κατ' εξουσιοδότηση του άρθρου 154 του νόμου αυτού, κανονιστικών αποφάσεων.

148 Άρθρο 200 παρ. 4 του ν. 4412/2016, όπως τροποποιήθηκε με το άρθρο 102 του ν. 4782/2021.

149 Άρθρο 350, παρ. 3 του ν. 4412/2016, όπως ισχύει.

150 Πρβλ. παρ. 1 άρθρου 25 του ν. 5039/2023 (Α' 83), σύμφωνα με την οποία: *«Στο άρθρο 376 του ν. 4412/2016 (Α' 147) περί μεταβατικών διατάξεων, προστίθεται παρ. 18, ως εξής: «18. Μέχρι την έκδοση της κοινής απόφασης της παρ. 6 του άρθρου 36 η κράτηση της παρ. 1 του ιδίου άρθρου του πρώτου εδαφίου της ιδίας παραγράφου δεν επιβάλλεται.»*

151 Πρβλ. Απόφαση αριθμ. 63446/2021 *(Β' 2338/02.06.2021)* Υπουργών Οικονομικών – Ανάπτυξης και Επενδύσεων – Επικρατείας «Καθορισμός Εθνικού Μορφότυπου ηλεκτρονικού τιμολογίου στο πλαίσιο των Δημοσίων Συμβάσεων», άρθρο 3 παρ.2, πεδίο «ΒΤ-11: Στοιχείο αναφοράς αγαθού / υπηρεσίας / μελέτης / έργου»

5.2 Κήρυξη οικονομικού φορέα εκπτώτου - Κυρώσεις

5.2.1. Ο ανάδοχος κηρύσσεται υποχρεωτικά έκπτωτος[152] από τη σύμβαση και από κάθε δικαίωμα που απορρέει από αυτήν, με απόφαση της αναθέτουσας αρχής, ύστερα από γνωμοδότηση του αρμόδιου συλλογικού οργάνου (Επιτροπή Παρακολούθησης και Παραλαβής):

α) στην περίπτωση της παρ. 7 του άρθρου 105 περί κατακύρωσης και σύναψης σύμβασης,

β) στην περίπτωση που δεν εκπληρώσει τις υποχρεώσεις του που απορρέουν από τη σύμβαση ή/και δεν συμμορφωθεί με τις σχετικές γραπτές εντολές της υπηρεσίας, που είναι σύμφωνες με τη σύμβαση ή τις κείμενες διατάξεις, εντός του συμφωνημένου χρόνου εκτέλεσης της σύμβασης,

γ) εφόσον δεν φορτώσει, δεν παραδώσει ή δεν αντικαταστήσει τα συμβατικά αγαθά ή δεν επισκευάσει ή δεν συντηρήσει αυτά μέσα στον συμβατικό χρόνο ή στον χρόνο παράτασης που του δόθηκε, σύμφωνα με όσα προβλέπονται στο άρθρο 206 του ν. 4412/2016

Στην περίπτωση συνδρομής λόγου έκπτωσης του αναδόχου από σύμβαση κατά την ως άνω περίπτωση γ΄, η αναθέτουσα αρχή κοινοποιεί στον ανάδοχο ειδική όχληση, στην οποία μνημονεύει τις διατάξεις του άρθρου 203 του ν. 4412/2016153 και περιλαμβάνει συγκεκριμένη περιγραφή των ενεργειών στις οποίες οφείλει να προβεί ο ανάδοχος, προκειμένου να συμμορφωθεί, μέσα σε προθεσμία που θα οριστεί με τη σχετική πρόσκληση από την κοινοποίηση της ανωτέρω όχλησης. Αν η προθεσμία που τάχθηκε με την ειδική όχληση, παρέλθει, χωρίς ο ανάδοχος να συμμορφωθεί, κηρύσσεται έκπτωτος μέσα σε προθεσμία τριάντα (30) ημερών από την άπρακτη πάροδο της προθεσμίας συμμόρφωσης, με απόφαση της αναθέτουσας αρχής.

Ο ανάδοχος δεν κηρύσσεται έκπτωτος για λόγους που ανάγονται σε υπαιτιότητα του φορέα εκτέλεσης της σύμβασης ή αν συντρέχουν λόγοι ανωτέρας βίας.

Στον οικονομικό φορέα, που κηρύσσεται έκπτωτος από τη σύμβαση, επιβάλλονται, με απόφαση του αποφαινόμενου οργάνου, ύστερα από γνωμοδότηση του αρμόδιου οργάνου, το οποίο υποχρεωτικά καλεί τον ενδιαφερόμενο προς παροχή εξηγήσεων, αθροιστικά οι παρακάτω κυρώσεις:

α) ολική κατάπτωση της εγγύησης συμμετοχής ή καλής εκτέλεσης της σύμβασης κατά περίπτωση,

β) Καταλογισμός του διαφέροντος, που προκύπτει εις βάρος της αναθέτουσας αρχής, εφόσον αυτή προμηθευτεί τα αγαθά, που δεν προσκομίστηκαν προσηκόντως από τον έκπτωτο οικονομικό φορέα, αναθέτοντας το ανεκτέλεστο αντικείμενο της σύμβασης στον επόμενο κατά σειρά κατάταξης οικονομικό φορέα που είχε λάβει μέρος στη διαδικασία ανάθεσης της σύμβασης. Αν ο οικονομικός φορέας του προηγούμενου εδαφίου δεν αποδεχθεί την ανάθεση της σύμβασης, η αναθέτουσα αρχή μπορεί να προμηθευτεί τα αγαθά, που δεν προσκομίστηκαν προσηκόντως από τον έκπτωτο οικονομικό φορέα, από τρίτο οικονομικό φορέα, είτε με διενέργεια νέας διαδικασίας ανάθεσης σύμβασης, είτε με προσφυγή στη διαδικασία διαπραγμάτευσης, χωρίς προηγούμενη δημοσίευση, εφόσον συντρέχουν οι προϋποθέσεις του άρθρου 32 του ν. 4412/2016. Το διαφέρον υπολογίζεται με τον ακόλουθο τύπο:

Δ = (ΤΚΤ ΤΚΕ) x Π Όπου: Δ = Διαφέρον που θα προκύψει εις βάρος της αναθέτουσας αρχής, εφόσον αυτή προμηθευτεί τα αγαθά που δεν προσκομίστηκαν προσηκόντως από τον έκπτωτο οικονομικό φορέα, σύμφωνα με τα ανωτέρω αναφερόμενα. Το διαφέρον λαμβάνει θετικές τιμές, αλλιώς θεωρείται ίσο με μηδέν.

ΤΚΤ = Τιμή κατακύρωσης της προμήθειας των αγαθών, που δεν προσκομίστηκαν προσηκόντως από τον έκπτωτο οικονομικό φορέα στον νέο ανάδοχο.

ΤΚΕ = Τιμή κατακύρωσης της προμήθειας των αγαθών, που δεν προσκομίστηκαν προσηκόντως από τον έκπτωτο οικονομικό φορέα, σύμφωνα με τη σύμβαση από την οποία κηρύχθηκε έκπτωτος ο οικονομικός φορέας.

Π = Συντελεστής προσαύξησης προσδιορισμού της έμμεσης ζημίας που προκαλείται στην αναθέτουσα αρχή από την έκπτωση του αναδόχου ο οποίος λαμβάνει την τιμή 1,01.

---

[152] Άρθρο 203 του ν. 4412/2016

Ο καταλογισμός του διαφέροντος επιβάλλεται στον έκπτωτο οικονομικό φορέα με απόφαση της αναθέτουσας αρχής, που εκδίδεται σε αποκλειστική προθεσμία δεκαοκτώ (18) μηνών μετά την έκδοση και την κοινοποίηση της απόφασης κήρυξης εκπτώτου, και εφόσον κατακυρωθεί η προμήθεια των αγαθών που δεν προσκομίστηκαν προσηκόντως από τον έκπτωτο οικονομικό φορέα σε τρίτο οικονομικό φορέα. Για την είσπραξη του διαφέροντος από τον έκπτωτο οικονομικό φορέα μπορεί να εφαρμόζεται η διαδικασία του Κώδικα Είσπραξης Δημόσιων Εσόδων. Το διαφέρον εισπράττεται υπέρ της αναθέτουσας αρχής.

δ) Επιπλέον, μπορεί να επιβληθεί προσωρινός αποκλεισμός του αναδόχου από το σύνολο των συμβάσεων προμηθειών ή υπηρεσιών των φορέων που εμπίπτουν στις διατάξεις του ν. 4412/2016 κατά τα ειδικότερα προβλεπόμενα στο άρθρο 74 του ως άνω νόμου, περί αποκλεισμού οικονομικού φορέα από δημόσιες συμβάσεις.

5.2.2. Αν το αγαθό φορτωθεί - παραδοθεί ή αντικατασταθεί μετά τη λήξη του συμβατικού χρόνου και μέχρι τη λήξη του χρόνου της παράτασης που χορηγήθηκε, σύμφωνα με το άρθρο 206 του ν. 4412/16, επιβάλλεται πρόστιμο[154] πέντε τοις εκατό (5%) επί της συμβατικής αξίας της ποσότητας που παραδόθηκε εκπρόθεσμα.

Το παραπάνω πρόστιμο υπολογίζεται επί της συμβατικής αξίας των εκπρόθεσμα παραδοθέντων αγαθών, χωρίς ΦΠΑ. Εάν τα αγαθά που παραδόθηκαν εκπρόθεσμα επηρεάζουν τη χρησιμοποίηση των αγαθών που παραδόθηκαν εμπρόθεσμα, το πρόστιμο υπολογίζεται επί της συμβατικής αξίας της συνολικής ποσότητας αυτών.

Κατά τον υπολογισμό του χρονικού διαστήματος της καθυστέρησης για φόρτωση- παράδοση ή αντικατάσταση των αγαθών, με απόφαση του αποφαινόμενου οργάνου, ύστερα από γνωμοδότηση του αρμόδιου οργάνου, δεν λαμβάνεται υπόψη ο χρόνος που παρήλθε πέραν του εύλογου, κατά τα διάφορα στάδια των διαδικασιών, για τον οποίο δεν ευθύνεται ο ανάδοχος και παρατείνεται, αντίστοιχα, ο χρόνος φόρτωσης - παράδοσης.

Η είσπραξη του προστίμου και των τόκων επί της προκαταβολής γίνεται με παρακράτηση από το ποσό πληρωμής του αναδόχου ή, σε περίπτωση ανεπάρκειας ή έλλειψης αυτού, με ισόποση κατάπτωση της εγγύησης καλής εκτέλεσης και προκαταβολής αντίστοιχα, εφόσον ο ανάδοχος δεν καταθέσει το απαιτούμενο ποσό.

Σε περίπτωση ένωσης οικονομικών φορέων, το πρόστιμο και οι τόκοι επιβάλλονται αναλόγως σε όλα τα μέλη της ένωσης.

5.3 Διοικητικές προσφυγές κατά τη διαδικασία εκτέλεσης των συμβάσεων[155]

Ο ανάδοχος μπορεί κατά των αποφάσεων που επιβάλλουν σε βάρος του κυρώσεις, δυνάμει των όρων των άρθρων 5.2 (Κήρυξη οικονομικού φορέα εκπτώτου - Κυρώσεις), 6.1. (Χρόνος παράδοσης αγαθών), 6.4. (Απόρριψη συμβατικών αγαθών – αντικατάσταση), καθώς και κατ’ εφαρμογή των συμβατικών όρων, να ασκήσει προσφυγή για λόγους νομιμότητας και ουσίας ενώπιον του φορέα που εκτελεί τη σύμβαση μέσα σε ανατρεπτική προθεσμία (30) ημερών από την ημερομηνία της κοινοποίησης ή της πλήρους γνώσης της σχετικής απόφασης. Η εμπρόθεσμη άσκηση της προσφυγής αναστέλλει τις επιβαλλόμενες κυρώσεις. Επί της προσφυγής αποφασίζει το αρμοδίως αποφαινόμενο όργανο, ύστερα από γνωμοδότηση του προβλεπόμενου στο τελευταίο εδάφιο της περίπτωσης β΄ της παραγράφου 11 του άρθρου 221 του ν.4412/2016 οργάνου, εντός προθεσμίας τριάντα (30) ημερών από την άσκησή της, άλλως θεωρείται ως σιωπηρώς απορριφθείσα. Κατά της απόφασης αυτής δεν χωρεί η άσκηση άλλης οποιασδήποτε φύσης διοικητικής προσφυγής. Αν κατά της απόφασης που επιβάλλει κυρώσεις δεν ασκηθεί εμπρόθεσμα η προσφυγή ή αν απορριφθεί αυτή από το αποφαινόμενο αρμοδίως όργανο, η απόφαση καθίσταται οριστική. Αν ασκηθεί εμπρόθεσμα προσφυγή, αναστέλλονται οι συνέπειες της απόφασης μέχρι αυτή να οριστικοποιηθεί.

---

154 Άρθρο 207 του ν. 4412/2016.

155 Άρθρο 205 του ν. 4412/2016. Για την εξέταση των προβλεπόμενων προσφυγών, συγκροτείται ειδικό γνωμοδοτικό όργανο, τριμελές ή πενταμελές), τα μέλη του οποίου είναι διαφορετικά από τα μέλη του γνωμοδοτικού οργάνου που είναι αρμόδιο για τα υπόλοιπα θέματα που ανακύπτουν κατά τη διαδικασία εκτέλεσης.

5.4 Δικαστική επίλυση διαφορών

Κάθε διαφορά μεταξύ των συμβαλλόμενων μερών που προκύπτει από τη σύμβαση που συνάπτεται στο πλαίσιο της παρούσας Διακήρυξης, επιλύεται με την άσκηση προσφυγής ή αγωγής στο Διοικητικό Εφετείο της Περιφέρειας στην οποία εκτελείται η σύμβαση, κατά τα ειδικότερα οριζόμενα στις παρ. 1 έως και 6 του άρθρου 205Α του ν. 4412/2016[156]. Πριν από την άσκηση της προσφυγής στο Διοικητικό Εφετείο προηγείται υποχρεωτικά η τήρηση της ενδικοφανούς διαδικασίας που προβλέπεται στο άρθρο 205 του ν. 4412/2016 και την παράγραφο 5.3 της παρούσας, διαφορετικά η προσφυγή απορρίπτεται ως απαράδεκτη. Αν ο ανάδοχος της σύμβασης είναι κοινοπραξία, η προσφυγή ασκείται είτε από την ίδια είτε από όλα τα μέλη της. Δεν απαιτείται η τήρηση ενδικοφανούς διαδικασίας αν ασκείται από τον ενδιαφερόμενο αγωγή, στο δικόγραφο της οποίας δεν σωρεύεται αίτημα ακύρωσης ή τροποποίησης διοικητικής πράξης ή παράλειψης.

[156] Άρθρο 205Α του ν. 4412/2016.

6. ΧΡΟΝΟΣ ΚΑΙ ΤΡΟΠΟΣ ΕΚΤΕΛΕΣΗΣ

6.1 Χρόνος παράδοσης αγαθών

6.1.1. Τα υδραυλικά εξαρτήματα υλικά θα παραγγέλνονται τμηματικά στον προμηθευτή δύο (2) εργάσιμες ημέρες πριν από την εκτέλεση της προμήθειας ο οποίος θα υποχρεούται στην έγκαιρη παράδοση αυτών.
Ο προμηθευτής υποχρεούται καθ όλη τη διάρκεια εκτέλεσης της σύμβασης την παράδοση επί τόπου στις αποθήκες του Δήμου που βρίσκονται στις έδρες των Δημοτικών Ενοτήτων (Χερσονήσου, Επισκοπής, Γουβών) ή σε άλλα σημεία που θα υποδειχθούν από το Δήμο.
Σαν ημέρα παράδοσης θεωρείται η ημέρα που θα προσκομισθούν τα είδη σε χώρο καθορισμένο από το Δήμο και με ευθύνη φόρτωσης – εκφόρτωσης – μεταφοράς του προμηθευτή, σύμφωνα με την 12/2025 Μελέτη της Δ/νσης Τεχνικών Υπηρεσιών).
Ο συμβατικός χρόνος παράδοσης των αγαθών μπορεί να παρατείνεται, πριν από τη λήξη του αρχικού συμβατικού χρόνου παράδοσης, υπό τις ακόλουθες σωρευτικές προϋποθέσεις: α) τηρούνται οι όροι του άρθρου 132 περί τροποποίησης συμβάσεων κατά τη διάρκειά τους, β) έχει εκδοθεί αιτιολογημένη απόφαση του αρμόδιου αποφαινόμενου οργάνου της αναθέτουσας αρχής μετά από γνωμοδότηση αρμόδιου συλλογικού οργάνου, είτε με πρωτοβουλία της αναθέτουσας αρχής και εφόσον συμφωνεί ο ανάδοχος, είτε ύστερα από σχετικό αίτημα του αναδόχου, το οποίο υποβάλλεται υποχρεωτικά πριν από τη λήξη του συμβατικού χρόνου, γ) το χρονικό διάστημα της παράτασης είναι ίσο ή μικρότερο από τον αρχικό συμβατικό χρόνο παράδοσης. Στην περίπτωση παράτασης του συμβατικού χρόνου παράδοσης, ο χρόνος παράτασης δεν συνυπολογίζεται στον συμβατικό χρόνο παράδοσης[157].

Στην περίπτωση παράτασης του συμβατικού χρόνου παράδοσης έπειτα από αίτημα του αναδόχου, επιβάλλονται οι κυρώσεις που προβλέπονται στην παράγραφο 5.2.2 της παρούσας.
Με αιτιολογημένη απόφαση του αρμόδιου αποφαινόμενου οργάνου, η οποία εκδίδεται ύστερα από γνωμοδότηση του οργάνου της περ. β' της παρ. 11 του άρθρου 221 του ν. 4412/2016, ο συμβατικός χρόνος φόρτωσης παράδοσης των αγαθών μπορεί να μετατίθεται. Μετάθεση επιτρέπεται μόνο όταν συντρέχουν λόγοι ανωτέρας βίας ή άλλοι ιδιαιτέρως σοβαροί λόγοι, που καθιστούν αντικειμενικώς αδύνατη την εμπρόθεσμη παράδοση των συμβατικών ειδών. Στις περιπτώσεις μετάθεσης του συμβατικού χρόνου φόρτωσης παράδοσης δεν επιβάλλονται κυρώσεις.

6.1.2. Εάν λήξει ο συμβατικός χρόνος παράδοσης, χωρίς να υποβληθεί εγκαίρως αίτημα παράτασης ή, εάν λήξει ο παραταθείς, κατά τα ανωτέρω, χρόνος, χωρίς να παραδοθεί το αγαθό, ο ανάδοχος κηρύσσεται έκπτωτος.

6.1.3. Ο ανάδοχος υποχρεούται να ειδοποιεί την υπηρεσία που εκτελεί την προμήθεια, την αποθήκη υποδοχής των αγαθών και την επιτροπή παραλαβής, για την ημερομηνία που προτίθεται να παραδώσει το αγαθό, τουλάχιστον πέντε (5) εργάσιμες ημέρες νωρίτερα.

Μετά από κάθε προσκόμιση αγαθού στην αποθήκη υποδοχής αυτών, ο ανάδοχος υποχρεούται να υποβάλει στην υπηρεσία αποδεικτικό, θεωρημένο από τον υπεύθυνο της αποθήκης, στο οποίο αναφέρεται η ημερομηνία προσκόμισης, το αγαθό, η ποσότητα και ο αριθμός της σύμβασης σε εκτέλεση της οποίας προσκομίστηκε.

6.2 Παραλαβή αγαθών - Χρόνος και τρόπος παραλαβής αγαθών

6.2.1. Η παραλαβή των αγαθών γίνεται από επιτροπές, πρωτοβάθμιες ή και δευτεροβάθμιες, που συγκροτούνται σύμφωνα με την παρ. 11 περ. β του άρθρου 221 του ν. 4412/16[158] κατά τα οριζόμενα στο

---

157 Παρ. 1 και 2 άρθρου 206

158 Άρθρο 221 παρ. 11 β) του ν. 4412/2016: *«Για την παρακολούθηση και την παραλαβή της σύμβασης προμήθειας συγκροτείται τριμελής ή πενταμελής επιτροπή παρακολούθησης και παραλαβής με απόφαση του αρμόδιου οργάνου της αναθέτουσας αρχής ή του φορέα εκτέλεσης της σύμβασης. Εφόσον απαιτούνται ειδικές γνώσεις, ένα τουλάχιστον μέλος της επιτροπής πρέπει να έχει την αντίστοιχη ειδικότητα. Εφόσον μεταξύ των υπηρετούντων στην αναθέτουσα αρχή δεν υπάρχει υπάλληλος με την αντίστοιχη ειδικότητα, η αναθέτουσα αρχή ζητεί τη συνδρομή άλλων φορέων του δημοσίου ή του ευρύτερου δημοσίου τομέα. Το όργανο αυτό εισηγείται για όλα τα θέματα παραλαβής του φυσικού αντικειμένου της σύμβασης, προβαίνοντας σε μακροσκοπικούς, λειτουργικούς ή και επιχειρησιακούς ελέγχους του προς παραλαβή αντικειμένου της σύμβασης, εφόσον*

άρθρο 208 του ως άνω νόμου και το Παράρτημα Ι της παρούσας. Κατά τη διαδικασία παραλαβής των υλικών διενεργείται ποιοτικός και ποσοτικός έλεγχος. Ο ποιοτικός έλεγχος μπορεί να περιλαμβάνει: (α)μακροσκοπική εξέταση, ή (β) χημική ή μηχανική εξέταση.

Το κόστος της διενέργειας των ελέγχων βαρύνει τον ανάδοχο.

Η επιτροπή παραλαβής, μετά τους προβλεπόμενους ελέγχους συντάσσει πρωτόκολλα (μακροσκοπικό – οριστικό- παραλαβής του αγαθού με παρατηρήσεις –απόρριψης των αγαθών) σύμφωνα με την παρ.3 του άρθρου 208 του ν. 4412/16.

Τα πρωτόκολλα που συντάσσονται από τις επιτροπές (πρωτοβάθμιες – δευτεροβάθμιες) κοινοποιούνται υποχρεωτικά και στους αναδόχους.

Αγαθά που απορρίφθηκαν ή κρίθηκαν παραληπτέα με έκπτωση επί της συμβατικής τιμής, με βάση τους ελέγχους που πραγματοποίησε η πρωτοβάθμια επιτροπή παραλαβής, μπορούν να παραπέμπονται για επανεξέταση σε δευτεροβάθμια επιτροπή παραλαβής ύστερα από αίτημα του αναδόχου ή αυτεπάγγελτα σύμφωνα με την παρ. 5 του άρθρου 208 του ν.4412/16. Τα έξοδα βαρύνουν σε κάθε περίπτωση τον ανάδοχο.

Επίσης, εάν ο τελευταίος διαφωνεί με τα αποτελέσματα των εργαστηριακών εξετάσεων που διενεργήθηκαν από πρωτοβάθμιες ή δευτεροβάθμιες επιτροπές παραλαβής μπορεί να ζητήσει εγγράφως εξέταση κατ΄έφεση των οικείων αντιδειγμάτων, μέσα σε ανατρεπτική προθεσμία είκοσι (20) ημερών από την γνωστοποίηση σε αυτόν των αποτελεσμάτων της αρχικής εξέτασης, με τον τρόπο που περιγράφεται στην παρ. 8 του άρθρου 208 του ν. 4412/2016.

Το αποτέλεσμα της κατ' έφεση εξέτασης είναι υποχρεωτικό και τελεσίδικο και για τα δύο μέρη.

Ο ανάδοχος δεν μπορεί να ζητήσει παραπομπή σε δευτεροβάθμια επιτροπή παραλαβής μετά τα αποτελέσματα της κατ' έφεση εξέτασης.

Έλεγχοι κατά την παραλαβή

ΣΩΛΗΜΕΣ ΑΠΟ ΠΟΛΥΑΙΘΥΛΕΝΙΟ 3ης ΓΕΝΙΑΣ

- Έλεγχος των άκρων, οι τομές των οποίων πρέπει να είναι κάθετες στο σωλήνα.
- Έλεγχος σήμανσης
- Έλεγχος επιφάνειας και χρώματος. Οι σωλήνες πρέπει να είναι ελεύθεροι φυσαλίδων, κενών ή ανομοιογενών. Το χρώμα τους πρέπει να είναι ομοιόμορφο σε όλο το μήκος. Επίσης η επιφάνεια των σωλήνων πρέπει να είναι λεία εσωτερικά και εξωτερικά, χωρίς αυλακώσεις και εσοχές ή εξοχές.
- Έλεγχος διαστάσεων και βαρών. Θα ελεγχθούν οι διαστάσεις και οι επιτρεπόμενες ανοχές καθώς και τα βάρη, που προβλέπεται από το EN 12201-2.

ΣΩΛΗΝΕΣ & ΕΞΑΡΤΗΜΑΤΑ ΑΠΟ ΣΚΛΗΡΟ PVC

- Έλεγχος των άκρων, οι τομές των οποίων πρέπει να είναι κάθετες στο σωλήνα.
- Έλεγχος σήμανσης σωλήνων και εξαρτημάτων.
- Έλεγχος επιφάνειας και χρώματος. Οι σωλήνες και τα εξαρτήματά πρέπει να είναι ελεύθερα φυσαλίδων, κενών ή ανομοιογενών. Το χρώμα τους πρέπει να είναι ομοιόμορφο σε όλο το μήκος. Επίσης η επιφάνεια τους πρέπει να είναι λεία εσωτερικά και εξωτερικά, χωρίς αυλακώσεις και εσοχές ή εξοχές.
- Έλεγχος διαστάσεων και βαρών. Θα ελέγχονται οι διαστάσεις και οι επιτρεπόμενες ανοχές καθώς και τα βάρη, που προβλέπονται από το πρότυπα EN 1452-2 και EN 1452-3.

προβλέπεται από τη σύμβαση ή κρίνεται αναγκαίο, συντάσσει τα σχετικά πρωτόκολλα, παρακολουθεί και ελέγχει την προσήκουσα εκτέλεση όλων των όρων της σύμβασης και την εκπλήρωση των υποχρεώσεων του αναδόχου και εισηγείται τη λήψη των επιβεβλημένων μέτρων λόγω μη τήρησης των ως άνω όρων. Με απόφαση του αρμόδιου αποφαινομένου οργάνου μπορεί να συγκροτείται δευτεροβάθμια επιτροπή παρακολούθησης και παραλαβής με τις παραπάνω αρμοδιότητες. […]»

" Το κείμενο της διάταξης είναι διαφορετικό (εν μέρει, τουλάχιστον).

ΣΥΝΔΕΣΜΟΣ ΧΥΤΟΣΙΔΗΡΟΣ ΜΕΓΑΛΟΥ ΕΥΡΟΥΣ
(ΖΙΜΠΩ & ΦΛΑΝΤΖΟΖΙΜΠΩ)

- Έλεγχος σήμανσης
- Έλεγχος εξωτερικής κατάστασης του εξαρτήματος για τυχόν φθορές.

ΣΕΛΛΑ ΠΑΡΟΧΗΣ ΧΥΤΟΣΙΔΗΡΗ ΓΙΑ ΑΓΩΓΟΥΣ PVC / PE

- Έλεγχος σήμανσης
- Έλεγχος εξωτερικής κατάστασης σέλλας για τυχόν φθορές.
- Έλεγχος κατάστασης και προσαρμογής της εσωτερικής ελαστικής επένδυσης στο εσωτερικό της σέλλας και ιδιαίτερα στο σημείο στεγανοποίησης της παροχής.
-

ΣΕΛΛΑ ΤΑΧΕΙΑΣ ΕΠΙΣΚΕΥΗΣ ΜΟΝΗΣ ΣΕΙΡΑΣ ΚΟΧΛΙΩΝ

- Έλεγχος σήμανσης
- Έλεγχος εξωτερικής κατάστασης σέλας για τυχόν φθορές.
- Έλεγχος κατάστασης και προσαρμογής της εσωτερικής ελαστικής επένδυσης στο εσωτερικό της σέλας και ιδιαίτερα στο σημείο σύσφιξης.
-

ΑΝΟΞΕΙΔΩΤΑ ΜΑΝΣΟΝ ΕΠΙΣΚΕΥΗΣ

- Έλεγχος σήμανσης

Έλεγχος εξωτερικής κατάστασης μανσόν επισκευής για τυχόν φθορές.

ΥΔΡΑΥΛΙΚΕΣ ΒΑΛΒΙΔΕΣ ΜΕΙΩΣΗΣ ΠΙΕΣΗΣ

- Έλεγχος σήμανσης
- Έλεγχος εξωτερικής κατάστασης δικλείδας για τυχόν φθορές .
- Έλεγχος διαστάσεων .

ΧΥΤΟΣΙΔΗΡΑ ΕΞΑΡΤΗΜΑΤΑ

- Έλεγχος σήμανσης
- Έλεγχος εξωτερικής κατάστασης του εξαρτήματος για τυχόν φθορές.

ΕΞΑΡΤΗΜΑΤΑ ΣΙΔΗΡΟΣΩΛΗΝΑ

- Έλεγχος σήμανσης
- Έλεγχος εξωτερικής κατάστασης εξαρτημάτων για τυχόν φθορές.

6.2.2. Η παραλαβή των υλικών και η έκδοση των σχετικών πρωτοκόλλων παραλαβής πραγματοποιείται σύμφωνα με τα οριζόμενα στο Παράρτημα Ι της παρούσας διακήρυξης.

Αν η παραλαβή των αγαθών και η σύνταξη του σχετικού πρωτοκόλλου δεν πραγματοποιηθεί από την επιτροπή παρακολούθησης και παραλαβής μέσα στα οριζόμενα στο Παράρτημα Ι της παρούσας διακήρυξης, θεωρείται ότι η παραλαβή συντελέστηκε αυτοδίκαια, με κάθε επιφύλαξη των δικαιωμάτων του Δημοσίου και εκδίδεται προς τούτο σχετική απόφαση του αρμόδιου αποφαινόμενου οργάνου, με βάση μόνο το θεωρημένο από την υπηρεσία που παραλαμβάνει τα αγαθά αποδεικτικό προσκόμισης τούτων, σύμφωνα δε με την απόφαση αυτή η αποθήκη του φορέα εκδίδει δελτίο εισαγωγής του αγαθού και εγγραφής του στα βιβλία της, προκειμένου να πραγματοποιηθεί η πληρωμή του αναδόχου.

Ανεξάρτητα από την, κατά τα ανωτέρω, αυτοδίκαιη παραλαβή και την πληρωμή του αναδόχου, πραγματοποιούνται οι προβλεπόμενοι από τη σύμβαση έλεγχοι από επιτροπή που συγκροτείται με απόφαση του αρμόδιου αποφαινόμενου οργάνου, στην οποία δεν μπορεί να συμμετέχουν ο πρόεδρος και τα μέλη της επιτροπής που δεν πραγματοποίησε την παραλαβή στον προβλεπόμενο από τη σύμβαση χρόνο. Η παραπάνω επιτροπή παραλαβής προβαίνει σε όλες τις διαδικασίες παραλαβής που προβλέπονται από

την ως άνω παράγραφο 1 και το άρθρο 208 του ν. 4412/2016 και συντάσσει τα σχετικά πρωτόκολλα. Οι εγγυητικές επιστολές προκαταβολής και καλής εκτέλεσης δεν επιστρέφονται πριν από την ολοκλήρωση όλων των προβλεπόμενων από τη σύμβαση ελέγχων και τη σύνταξη των σχετικών πρωτοκόλλων.[159]

6.3 Διατηρείται για λόγους αρίθμησης

6.4 Απόρριψη συμβατικών αγαθών – Αντικατάσταση

6.4.1. Σε περίπτωση οριστικής απόρριψης ολόκληρης ή μέρους της συμβατικής ποσότητας των αγαθών, με απόφαση του αποφαινόμενου οργάνου ύστερα από γνωμοδότηση του αρμόδιου οργάνου, μπορεί να εγκρίνεται αντικατάστασή της με άλλη, που να είναι σύμφωνη με τους όρους της σύμβασης, μέσα σε τακτή προθεσμία που ορίζεται από την απόφαση αυτή.

6.4.2. Αν η αντικατάσταση γίνεται μετά τη λήξη του συμβατικού χρόνου, η προθεσμία που ορίζεται για την αντικατάσταση δεν μπορεί να είναι μεγαλύτερη του 1/2 του συνολικού συμβατικού χρόνου, ο δε ανάδοχος θεωρείται ως εκπρόθεσμος και υπόκειται σε κυρώσεις λόγω εκπρόθεσμης παράδοσης. Αν ο ανάδοχος δεν αντικαταστήσει τα αγαθά που απορρίφθηκαν μέσα στην προθεσμία που του τάχθηκε και εφόσον έχει λήξει ο συμβατικός χρόνος, κηρύσσεται έκπτωτος και υπόκειται στις προβλεπόμενες κυρώσεις.

6.4.3. Η επιστροφή των αγαθών που απορρίφθηκαν γίνεται σύμφωνα με τα προβλεπόμενα στις παρ. 2 και 3 του άρθρου 213 του ν. 4412/2016.

6.5 Δείγματα – Δειγματοληψία – Εργαστηριακές εξετάσεις

Τα δείγματα που οφείλουν (επί ποινή αποκλεισμού) να καταθέσουν οι συμμετέχοντες στο διαγωνισμό θα πρέπει να έχουν κατατεθεί στο πρωτόκολλο του Δήμου Χερσονήσου μέχρι την καταληκτική ημερομηνία υποβολής των προσφορών. Θα πρέπει να είναι μέσα σε σακούλα ξεχωριστά το κάθε είδος με αυτοκόλλητο ταμπελάκι στο οποίο να αναγράφεται ο προμηθευτής και ο αύξων αριθμός του είδους (συμφωνα με την μελέτη).

6.6 Διατηρείται για λόγους αρίθμησης

6.7 Αναπροσαρμογή τιμής[160]

Οι τιμές δεν υπόκεινται σε αναπροσαρμογή.

Ο ΔΗΜΑΡΧΟΣ

ZACHARIAS DOXASTAKIS
10/11/2025 09:44

ΖΑΧΑΡΙΑΣ ΔΟΞΑΣΤΑΚΗΣ

[159] Στο άρθρο αυτό η Α.Α. μπορεί να χρησιμοποιήσει μεταβατικά τις οδηγίες που δίνονται στην ΥΑ Π1/2489/6.09.1995 (Β΄ 764), η οποία δεν έχει καταργηθεί.

[160] Άρθρο 53 παρ. 9 και 9α του ν. 4412/2016. Πρβλ και την με αριθμ. πρωτ. 95213/05-10-2022 εγκύκλιο του Υπουργείου Ανάπτυξης και Επενδύσεων, με θέμα *«Εγκύκλιος εφαρμογής των παρ. 9 έως 10α του άρθρου 53 του ν.4412/2016, περί εφαρμογής της ρήτρας αναπροσαρμογής των τιμών στις δημόσιες συμβάσεις προμηθειών και υπηρεσιών» (ΑΔΑ: 6Μ8Ο46ΜΤΛΡ-ΔΛΓ).*

ΠΑΡΑΡΤΗΜΑΤΑ

ΠΑΡΑΡΤΗΜΑ Ι – ΜΕΛΕΤΗ 12/2025 Δ/ΝΣΗ ΤΕΧΝΙΚΩΝ ΥΠΗΡΕΣΙΩΝ

ΕΛΛΗΝΙΚΗ ΔΗΜΟΚΡΑΤΙΑ
ΝΟΜΟΣ ΗΡΑΚΛΕΙΟΥ
ΔΗΜΟΣ ΧΕΡΣΟΝΗΣΟΥ _____
Δ/ΝΣΗ ΤΕΧΝΙΚΩΝ ΥΠΗΡΕΣΙΩΝ

ΔΗΜΟΣ: **Χερσονήσου**
ΤΙΤΛΟΣ: **Προμήθεια εξαρτημάτων για τη συντήρηση του δικτύου άρδευσης**
ΣΕΙΡΑ ΤΕΥΧΩΝ: **12 /2025**

ΤΕΥΧΗ ΔΗΜΟΠΡΑΤΗΣΗΣ

ΠΡΟΜΗΘΕΙΑΣ – ΑΝΟΙΚΤΟΣ ΔΙΑΓΩΝΙΣΜΟΣ

Προμήθεια εξαρτημάτων για τη συντήρηση του δικτύου άρδευσης

Προϋπολογισμού: **100.801,15** σε ΕΥΡΩ

Απρίλιος, 2025

ΕΛΛΗΝΙΚΗ ΔΗΜΟΚΡΑΤΙΑ
ΝΟΜΟΣ ΗΡΑΚΛΕΙΟΥ
ΔΗΜΟΣ ΧΕΡΣΟΝΗΣΟΥ _____
Δ/ΝΣΗ ΤΕΧΝΙΚΩΝ ΥΠΗΡΕΣΙΩΝ

ΔΗΜΟΣ: **Χερσονήσου**
Τίτλος: **Προμήθεια εξαρτημάτων για τη συντήρηση του δικτύου άρδευσης**

Προϋπολογισμός: **100.801,15** ΕΥΡΩ
Χρηματοδότηση: **Εσοδα**

ΤΕΧΝΙΚΗ ΕΚΘΕΣΗ

Έγγραφο Δήμου-Φορέα:	
Τίτλος:	**Προμήθεια εξαρτημάτων για τη συντήρηση του δικτύου άρδευσης**
Κωδ. Προϋπ/σμού:	**25.6662.0004**
CPV:	**43323000-3 (υδραυλικά εξαρτήματα)**

Περιγραφή:

Η παρούσα μελέτη αφορά την προμήθεια εξαρτημάτων για τη συντήρηση του δικτύου άρδευσης, που απαιτούνται για την συντήρηση των υφιστάμενων δικτύων άρδευσης.

Τα υλικά πρέπει να είναι καινούργια, άριστης ποιότητας και να πληρούν τις προβλεπόμενες προδιαγραφές όπως αυτές αναφέρονται στο άρθρο 3 του τεύχους των Τεχνικών Προδιαγραφών . Η τοποθέτηση των υλικών θα γίνει από το προσωπικό του Δήμου.

Τα υδραυλικά εξαρτήματα θα παραγγέλνονται τμηματικά στον προμηθευτή δύο (2) εργάσιμες ημέρες πριν από την εκτέλεση της προμήθειας ο οποίος θα υποχρεούται στην έγκαιρη παράδοση των υλικών.

Ο προμηθευτής υποχρεούται καθ όλη τη διάρκεια εκτέλεσης της σύμβασης την παράδοση επί τόπου στις αποθήκες του Δήμου που βρίσκονται στις έδρες των Δημοτικών Ενοτήτων (Χερσονήσου, Επισκοπής, Γουβών) ή σε άλλα σημεία που θα υποδειχθούν από το Δήμο.

Η χρονική διάρκεια εκτέλεσης της προμήθειας ανέρχεται σε **είκοσι τέσσερις (24)** μήνες από την υπογραφή της σύμβασης και έως εξάντλησης του συμβατικού ποσού.

Ο συνολικός προϋπολογισμός της προμήθειας ανέρχεται σε 100.801,15€ συμπεριλαμβανομένης της δαπάνης για ΦΠΑ.

Ο προϋπολογισμός της παρούσας προμήθειας είναι ενδεικτικός που σημαίνει ότι κατά τη διάρκεια του χρόνου της προμήθειας, οι ποσότητες των προς παραγγελία ειδών μπορεί να αυξομειώνονται σε σχέση με αυτά του προϋπολογισμού, πάντα όμως δίχως υπέρβαση του συμβατικού ποσού.

Λόγω εκτάκτων αναγκών για τη συντήρηση του δικτύου άρδευσης τη θερινή περίοδο η προμήθεια της ΟΜΑΔΑΣ 3: "ΜΙΚΡΟΕΞΑΡΤΗΜΑΤΑ" μπορεί να γίνει με απευθείας ανάθεση, κατ εφαρμογή του Ν 4412/16 άρθρο 6 παρ.10

Για την ως άνω προμήθεια υπάρχει εγγεγραμμένη πίστωση ποσού 37.749,00 ευρώ στον Κ.Α. 25.6662.0004 έτους 2025.

Ο συντάξας	Ο Αν. Τμηματάρχης	**Η Προϊσταμένη της Δ/νσης**
Νικόλαος Κοπανάκης	Δημοσθ. Σπυρλιδάκης Πολ. Μηχανικός	Μαρία Πιταρίδη Πολ. Μηχανικός
Γούρνες /ΑΠΡ/2025	Γούρνες /ΑΠΡ/2025	Γούρνες /ΑΠΡ/2025

ΕΛΛΗΝΙΚΗ ΔΗΜΟΚΡΑΤΙΑ
ΝΟΜΟΣ ΗΡΑΚΛΕΙΟΥ
ΔΗΜΟΣ ΧΕΡΣΟΝΗΣΟΥ _____
Δ/ΝΣΗ ΤΕΧΝΙΚΩΝ ΥΠΗΡΕΣΙΩΝ

ΔΗΜΟΣ: **Χερσονήσου**
Τίτλος: **Προμήθεια εξαρτημάτων για τη συντήρηση του δικτύου άρδευσης**

Προϋπολογισμός: **100.801,15** ΕΥΡΩ
Χρηματοδότηση: **Εσοδα**

Τ Ε Χ Ν Ι Κ Ε Σ Π Ρ Ο Δ Ι Α Γ Ρ Α Φ Ε Σ

ΑΡΘΡΟ 1ο

Αντικείμενο Προμήθειας

Η παρούσα μελέτη αφορά την προμήθεια εξαρτημάτων για τη συντήρηση του δικτύου άρδευσης, που απαιτούνται για την συντήρηση των υφιστάμενων δικτύων άρδευσης.

ΑΡΘΡΟ 2ο

Ισχύουσες διατάξεις

Η προμήθεια διέπεται από τις κάτωθι διατάξεις:

- Του Ν. 3463/2006 «Κύρωση του Κώδικα Δήμων και Κοινοτήτων».
- Του Ν. 2690/1999 «Κύρωση Κώδικα Διοικητικής Διαδικασίας και άλλες διατάξεις».
- Του Ν. 3861/2010 «Ενίσχυση της διαφάνειας με την υποχρεωτική ανάρτηση νόμων και πράξεων των κυβερνητικών, διοικητικών και αυτοδιοικητικών οργάνων στο διαδίκτυο «Πρόγραμμα Διαύγεια» και άλλες διατάξεις».
- Του Ν. 3548/2007 «Καταχώρηση δημοσιεύσεων των φορέων του Δημοσίου στο νομαρχιακό και τοπικό Τύπο και άλλες διατάξεις».
- Του Ν. 4013/2011 «Σύσταση ενιαίας Ανεξάρτητης Αρχής Δημοσίων Συμβάσεων και Κεντρικού Ηλεκτρονικού Μητρώου Δημοσίων Συμβάσεων».
- Του Ν. 4155/2013 «Εθνικό Σύστημα Ηλεκτρονικών Δημοσίων Συμβάσεων και άλλες Διατάξεις», όπως τροποποιήθηκε με την Υποπαράγραφο ΣΤ 20, του Πρώτου Άρθρου του Ν. 4254/2014 (ΦΕΚ 85/Α΄/7-4-2014) και ισχύει.
- Της αριθμ.ΥΑΠ/Φ.40.4/3/1031/23-4-2012 Υπουργικής Απόφασης «Ρυθμίσεις για το Ηλεκτρονικό Δημόσιο Έγγραφο».
- Του Ν. 4270/2014 «Αρχές δημοσιονομικής διαχείρισης και εποπτεία (ενσωμάτωση της Οδηγίας 2011/85/ΕΕ) - δημόσιο λογιστικό και άλλες διατάξεις».
- Του Π.Δ 80/2016 «Ανάληψη υποχρεώσεων από τους Διατάκτες».

- Του Ν. 4412/2016 «Δημόσιες Συμβάσεις Έργων, Προμηθειών και Υπηρεσιών (προσαρμογή στις Οδηγίες 2014/24/ΕΕ και 2014/25/ΕΕ)».
- Τoy Ν. 4782/2021 «Εκσυγχρονισμός, απλοποίηση και αναμόρφωση του ρυθμιστικού πλαισίου των δημοσίων συμβάσεων, ειδικότερες ρυθμίσεις προμηθειών στους το μείς της άμυνας και της ασφάλειας και άλλες διατάξεις για την ανάπτυξη, τις υποδομές και την υγεία.»
- Του ν.4555/2018 (ΦΕΚ Α' 133/19.07.2018)

ΑΡΘΡΟ 3ο

Αναλυτικές Τεχνικές Προδιαγραφές

Γενικά

Στο τεύχος αυτό καθορίζονται οι τεχνικές προδιαγραφές των υλικών που περιλαμβάνονται στην παρούσα προμήθεια και τα οποία προβλέπεται να ενσωματωθούν στα δίκτυα άρδευσης του Δήμου στα πλαίσια των επισκευών και συντηρήσεων τους.

Από τα τεχνικά στοιχεία και πιστοποιητικά ποιότητας που θα υποβάλλονται από τους διαγωνιζόμενους θα πρέπει να αποδεικνύεται η εκπλήρωση όλων των προδιαγραφών που έχουν τεθεί στα πλαίσια της παρούσας μελέτης. Προδιαγραφές που απαιτούνται από το τεύχος αυτό και δεν αποδεικνύονται από τα υποβαλλόμενα δικαιολογητικά και τα τεχνικά στοιχεία των κατασκευαστών θεωρούνται ότι δεν ικανοποιούνται και λαμβάνονται ανάλογα υπόψη στην αξιολόγηση. Προδιαγραφές που έχουν τεθεί επί ποινή αποκλεισμού και δεν ικανοποιούνται από τα προσφερόμενα υλικά θα έχουν σαν αποτέλεσμα την απόρριψη της Τεχνικής Προσφοράς του διαγωνιζόμενου.

Όλα τα πιστοποιητικά που ζητούνται στο τεύχος των «Τεχνικών Προδιαγραφών» όπως πιστοποιητικά ποιότητας ISO 9001, περιβαλλοντικής διαχείρισης ISO 14001 κ.α, θα πρέπει να προέρχονται από διαπιστευμένους φορείς πιστοποίησης της ευρωπαϊκής ένωσης ή μελών του διεθνούς οργανισμού αλληλοαναγνώρισης πιστοποιητικών IAF-MLA για χώρες εκτός ευρωπαϊκής ένωσης, να είναι σε ισχύ κατά την ημερομηνία διεξαγωγής του διαγωνισμού και το πεδίο εφαρμογής τους να καλύπτει τα υπό προμήθεια υλικά.

Τα πιστοποιητικά καταλληλότητας των υλικών για χρήση σε δίκτυα νερού θα προέρχονται από διαπιστευμένα ινστιτούτα ή οργανισμούς της Ευρωπαϊκής Ένωσης (ενδεικτικά DVGW-TZW Γερμανίας, KIWA Ολλανδίας, WRC-NSF Μεγ. Βρετανίας, Ινστιτούτο Paster Γαλλίας κ.α) όπως ορίζεται στην Υ.Α οικ.14097/757 (ΦΕΚ 3346/Β/14-12-2012) και την εγκύκλιο οικ.5817/2η ΔΚΒΠ 364/Φ.20/29-4-2013 και τα οποία θα πρέπει να είναι σε ισχύ κατά την ημερομηνία διεξαγωγής του διαγωνισμού. Βεβαιώσεις μεμονωμένων δοκιμών από οποιοδήποτε εργαστήριο για την καταλληλότητα σε πόσιμο νερό αντί του πιστοποιητικού του διαπιστευμένου ινστιτούτου ή οργανισμού δεν γίνονται αποδεκτές.

Όλα τα πιστοποιητικά θα πρέπει να συνδέονται με σαφή τρόπο με τον κατασκευαστή ή το προϊόν.

Οι κατασκευαστές των προσφερόμενων υλικών θα πρέπει επί ποινή αποκλεισμού, να διαθέτουν ιστοσελίδα στο διαδίκτυο με αναρτημένα όλα τα στοιχεία τους, τα τεχνικά χαρακτηριστικά των υλικών, δοκιμές, πιστοποιητικά ποιότητας κλπ.

Τα υποβαλλόμενα τεχνικά στοιχεία των υλικών θα βασίζονται μόνο σε επίσημα στοιχεία και φυλλάδια των κατασκευαστών. Τεχνικά στοιχεία που έχουν ενσωματωθεί ή προσαρμοστεί σε

φυλλάδια των διαγωνιζομένων ή προμηθευτών δεν γίνονται αποδεκτά και δεν λαμβάνονται υπόψη στην αξιολόγηση.
Στα υποβαλλόμενα τεχνικά στοιχεία όπως τεχνικά φυλλάδια κατασκευαστών στα οποία περιλαμβάνονται και άλλα ομοειδή ή μη υλικά εκτός από τα ζητούμενα, ο διαγωνιζόμενος οφείλει να επισημαίνει τα υλικά εκείνα που αφορούν την προσφορά του προκειμένου να αποφευχθούν παρεννοήσεις ή και σφάλματα στην αξιολόγησή τους.
Προσφορές που προτείνουν εναλλακτικά υλικά ανεξάρτητα από την ικανοποίηση ή μη των τεχνικών προδιαγραφών απορρίπτονται ως απαράδεκτες.
Σε περίπτωση που τα υποβαλλόμενα τεχνικά στοιχεία δεν συνάδουν με τα αντίστοιχα πρότυπα – οδηγίες που απαιτούνται από το τεύχος αυτό, η επιτροπή έχει το δικαίωμα να ζητήσει εγγράφως από τον διαγωνιζόμενο στοιχεία του φακέλου της τεκμηρίωσης του κατασκευαστή βάση της οποίας αποδεικνύεται η εναρμόνιση με τα απαιτούμενα πρότυπα – οδηγίες. Στην περίπτωση αυτή ο διαγωνιζόμενος υποβάλλει στην υπηρεσία όλα τα στοιχεία που θα κριθούν απαραίτητα από την επιτροπή διαγωνισμού.
Για τα υλικά που περιλαμβάνονται στην παρούσα προμήθεια για τα οποία δεν υπάρχουν τεχνικές προδιαγραφές θα πρέπει να υποβληθούν κατ’ ελάχιστον το πιστοποιητικό ποιότητας ISO 9001 και το τεχνικό φυλλάδιο του υλικού.
Ο Δήμος Χερσονήσου διατηρεί το δικαίωμα προς επαλήθευση της ποιότητας των υλικών, να προβεί με έξοδα των προμηθευτών στον έλεγχο αυτών σε διαπιστευμένα εργαστήρια.

Σωλήνες από Πολυαιθυλένιο 3ης Γενιάς

Η κατασκευή των σωλήνων θα πραγματοποιείται κατά PrEN 12201
Στην παρούσα περίπτωση η εξωτερική διάμετρος και το πάχος των σωλήνων θα είναι κατά prEN 12201–2, ανταποκρινόμενοι στην τρίτη γενιά (σ80, MRS10, PE100) και για πίεση CEN – PN16.
Οι σωλήνες θα είναι κατασκευασμένες από υψηλής πυκνότητας πολυαιθυλένιο που θα περιέχει αντιοξειδωτικές ουσίες απαραίτητες για την αντοχή των σωλήνων. Η πρώτη ύλη του πολυαιθυλενίου θα είναι πολυμερές του αιθυλενίου με χημικό τύπο (CH2 - CH2)ν και ειδικές συνθήκες πολυμερισμού παράγουν μια ποικιλία ρητίνων πολυαιθυλενίου (PE) με διαφορετικές ιδιότητες. Οι πρώτες ύλες θα ανταποκρίνονται και προς τις διεθνείς προδιαγραφές ISO DTR 9080.
Η πρώτη ύλη για τους σωλήνες θα γίνεται αποδεκτή σε έτοιμα τυποποιημένα τεμάχια που παράγονται απευθείας από τις αντίστοιχες βιομηχανίες πετροχημικών. Πρόσθετα υλικά επιτρέπονται μόνο για την διευκόλυνση της κατασκευής του αγωγού, για παραγωγή στερεού αγωγού, μακράς διάρκειας ζωής, άρτιας εμφάνισης και μηχανικής αντοχής.
Το υλικό της πρώτης ύλης θα έχει πιστοποιηθεί για την καταλληλότητα του από τον αντίστοιχο Επίσημο Οργανισμό της Χώρας όπου παράγεται. Η πιστοποίηση αυτή χορηγείται στο εργοστάσιο παραγωγής είτε απευθείας από τον Επίσημο Οργανισμό, είτε μέσω του εργοστασίου παραγωγής της πρώτης ύλης των πετροχημικών.
Οι σωλήνες και τα εξαρτήματα από HDPE επιβάλλεται σε εγκάρσια τομή να εμφανίζουν κυκλική διατομή και να είναι ίσου πάχους.
Οι εξωτερικές επιφάνειές τους πρέπει να είναι λείες, χωρίς φυσαλίδες, κοιλότητες και ανομοιογένειες. Παρόμοια ομαλές θα είναι και οι εσωτερικές επιφάνειες.
Ο χρωματισμός των σωλήνων θα είναι ομοιόμορφος σε όλη τη μάζα του, τυποποιημένος σε μπλέ για τους σωλήνες υπόγειων εφαρμογών. Το μπλε χρώμα διαφέρει για τους σωλήνες 2ης και 3ης

γενιάς. Μαύρο χρώμα έχουν οι σωλήνες για επιφανειακή ή υποθαλάσσια εφαρμογή. Η πρώτη ύλη των σωλήνων θα έχει τα παρακάτω χαρακτηριστικά (κατά EN 12201-1):
Οι σωλήνες και τα εξαρτήματα θα έχουν καλή χημική αντοχή της υψηλής πυκνότητας πολυαιθυλενίου (HDPE) για πόσιμο νερό. Για την ποιότητα του μείγματος HDPE ο έλεγχος γίνεται κατά EN 12201-1.
Οι σωλήνες από πολυαιθυλένιο είναι αρκετά ελαφριές γεγονός που διευκολύνει πολύ την μεταφορά τους. Οι σωλήνες πρέπει να προστατεύονται και κατά την μεταφορά τους πάνω στα φορτηγά αυτοκίνητα και κατά την αποθήκευσή τους. Σωστός χειρισμός και αποφυγή απότομων κρούσεων των σωλήνων και των ειδικών τεμαχίων τους αποφεύγει φθορές και τραυματισμούς. Κατά την διάρκεια των ψυχρών καιρικών συνθηκών πρέπει να δίδεται ιδιαίτερη προσοχή. Οι σωλήνες μεταφέρονται πάνω στο αυτοκίνητο ή σε ρολό ή σε ίσου μήκους τμήματα σωλήνων.
Για την φορτοεκφόρτωση και την μεταφορά των σωλήνων λαμβάνονται οι εξής προφυλάξεις:
Να εκλέγονται αυτοκίνητα ή πλατφόρμες που το μήκος της καρότσας να είναι ίσο ή μεγαλύτερο από το μήκος των σωλήνων.
Οι σωλήνες πάνω στην καρότσα του αυτοκινήτου να εδράζονται σε σανίδες που τοποθετούνται στο δάπεδο της καρότσας. Σανίδες πρέπει επίσης να τοποθετούνται κατακόρυφα στα παραπέτα για να αποφεύγεται ο τραυματισμός των σωλήνων από βίδες και σίδερα της καρότσας. Επίσης στο πάνω μέρος της στοίβας να τοποθετούνται τάκοι για να αποφεύγεται ο τραυματισμός των σωλήνων από τις μεταλλικές ταινίες στερέωσής τους.
Η φόρτωση των σωλήνων πρέπει να είναι αμιγής και το φορτίο πάνω στο αυτοκίνητο κατανεμημένο με αναλογία, τάξη και να γίνεται πρόσδεση για να αποφευχθεί μετακίνηση του φορτίου κατά την διαδρομή.
Στην περίπτωση πολύ θερμών καιρικών συνθηκών με υψηλές θερμοκρασίες επιβάλλεται η επικάλυψη του φορτίου με απλή μονωτική τέντα, για να μην υπάρχει άμεση επίδραση του ήλιου.
Κατά τις εκφορτώσεις των σωλήνων θα αποφεύγεται οπωσδήποτε απότομο ρίξιμο στο έδαφος. Η μεταφορά με τα χέρια, όπου είναι απαραίτητο πρέπει να γίνεται ξεχωριστά για τον καθένα σωλήνα μεγάλης διαμέτρου, όταν οι σωλήνες μπορούν να μεταφέρονται από έναν εργάτη.
Εκφόρτωση, μεταφορά ή μετακίνηση των σωλήνων σε θερμοκρασίες κάτω από το μηδέν (0oC) πρέπει να αποφεύγονται με κάθε τρόπο.

Η πρώτη ύλη των σωλήνων πρέπει να παρουσιάζει τις παρακάτω ιδιότητες:

α) <u>Φυσικές ιδιότητες</u>

- Πυκνότητα compound (στους 23°C) 953kg/m^3 (κατά ASTM D 792)
- Δείκτης ροής (φορτίο , 5kg) 0,45gr/10min (κατά ISO 1133)
- Συντελεστής γραμμικής διαστολ. (K-1) 1,3*10^{-4} (κατά ASTMD 696)
- Θερμοκρασία ευθραυστότητας (^{0}C) < -100 (κατά ISO 9784)

β) <u>Μηχανικές ιδιότητες</u>

- Αντοχή εφελκυσμού (στους 23° C)
  στα 50 mm/min 38 MPa (κατά DIN 53455)
- Μέγιστη επιμήκυνση μέχρι του σημείου θραύσης (στους 23° C)
  στα 50 mm/min >600 % (DIN 53455)
- Μέτρο Ελαστικότητας (στους 23° C) 1400 MPa (κατά ISO R 527)
- Ελάχιστη περιφερειακή τάση (MRS) 10 MPa (κατά ISOTR9080)

δ) <u>Θερμικές ιδιότητες</u>

- Σημείο VICAT (φόρτιση 1 kg) 127° C (DIN 53460)
- Θερμική αγωγιμότητα (στους 23° C) 0,38W/m*K (κατά DIN 52612)
- Ειδική θερμότητα (στους 23° C) 1,9kj/kg*K (κατά Calorimetric)

ε) Ηλεκτρικές ιδιότητες

- Επιφανειακή αντίσταση $>10^{14}$ Ω (κατά DIN 53482)
- Διηλεκτρική σταθερά 2,6 (κατά DIN 53483)
- Διηλεκτρική αντοχή $2,2*10^{2}$ KV/cm (κατά DIN 53481)
- Ειδική Αντίσταση (στους 23° C) $\geq 10^{17}$ Ω*cm (κατά DIN 53482)

Διαστάσεις – Βάρος / m :								
CEN	SDR 17 / 10bar		SDR13,6/12,5bar		SDR11/ 16bar		SDR 9 / 20bar	
Διάμετρος	emin	Kg/m	emin	Kg/m	emin	Kg/m	emin	Kg/m
20					2,0	0,121	2,3	0,133
25			2,0	0,154	2,3	0,171	3,0	0,200
32	2,0	0,201	2.4	0,232	3,0	0,272	3,6	0,327
40	2.4	0.295	3.0	0,356	3,7	0,430	4,5	0,509
50	3,0	0,453	3,7	0,549	4,6	0,666	5,6	0,788
63	3,8	0,721	4,7	0,873	5,8	1,05	7,1	1,26
75	4,5	1,02	5,6	1,24	6,8	1,47	8,4	1,76
90	5,4	1,46	6,7	1,77	8,2	2,12	10,1	2,54
110	6,6	2,17	8,1	2,62	10,0	3,14	12,3	3,78
125	7,4	2,76	9,2	3,37	11,4	4,08	14,0	4,87
140	8,3	3,46	10,3	4,22	12,7	5,08	15,7	6,11
160	9,5	4,52	11,8	5,50	14,6	6,67	17,9	7,96
200	11,9	7,05	14,7	8,56	18,2	10,4	22,4	12,4
225	13,4	8,93	16,6	10,9	20,5	13,1	25,2	15,8
250	14,8	11,0	18,4	13,4	22,7	16,2	27,9	19,4
280	16,6	13,7	20,6	16,8	25,4	20,3	31,3	24,3
315	18,7	17,4	23,2	21,2	28,6	25,6	35,2	30,8
355	21,1	22,1	26,1	26,9	32,2	32,5	39,7	39,1
400	23,7	28,0	29,4	34,1	36,3	41,3	44,7	49,6
450	26,7	35,4	33,1	43,2	40,9	52,3	50,3	62,7

Οι σωλήνες με διάμετρο έως Φ125 θα παρέχονται σε κουλούρες μήκους 100m ή σε ευθύγραμμα τμήματα μήκους 6m ή 12m
Οι σωλήνες, κατά τη μεταφορά, τοποθέτηση και αποθήκευση, θα είναι ταπωμένοι με τάπες αρσενικές από LDPE και θα είναι συσκευασμένοι (1mx 1mx το μήκος), κατά τέτοιο τρόπο, που να μπορούν να αποθηκεύονται καθ' ύψος. Στην περίπτωση που οι αγωγοί βρίσκονται σε κουλούρες, τότε η εσωτερική διάμετρος θα ισούται με την ονομαστική διάμετρο επί (20) φορές και όχι μικρότερη από 18 φορές.
Οι σωλήνες θα σημαδεύονται με δυο σειρές σήμανσης χρώματος λευκού αντιδιαμετρικά ανεξίτηλα τυπωμένες σε σταθερές αποστάσεις του ενός μέτρου.
Η σήμανση θα αναγράφει τα παρακάτω στοιχεία:

- ✓Τον αριθμό της προδιαγραφής : EN 12201
- ✓Το όνομα του εργοστασίου κατασκευής
- ✓Τις διαστάσεις του σωλήνα (ον. εξ. διάμετρος χελάχ. πάχος) : πχ 110 x 10
- ✓Σειρά SDR : πχ SDR 11
- ✓Υλικό : πχ PE 100
- ✓Την κλάση πίεσης σε bar : πχ PN 16
- ✓Την περίοδο παραγωγής (ημερομηνία ή κωδικός)
- ✓Αύξων αριθμός μήκους σωλήνα (όταν ο σωλήνα συσκευάζεται σε κουλούρες)

Για τους σωλήνες PE υψηλής πυκνότητας πολυαιθυλενίου θα πρέπει να προσκομιστούν στο φάκελο Τεχνικής προσφοράς τα παρακάτω :

- ✓ Πιστοποιητικό ISO 9001 του εργοστασίου για την κατασκευή σωλήνων πολυαιθυλενίου.
- ✓ Πιστοποιητικό συμμόρφωσης των σωλήνων με το πρότυπο EN 12201-2 από ΕΒΕΤΑΜ.
- ✓ Πιστοποιητικό καταλληλότητας των σωλήνων για χρήση σε πόσιμο νερό.
- ✓ Πιστοποιητικό ISO 14001 συμμόρφωσης συστήματος περιβαλλοντικής διαχείρισης του εργοστασίου παραγωγής.
- ✓ Τεχνικό φυλλάδιο του κατασκευαστή με τις ιδιότητες, διαστάσεις, βάρη κλπ των σωλήνων πολυαιθυλενίου

<u>Έλεγχοι κατά την παραλαβή</u>

- ➢ Έλεγχος των άκρων, οι τομές των οποίων πρέπει να είναι κάθετες στο σωλήνα.
- ➢ Έλεγχος σήμανσης
- ➢ Έλεγχος επιφάνειας και χρώματος. Οι σωλήνες πρέπει να είναι ελεύθεροι φυσαλίδων, κενών ή ανομοιογενών. Το χρώμα τους πρέπει να είναι ομοιόμορφο σε όλο το μήκος. Επίσης η επιφάνεια των σωλήνων πρέπει να είναι λεία εσωτερικά και εξωτερικά, χωρίς αυλακώσεις και εσοχές ή εξοχές.
- ➢ Έλεγχος διαστάσεων και βαρών. Θα ελεγχθούν οι διαστάσεις και οι επιτρεπόμενες ανοχές καθώς και τα βάρη, που προβλέπεται από το EN 12201-2.

ΕΞΑΡΤΗΜΑΤΑ ΠΟΛΥΑΙΘΥΛΕΝΙΟΥ 3ης ΓΕΝΙΑΣ

Α) Γενικά

Τα ηλεκτροεξαρτήματα και τα εξαρτήματα ευθέων άκρων που θα χρησιμοποιηθούν, θα παράγονται από πολυαιθυλένιο υψηλής πυκνότητας HDPE (Πολυαιθυλένιο PE 100) χρώματος

μαύρου, θα είναι κατάλληλα για σύστημα συγκόλλησης με ηλεκτρομούφα και συνεργάσιμα με σωλήνα PE. Οι διαστάσεις, το πάχος τοιχώματος και οι ανοχές των εξαρτημάτων θα είναι τέτοιες, ώστε να εξασφαλίζεται η συνεργασιμότητα με τους σωλήνες, η καλή ποιότητα της συγκόλλησης, καθώς και η τήρηση αντοχής μετά την συγκόλληση.
Η εσωτερική και εξωτερική επιφάνεια του εξαρτήματος θα πρέπει να είναι λεία, καθαρή και χωρίς ελαττώματα.
Τα ηλεκτροεξαρτήματα και εξαρτήματα ευθέων άκρων θα πρέπει να συμμορφώνονται στις απαιτήσεις της προδιαγραφής **prEN 12201-3** για νερό.

Β) Ηλεκτροεξαρτήματα
Τα ηλεκτροεξαρτήματα θα πρέπει συγκολλούνται πλήρως στον σωλήνα/ες σε μία φάση (ένα κύκλο, χωρίς προθέρμανση) και θα πρέπει να είναι μονοκαλωδιακά (monofilar) και όχι δικαλωδιακά (bifilar), σε όλες τις διαμέτρους των ηλεκτρομουφών, έως τη διάμετρο Φ180 για τα ηλεκτροεξαρτήματα γωνίες, ταυ, συστολές και έως τη διάμετρο των συστολικών ταυ.
Τα ηλεκτροεξαρτήματα δεν πρέπει να εμφανίζουν έκριση υλικού εκτός της περιοχής συγκόλλησης , ενώ κατά την τήξη του υλικού δεν θα πρέπει να προκαλείται μετατόπιση της ηλεκτρικής αντίστασης που να οδηγεί σε βραχυκύκλωμα.
Για λόγους ασφαλείας κατά την εφαρμογή (αποφυγή βλαβών στην αντίσταση), αποφυγής φθορών κατά την αποθήκευση (επιφανειακή οξείδωση αντίστασης) και καλύτερης συγκόλλησης, θα πρέπει η αντίσταση των ηλεκτροεξαρτημάτων να είναι πλήρως επικαλυμμένη με πολυαιθυλένιο και ενσωματωμένη στο σώμα του ηλεκτροεξαρτήματος.
Η τάση του ρεύματος εφαρμογής θα πρέπει να είναι της τάξεως των 40 Volt.
Κατ εξαίρεση μπορούν να γίνουν δεκτά εξαρτήματα 24 Volt σε περιπτώσεις που δεν υπάρχουν αντίστοιχα εξαρτήματα της τάξεως των 40 Volt.
Κάθε ηλεκτροεξάρτημα θα πρέπει να φέρει τις ακόλουθες σημάνσεις :

<u>Σήμανση πάνω στο εξάρτημα (ανάγλυφα τυπωμένη κατά την διαδικασία της έγχυσης)</u>

- ✓ Όνομα κατασκευαστή
- ✓ Ονομαστική διάμετρο εξαρτήματος
- ✓ Σειρά SDR : πχ SDR 11
- ✓ Υλικό : πχ PE 100 (μπορεί να αναγράφεται μόνο στην ετικέτα)
- ✓ Περιοχή SDR συγκόλλησης : πχ SDR 11-26 (μπορεί να αναγράφεται μόνο στην ετικέτα)
- ✓ Πληροφορίες συγκόλλησης : πχ. χρόνος θέρμανσης, ψύξης, τάση εφαρμογής κλπ

<u>Σήμανση πάνω στην ετικέτα (σταθερά επικολλημένη πάνω στο εξάρτημα)</u>

- ✓ Τον αριθμό της προδιαγραφής : EN 12201 -3
- ✓ Υλικό : πχ PE 100
- ✓ Κλάση πίεσης σε bar : πχ PN 16
- ✓ Περιοχή SDR συγκόλλησης : πχ SDR 11-26 (μπορεί να αναγράφεται μόνο πάνω στο εξάρτημα)
- ✓ Σύστημα barcode αυτόματης αναγνώρισης στοιχείων συγκόλλησης του εξαρτήματος

Η ετικέτα θα πρέπει να είναι προστατευμένη (με πλαστικοποίηση) από πιθανές φθορές και λερώματα κατά την εγκατάσταση.
Γίνονται δεκτά και εξαρτήματα τα οποία αντί επικολλημένης ετικέτας φέρουν κάρτα δεδομένων με barcode.

Όλα τα ηλεκτροεξαρτήματα υποχρεωτικά θα πρέπει να παραδίδονται εντός συσκευασίας εξωτερικά της οποία θα πρέπει να αναγράφονται τα στοιχεία αναγνώρισης του εξαρτήματος.

Γ) Εξαρτήματα ευθέων άκρων

Τα εξαρτήματα ευθέων άκρων θα πρέπει να είναι κατάλληλα για Electrofusion συγκόλληση. Ειδικότερα σημειώνεται ότι το καθαρό μήκος της συγκολλούμενης πλευράς θα πρέπει να είναι μεγαλύτερο από το μισό του συνολικού μήκους του ηλεκτροεξαρτήματος (ηλεκτρομούφας).
Τα εξαρτήματα ευθέων άκρων θα είναι παραγωγής με έγχυση (injection), αποκλειόμενης της προσφοράς χειροποίητων (συγκολλημένων με butt-welding) εξαρτημάτων. Επίσης αποκλείεται η προσφορά injection συστολικών εξαρτημάτων στα οποία όμως παρεμβάλλεται οποιαδήποτε butt-welding συγκόλληση για την επίτευξη του τελικού συστολικού αποτελέσματος.

Κάθε εξάρτημα ευθέων άκρων θα πρέπει να φέρει κατ' ελάχιστο την ακόλουθη σήμανση :
Σήμανση πάνω στο εξάρτημα (ανάγλυφα τυπωμένη κατά την διαδικασία της έγχυσης)

- ✓ Όνομα κατασκευαστή
- ✓ Ονομαστική διάμετρο εξαρτήματος
- ✓ Σειρά SDR : πχ SDR 11
- ✓ Υλικό : πχ PE 100 (μπορεί να αναγράφεται μόνο στην ετικέτα)

Για τα εξαρτήματα πολυαιθυλενίου θα πρέπει να προσκομιστούν στο φάκελο Τεχνικής προσφοράς τα παρακάτω :

2. Πιστοποιητικό ISO 9001 του εργοστασίου για την κατασκευή εξαρτημάτων πολυαιθυλενίου.
3. Πιστοποιητικό συμμόρφωσης των εξαρτημάτων με το πρότυπο EN 12201-3 από ΕΒΕΤΑΜ ή άλλο αντίστοιχο φορέα της Ευρωπαϊκής Ένωσης.
4. Πιστοποιητικό καταλληλότητας των εξαρτημάτων για χρήση σε πόσιμο νερό.
5. Πιστοποιητικό ISO 14001 συμμόρφωσης συστήματος περιβαλλοντικής διαχείρισης του εργοστασίου παραγωγής.
6. Τεχνικό φυλλάδιο ή περιγραφή του κατασκευαστή με τομές ή/και εικόνες των εξαρτημάτων στο οποίο να αναφέρονται τα τεχνικά χαρακτηριστικά των εξαρτημάτων (ιδιότητες, διστάσεις κλπ)

Δείγματα με την προσφορά
Ηλεκτρομούφα PE100, Φ75, 16ατμ 1 τεμ

Έλεγχοι κατά την παραλαβή

- ➢ Έλεγχος σήμανσης και στοιχείων συγκόλλησης.
- ➢ Έλεγχος διαστάσεων (διατομή, πάχος κλπ)
- ➢ Έλεγχος εξωτερικής κατάστασης του εξαρτήματος για τυχόν φθορές ή ελαττώματα .

ΣΩΛΗΝΕΣ & ΕΞΑΡΤΗΜΑΤΑ ΑΠΟ ΣΚΛΗΡΟ PVC

Γενικά

Οι σωλήνες και τα εξαρτήματα που προδιαγράφονται με την παρούσα αφορούν στην κατασκευή και συντήρηση μόνιμων υπογείων δικτύων υπό πίεση από σκληρό πολυβινιλοχλωρίδιο PVC –U με οργανικούς (οικολογικούς) σταθεροποιητές.
Οι μηχανικές και φυσικές ιδιότητες των μειγμάτων PVC-U θα είναι :

Μηχανικές ιδιότητες

Μέτρο ελαστικότητας (50mm/min, 23oC) : 3.000 Mpa (κατά DIN 53457)
Αντοχή σε εφελκυσμό (50mm/min, 23oC) : 50-60 Mpa (κατά DIN 53455)
Επιμήκυνση στην θράυση (50mm/min, 23oC) : 10-80 % (κατά ISO/R 527)
Αντοχή στην κρούση (50mm/min, 23oC) : ≥ 45 J/m χαραγής (κατά ISO/R180).

Φυσικές Ιδιότητες

Πυκνότητα : 1,35 – 1,40 gr/cm3 (κατά ISO 4439)
Φαινόμενη πυκνότητα : 0,5 gr/cm3 (κατά ISO 1133)
Συντελεστής γραμμικής διαστολής : 0,08 mm/m oC
Συντελεστής θερμικής αγωγιμότητας : 0,14 Kcal/mh oC
Σημείο VICAT : ≥ 72 oC (κατά DIN 53460)
Απορροφητικότητα σε νερό : ≤ 5 % (κατά DIN 8061)
Υγρασία : ≤ 5 % (κατά ISO/R 1269)
Τέφρα : ≤ 0,1 % (κατά DIN 53568 B12)
Πτητικά : ≤ 0,3 % (κατά DIN 7746)

Οι σωλήνες θα κατασκευάζονται σύμφωνα με το πρότυπο **EN 1452-2** και τα εξαρτήματα συνδέσεως και διακλαδώσεως (μούφες, μασόν, καμπύλες, τάφ, ημιτάφ κλπ θα κατασκευάζονται σύμφωνα με το πρότυπο **EN 1452-3.**
Οι ελαστικοί δακτύλιοι υπονόμου θα κατασκευάζονται από SBR, NBR ή EPDM σύμφωνα με το EN 681-1.
Οι σωλήνες, τα εξαρτήματα και οι ελαστικοί δακτύλιοι στεγανότητας θα είναι κατάλληλα για πόσιμο νερό.

Γενικά χαρακτηριστικά σωλήνων

Οι σωλήνες θα καταλήγουν στο ένα άκρο τους σε ενισχυμένη εναρμογή (μούφα) με εσωτερικό αύλακα και στο άλλο άκρο θα είναι λοξοτμημένοι.
Η σύνδεση των σωλήνων μεταξύ τους θα γίνεται με την εναρμογή με τη βοήθεια ελαστικού δακτυλίου.
Το μήκος "εγκαταστάσεως του σωλήνα" LB , δηλαδή το ολικό μήκος του σωλήνα μείον το μήκος εισχωρήσεως κατά τη σύνδεση ορίζεται ίσο προς έξι μέτρα.
Τα ειδικά τεμάχια από σκληρό PVC-U (καμπύλες) θα απολήγουν κατά το ένα ή και τα δύο άκρα τους στην ίδια ενισχυμένη μούφα και θα είναι σύμφωνα με τα παραπάνω πρότυπα. Η ονομαστική πίεση θα είναι ίση προς την πίεση των σωλήνων.
Οι ονομαστικές διάμετροι και τα πάχη των σωλήνων όπως αυτά καθορίζονται στο πρότυπο **EN 1452-2** θα πρέπει να είναι σύμφωνα με τον πίνακα που ακολουθεί :

O.D	PN 10 Bar	PN 16 Bar

Ον. Εξωτ. Διάμετρος	emin	Kg/m	emin	Kg/m
50	2,4	0,56	3,7	0,82
63	3,0	0,866	4,7	1,31
75	3,6	1,24	5,6	1,85
90	4,3	1,77	6,7	2,64
110	4,2	2,14	6,6	3,24
125	4,8	2,75	7,4	4,13
140	5,4	3,47	8,3	5,18
160	6,2	4,55	9,5	6,75
200	7,7	7,02	11,9	10,50
225	8,6	8,81	13,4	13,40
250	9,6	10,91	14,8	16,40
280	10,7	13,44	16,6	20,33
315	12,1	17,12	18,7	26,00
355	13,6	21,62	21,1	33,10
400	15,3	27,41	23,7	41,80

Το χρώμα των σωλήνων και εξαρτημάτων θα είναι σκούρο γκρί σύμφωνα με RAL 7011.

Μεταφορά - Αποθήκευση

Τα φορτηγά αυτοκίνητα που θα χρησιμοποιούνται για την μεταφορά των σωλήνων πρέπει να έχουν καρότσα με λείες επιφάνειες, χωρίς αιχμηρά σημεία, που θα τραυματίσουν τους σωλήνες.

Για καλύτερη μεταφορά πρέπει να τοποθετούνται ξύλινες σανίδες στο δάπεδο και στις πλευρές του αυτοκινήτου.

Οι σωλήνες δεν πρέπει να προεξέχουν ελεύθεροι από την καρότσα του φορτηγού και πρέπει να τοποθετούνται στο αυτοκίνητο σε στρώσεις με τις μούφες εναλλάξ. Οι σωλήνες και τα ειδικά τεμάχια πρέπει να στηρίζονται κατά τέτοιο τρόπο , ώστε να αποφεύγετε η κάμψη και η παραμόρφωσή τους.

Κατά την διάρκεια της φόρτωσης της εκφόρτωσης και της μεταφοράς τους στο χώρο αποθήκευσης απαγορεύεται να σύρονται επί του εδάφους ή επί του δαπέδου του φορτηγού.

Η αποθήκευση των σωλήνων μπορεί να γίνεται στο ύπαιθρο. Για την καλή τους όμως κατάσταση πρέπει να λαμβάνονται οι εξής προφυλάξεις.
α. Οι σωλήνες πρέπει να αποθηκεύονται σε έδαφος επίπεδο χωρίς πέτρες και αιχμηρά αντικείμενα.
β. Οι σωλήνες πρέπει να βρίσκονται σε επαφή σε όλο το μήκος με τις μούφες ελεύθερες (στρώσεις με τις μούφες εναλλάξ). Εάν αυτό είναι αδύνατο, τότε να τοποθετούνται κάτω από τους σωλήνες ξύλινοι δοκοί πλάτους τουλάχιστον 50 μ.μ. και σε απόσταση όχι μεγαλύτερη από 2 μ. μεταξύ τους. Σωλήνες διαφορετικών διαμέτρων πρέπει να αποθηκεύονται χωριστά ή εάν αυτό είναι αδύνατο ή μεγαλύτερη διάμετρος να τοποθετείται στην αρχή.
Η αποθήκευση στο ύπαιθρο απαιτεί την προφύλαξη των σωλήνων από τις ηλιακές ακτινοβολίας. Επίσης δεν πρέπει να έρχονται οι ελαστικοί δακτύλιοι σε επαφή με λίπη (γράσα) , έλαια.
Όταν η θερμοκρασία του περιβάλλοντος είναι χαμηλότερη από τους 0 βαθμ. C θα πρέπει να αποφεύγονται τα απότομα κτυπήματα στους σωλήνες.
Οι σωλήνες σύμφωνα με το πρότυπο **EN 1452-2** θα πρέπει να φέρουν την ακόλουθη σήμανση:

- ✓Τον αριθμό της προδιαγραφής : πχ EN 1452
- ✓Το όνομα του εργοστασίου κατασκευής ή / και την εμπορική ονομασία
- ✓Τις διαστάσεις (ον. εξ. διάμετρος x ελάχ. πάχος) : πχ 110 x 6,6
- ✓Την ονομαστική πίεση : PN16
- ✓Το υλικό : PVC-U
- ✓Την περίοδο παραγωγής (ημερομηνία ή κωδικός)

Τα εξαρτήματα σύμφωνα με το πρότυπο **EN 1452-3** θα πρέπει να φέρουν την ακόλουθη σήμανση :

- ✓Τον αριθμό της προδιαγραφής : πχ EN 1452 (ή σε ετικέτα επί του εξαρτήματος)
- ✓Το όνομα του εργοστασίου κατασκευής ή / και την εμπορική ονομασία
- ✓Την ονομαστική διάμετρο
- ✓Την ονομαστική πίεση : PN16
- ✓Το υλικό : PVC-U
- ✓Την περίοδο παραγωγής (ημερομηνία ή κωδικός)

Για τις σωλήνες και τα εξαρτήματα πιέσεως από PVC θα πρέπει να προσκομιστούν στο φάκελο Τεχνικής προσφοράς τα παρακάτω :

6. Πιστοποιητικό ISO 9001 του εργοστασίου για τον σχεδιασμό κατασκευή σωλήνων και εξαρτημάτων από PVC.
7. Πιστοποιητικό συμμόρφωσης των σωλήνων και εξαρτημάτων με τα πρότυπα EN 1452-2 και EN 1452-3 αντίστοιχα από την ΕΒΕΤΑΜ.
8. Πιστοποιητικό καταλληλότητας των σωλήνων και εξαρτημάτων για χρήση σε πόσιμο νερό.
9. Πιστοποιητικό ISO 14001 συμμόρφωσης συστήματος περιβαλλοντικής διαχείρισης του εργοστασίου παραγωγής.
10. Τεχνικό φυλλάδιο του κατασκευαστή με τομές ή/και εικόνες των σωλήνων και εξαρτημάτων στο οποίο θα αναφέρονται οι ιδιότητες, διαστάσεις, βάρη κλπ των σωλήνων και εξαρτημάτων (πιέσεως) από PVC.

<u>Δείγμα με την προσφορά</u>
Μανσόν . U-PVC, για σωλ. Φ75, 16ατμ 1 τεμ

<u>Έλεγχοι κατά την παραλαβή</u>

- ➢ Έλεγχος των άκρων, οι τομές των οποίων πρέπει να είναι κάθετες στο σωλήνα.

- Έλεγχος σήμανσης σωλήνων και εξαρτημάτων.
- Έλεγχος επιφάνειας και χρώματος. Οι σωλήνες και τα εξαρτήματά πρέπει να είναι ελεύθερα φυσαλίδων, κενών ή ανομοιογενών. Το χρώμα τους πρέπει να είναι ομοιόμορφο σε όλο το μήκος. Επίσης η επιφάνεια τους πρέπει να είναι λεία εσωτερικά και εξωτερικά, χωρίς αυλακώσεις και εσοχές ή εξοχές.
- Έλεγχος διαστάσεων και βαρών. Θα ελέγχονται οι διαστάσεις και οι επιτρεπόμενες ανοχές καθώς και τα βάρη, που προβλέπονται από το πρότυπα EN 1452-2 και EN 1452-3.

ΦΛΑΝΤΖΕΣ – ΒΙΔΕΣ – ΠΑΡΕΜΒΥΣΜΑΤΑ

Η παρούσα προδιαγραφή καλύπτει τα τεχνικά χαρακτηριστικά , αποδοχής και ειδικών απαιτήσεων σε ότι αφορά τις φλάντζες, τους κοχλίες με τα περικόχλια (παξιμάδια) και τα ελαστικά παρεμβύσματα για την σύνδεση αγωγών.

Α. ΦΛΑΝΤΖΕΣ

Γενικά

Οι φλάντζες θα είναι χαλύβδινες από χάλυβα Rst 37-2, γαλβανισμένες. Οι φλάντζες ανάλογα με την χρήση τους διακρίνονται σε :

Φλάντζες λαιμού

Φλάντζες τυφλές

Φλάντζες παροχών με σπείρωμα.

Φλάντζες Λαιμού

Οι φλάντζες λαιμού (περαστές) θα είναι κατάλληλες για συνδέσεις σωλήνων πολυαιθυλενίου. Θα είναι επίπεδες, κατασκευασμένες σύμφωνα με το πρότυπο DIN 2576 για PN10. Τα τεχνικά χαρακτηριστικά των φλαντζών αυτών θα είναι σύμφωνα με τον παρακάτω πίνακα :

DIN 2576 PN 10

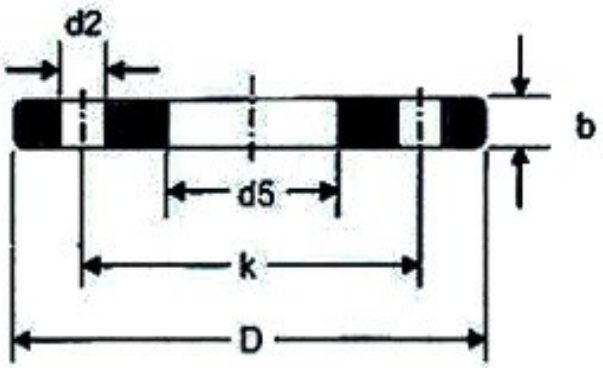

Dn Σωλήνα	DN Φλάντζας	D (mm)	d5 (mm)	k (mm)	d2 (mm)	b (mm)	Οπές	Κοχλίας	Βάρος (kgr/τεμ)
32	25	115	45	85	14	16	4	M16	1,000
40	32	140	55	100	18	16	4	M16	1,500
50	40	150	66	110	18	16	4	M16	1,710

63	50	165	78	125	18	16	4	M16	2,000
75	65	185	92	145	18	16	4	M16	2,400
90	80	200	108	160	18	18	4 ή 8	M16	3,000
110	100	220	128	180	18	18	8	M16	3,260
125	100	220	135	180	18	18	8	M16	3,060
140	125	250	158	210	18	18	8	M16	4,070
160	150	285	178	240	22	18	8	M20	5,050
180	150	285	188	240	22	18	8	M20	4,660
200	200	340	235	295	22	20	8 ή 12	M20	6,700
225	200	340	238	295	22	20	8 ή 12	M20	6,700
250	250	395	288	350	22	22	12	M20	9,090
280	250	395	294	350	22	22	12	M20	8,700
315	300	445	338	400	22	26	12	M20	12,500
355	350	505	376	460	22	28	16	M20	18,300
400	400	565	430	515	26	32	16	M24	24,400

Φλάντζες τυφλές

Οι τυφλές φλάντζες θα είναι κατάλληλες για το «τάπωμα» σωλήνων με φλαντζωτά άκρα. Θα είναι κατασκευασμένες σύμφωνα με το πρότυπο DIN 2527 για PN10. Τα τεχνικά χαρακτηριστικά των φλαντζών αυτών θα είναι σύμφωνα με τον παρακάτω πίνακα :

DIN 2527 / PN10

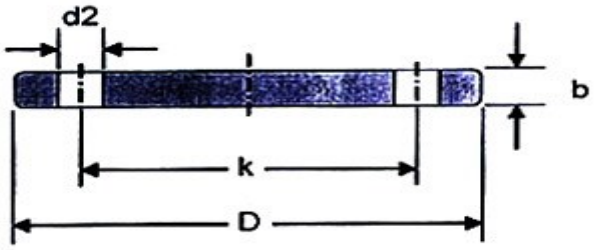

D.N	D	b	k	d2	Οπές	Κοχλίες	KG
25	115	16	85	14	4	M12	1.23
32	140	16	100	18	4	M16	1.80
40	150	16	110	18	4	M16	2,09

50	165	18	12	18	4	M16	2,88
65	185	18	145	18	4	M16	3,66
80	200	20	160	18	4 ή 8	M16	4,77
100	220	20	80	18	8	M16	5,65
125	250	2	210	18	8	M16	8,42
150	285	22	240	22	8	M20	10,40
200	340	24	295	22	8 ή 12	M20	16,90
250	395	26	350	22	12	M20	24,70
300	445	26	400	22	2	M20	31,90
3 0	505	26	460	22	16	M20	41,90
400	565	26	515	26	16	M24	51,20

Φλάντζες παροχών με σπείρωμα

Οι φλάντζες παροχών θα είναι κατάλληλες για την σύνδεση αγωγών με διαφορετικές απολήξεις (από φλάντζα σε σπείρωμα ή το αντίστροφο) ή την προσαρμογή βιδωτών εξαρτημάτων σε φλάντζα. Θα είναι κατασκευασμένες σύμφωνα με το πρότυπο DIN 2566 για PN10/PN16. Τα τεχνικά χαρακτηριστικά των φλαντζών αυτών είναι σύμφωνα με τον παρακάτω πίνακα :

DIN 2566, PN10/PN16

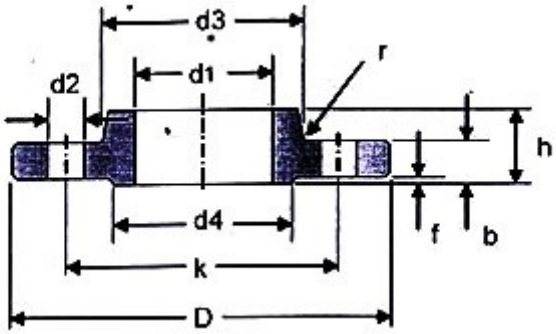

DN	d1	Σπείρωμα	D	b	k	h1	d3	d4	f	Οπές	d2	Κοχλίες	KG
25	33,7	R1	115	16	85	24	52	68	2	4	14	M12	1,10
32	42,4	R1.1/4	140	16	100	26	60	78	2	4	18	M16	1,60

40	48,3	R1.1/2	150	16	110	26	70	88	3	4	18	M16	1,78
50	60,3	R2	165	18	125	28	85	102	3	4	18	M16	2,43
65	76,1	R2.1/2	185	18	145	32	105	122	3	4	18	M16	3,18
80	88,9	R3	200	20	160	34	118	138	3	8	18	M16	4,12
100	114,3	R4	220	20	180	38	140	158	3	8	18	M16	4,47
125	139,7	R5	250	22	210	40	168	188	3	8	18	M16	6,13
150	165,1	R6	285	22	240	44	195	212	3	8	22	M20	7,92

Όλες οι παραπάνω κατηγορίες φλαντζών θα φέρουν στην περίμετρό τους ανάγλυφα την ακόλουθη σήμανση :

- ✓ Την ονομασία του προτύπου : πχ DIN 2576
- ✓ Την ον διάμ. Φλάντζας χσωλήν. : πχ DN50 x 63
- ✓ Την ονομαστική πίεση : πχ PN 10
- ✓ Το υλικό κατασκευής : πχ Rst-37.2
- ✓ Το σήμα του κατασκευαστή

<u>Β. ΚΟΧΛΙΕΣ (ΒΙΔΕΣ) – ΠΕΡΙΚΟΧΛΙΑ (ΠΑΞΙΜΑΔΙΑ)</u>

Οι κοχλίες θα είναι γαλβανιμένοι, ποιότητας 8.8 κατά DIN 933, θα έχουν εξάγωνη κεφαλή και θα φέρουν σπείρωμα σε όλο το μήκος τους. Τα τεχνικά χαρακτηριστικά τους θα πρέπει να είναι σύμφωνα με τον παρακάτω πίνακα.

DIN 933

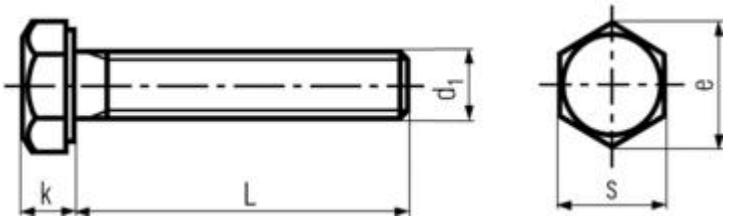

Όλες οι διαστάσεις είναι σε (mm)

d_1	k	e	s
M3	2	6.01	5.5
M4	2.8	7.66	7
M5	3.5	8.79	8
M6	4	11.05	10
M8	5.3	14.38	13
M10	6.4	18.9	17
M12	7.5	21.1	19
M14	8.8	24.49	22
M16	10	26.75	24
M18	11.5	30.14	27
M20	12.5	33.53	30

M22	14	35.72	32
M24	15	39.98	36
M27	17	45.2	41
M30	18.7	50.85	46
M33	21	55.37	50
M36	22.5	60.79	55
M42	26	71.3	65
M48	30	82.6	75

Οι βίδες θα πρέπει να φέρουν **επί ποινή αποκλεισμού** ανάγλυφα στην κεφαλή τους την κατηγορία ποιότητα 8.8.

Τα περικόχλια θα είναι επίσης γαλβανισμένα από την **ίδια ποιότητα υλικού** με του αντίστοιχους κοχλίες και θα είναι κατασκευασμένοι κατά DIN 934. Τα τεχνικά χαρακτηριστικά τους θα πρέπει να είναι σύμφωνα με τον παρακάτω πίνακα.

DIN 934

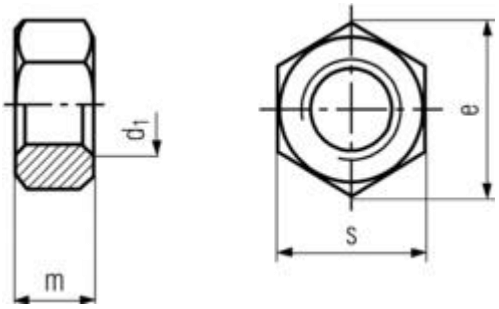

Όλες οι διαστάσεις είναι σε (mm)

d_1	s	e	m
M3	5.5	6.01	2.4
M3.5	6	6.01	2.8
M4	7	7.66	3.2
M5	8	8.76	4
M6	10	11.05	5
M7	11	12.12	5.5
M8	13	14.38	6.5
M10	17	18.9	8
M12	19	21.1	10
M14	22	24.49	11
M16	24	26.75	13
M18	27	29.56	15
M20	30	32.95	16
M22	32	35.03	18

M24	36	39.55	19
M27	41	45.2	22
M30	46	50.85	24
M33	50	55.37	26
M36	55	60.79	29
M39	60	66.44	31
M42	65	71.3	34
M45	70	76.95	36
M48	75	82.6	38

Για την κατηγορία 8 η σύσταση του χάλυβα θα είναι η ακόλουθη :
Άνθρακας : 0,58% max
Μαγγάνιο : 0,25% min
Φώσφορος : 0,06% max
Θείο : 0,15% max

Οι μηχανικές ιδιότητες για την ποιότητα 8.8 θα ανταποκρίνονται στον παρακάτω πίνακα

Ιδιότητα		**8.8**	
		<= 16mm	**> 16mm**
Αντοχή σε εφελκυσμό $R_m$inMPa (N/mm^2)	Ονομαστική τιμή	800	800
	Ελάχιστο	800	830
Σκληρότητα Vickers Vickers Hardness HV=F 98N	Ελάχιστο	230	255
	Μέγιστο	300	336
Σκληρότητα Brinell Brinell Hardness HB F=30D^2	Ελάχιστο	219	242
	Μέγιστο	285	319
Σκληρότητα Rockwell Rockwell Hardness HR	Ελάχιστο HRB		
	Ελάχιστο HRC	20	23
	Μέγιστο HRB		
	Μέγιστο HRC	30	34
Επιφανειακή σκληρότητα HV 0.3	Μέγιστο	320	356
0.2% όριο επιμήκυνσης R_p0.2 σε Mpa (N/mm^2)	Ονομαστική τιμή	640	640
	Ελάχιστο	640	660
Δοκιμή αντοχής S_p	S_p/R_{eL}or $R_{p0.2}$	0.91	0.91
	MPA (N/mm^2)	580	600
Επιμήκυνση θραύσης A_5 %	Ελάχιστο	12	12
Ελάχιστη ενέργεια στο σπείρωμα inJoules		30	30

Μέγιστο ύψος της ζώνης σπειρώματος χωρίς εξανθράκωση E	$1/2H_1$	$2/3H_1$
Μέγιστο βάθος εξανθράκωσηςGmm	.015	.015

Γ. ΕΛΑΣΤΙΚΑ ΣΤΕΓΑΝΩΤΙΚΑ ΠΑΡΕΜΒΥΣΜΑΤΑ

Τα στεγανωτικά ελαστικά παρεμβύσματα θα πρέπει να είναι κατάλληλα για συνδέσεις αγωγών με χαλύβδινες φλάντζες. Θα είναι χωρίς τρύπες και θα προσαρμόζονται ανάμεσα στην κεντρική οπή των φλαντζών και των περιμετρικών οπών (οπές κοχλιών σύσφιξης). Οι διαστάσεις και τα χαρακτηριστικά των παρεμβυσμάτων θα είναι σύμφωνα με τον πίνακα που ακολουθεί :

Διάμετρος	dεσωτ (mm)	Dεξ (mm)	Πάχος (mm)	Shore
Φ30	29,3	68,0	4,0	68
Φ40	41,4	79,0	3,3	68
Φ50	50,0	100,0	4,1	68
Φ60	60,0	119,0	4,0	68
Φ80	80,0	129,0	4,0	68
Φ100	100,0	153,4	4,2	68
Φ125	125,0	183,4	4,2	68
Φ150	150,0	213,4	4,0	68
Φ200	203,0	270,0	4,1	68
Φ250	251,5	325,0	4,1	68
Φ300	298,0	371,0	4,5	68
Φ350	351,0	418,0	4,5	70
Φ400	400,0	470,0	5,0	70
Φ450	450,0	530,0	5,6	70

Τα στεγανωτικάπαρεμβύσματα θα πρέπει να είναι κατασκευασμένα από NBR (NitrileRubber) ή καλύτερο, να είναι κατάλληλα για πόσιμο νερό και να αντέχουν σε θερμοκρασίες έως +70ο C και πιέσεις 16bar.

Τα παρεμβύσματα θα πρέπει να έχουν ενσωματωμένα στρώσεις λινών.

Οι διαστάσεις των παρεμβυσμάτων, καθώς και το προφίλ του ελαστομερούς θα πρέπει να εξασφαλίζουν τέλεια στεγανοποίηση του συνδέσμου, με ελαχιστοποίηση της απαίτησης σύσφιξης των κοχλιών σύνδεσης, αντιστάθμιση των ατελειών και ανωμαλιών των επιφανειών των συνδεόμενων φλαντζών και αποφυγή πτώσεων πίεσης στους αγωγούς (λόγω κακής εφαρμογής των παρεμβυσμάτων στους συνδέσμους).

Τα παρεμβύσματα θα πρέπει να ανταποκρίνονται με ευελιξία στις τυχόν γωνίες σύνδεσης μεταξύ των συνδεόμενων αγωγών και να εξασφαλίζουν μεγάλη διάρκεια ζωής του συνδέσμου.

Κάθε στεγανωτικόπαρέμβυσμα θα φέρει ανάγλυφα την ακόλουθη σήμανση :

- ✓ Την ποιότητα υλικού : πχ NBR
- ✓ Την ονομαστική διάμετρο : πχ Φ60
- ✓ Το σήμα του κατασκευαστή

Για την έγκριση των παραπάνω υλικών θα πρέπει να προσκομιστούν στον φάκελο τεχνικής προσφοράς τα παρακάτω :

4. Πιστοποιητικό διασφάλισης ποιότητας του κατασκευαστή ISO 9001:2008 για το αντίστοιχο είδος υλικού.
5. Πιστοποιητικό συμμόρφωσης του κάθε είδους υλικού με τα παραπάνω πρότυπα. (από ανεξάρτητο φορέα πιστοποίησης ή δήλωση συμμόρφωσης του κατασκευαστή)
6. Τεχνικά φυλλάδια του κατασκευαστή με τεχνικά στοιχεία για κάθε είδος προσφερόμενου υλικού όπως ιδιότητες, διαστάσεις, βάρη, εφαρμοζόμενα πρότυπα κλπ .

Έλεγχοι κατά την παραλαβή

- Έλεγχος σήμανσης
- Έλεγχος διαστάσεων
- Έλεγχος εξωτερικής κατάστασης υλικού (χωρίς ίχνη επιφανειακής οξείδωσης, ατελειών, ελαττωμάτων κλπ)

ΣΥΝΔΕΣΜΟΣ ΧΥΤΟΣΙΔΗΡΟΣ ΜΕΓΑΛΟΥ ΕΥΡΟΥΣ (ΖΙΜΠΩ & ΦΛΑΝΤΖΟΖΙΜΠΩ)

Ο σύνδεσμος θα πρέπει να είναι κατάλληλος για τοποθέτηση εντός του εδάφους και για ενώσεις αγωγών κατασκευασμένων από ίδιο ή διαφορετικό υλικό όπως αμιαντοτσιμέντο, χάλυβα, φαιό χυτοσίδηρο, ελατό χυτοσίδηρο, PVC, του δικτύου και με διαφορετικές εξωτερικές διαμέτρους. Για το λόγω αυτό απαιτείται το μεγαλύτερο δυνατό εύρος εφαρμογής. και να εξασφαλίζουν στεγανότητα των ενώσεων για πίεση λειτουργίας PN16 (πίεση δοκιμής 24 bar). και θα αποκλείουν την επαφή των αγωγών υπό σύνδεση με τμήματα του συνδέσμου, πλην των ελαστικών δακτυλίων. Οι δοκιμές που θα υποβάλλονται οι σύνδεσμοι κατά την διάρκεια παραγωγής θα είναι σύμφωνα με τα πρότυπα EN 1074-1 & 2 και EN 12266
Οι σύνδεσμοι θα είναι δύο τύπων όπως παρακάτω :

Τύπος α) Ευθύγραμμος σύνδεσμος - ζιμπώ
Οι σύνδεσμοι θα πρέπει να είναι κατάλληλοι για σύνδεση ευθύγραμμων τμημάτων αγωγών κατασκευασμένων από αμιαντοτσιμέντο (A/C) , αλλά και για κάθε άλλο είδος αγωγού όπως χάλυβα , φαιό χυτοσίδηρο , ελατό χυτοσίδηρο, PVC, και εξασφάλιση υδατοστεγανότητας για απόκλιση διαμήκους άξονα 4° από κάθε πλευρά.
Τύπος β) Φλαντζωτός σύνδεσμος - φλατζοζιμπώ
Οι σύνδεσμοι θα πρέπει επίσης να είναι κατάλληλοι για σύνδεση ευθύγραμμων τμημάτων αγωγών κατασκευασμένων από αμιαντοτσιμέντο (A/C) , αλλά και για κάθε άλλο είδος αγωγού όπως χάλυβα , φαιό χυτοσίδηρο , ελατό χυτοσίδηρο , PVC από την μία πλευρά ενώ από την άλλη πλευρά θα φέρουν φλάντζα αντίστοιχης διαμέτρου ώστε να συνδέονται φλαντζωτά εξαρτήματα όπως δικλείδες , παροχόμετρα κλπ.
Οι σύνδεσμος θα αποτελείται από :

Σωληνωτό τμήμα
Το σωληνωτό τμήμα θα είναι ανάλογης διαμέτρου του αγωγού υπό ένωση, λείας κωνικής εσωτερικής διατομής άκρων και συνολικού μήκους τουλάχιστον ίσου με μία διάμετρο (ονομαστική των αγωγών υπό σύνδεση).

Διάταξη σύσφιξης και εφαρμογής

Η διάταξη θα περιλαμβάνει δυο δακτυλίδια σύσφιξης (ή ένα δακτυλίδι για φλαντζοζιμπώ) με τους ανάλογους κοχλίες και περικόχλια. Τα δακτυλίδια σύσφιξης θα συγκρατούν γερά τα ελαστικά, με αποτέλεσμα να ελαχιστοποιούν στο μηδέν τον κίνδυνο μηχανικής βλάβης του ελαστικού και επιπλέον θα εξαλείφουν την πιθανότητα της επαφής του με βλαβερές ουσίες.
Ο κάθε σύνδεσμος θα συνοδεύεται και από τους αντίστοιχους κοχλίες-εντατήρες από χάλυβα ελάχιστης κατηγορίας 8.8, τα περικόχλια από χάλυβα κατηγορίας 8 και τις ροδέλες από σκληρυμένο και αδρανοποιημένο επιψευδαργυρωμένο χάλυβα, με τα οποία γίνεται η σύσφιξη του ελαστικού στεγανωτικού δακτυλίου. Οι κοχλίες και τα περικόχλια θα καλύπτονται από διπλή αντιδιαβρωτική στρώση με την μέθοδο SHERAPLEX και στρώση από τεφλόν (PTFE). Οι κοχλίες θα είναι ειδικού τύπου που θα απαιτούν μόνο από την μια πλευρά σύσφιξη με αποτέλεσμα να έχουμε απλοποίηση τοποθέτησης και οικονομία χρόνου.
Το υλικό των μεταλλικών μερών θα είναι χυτοσίδηρος σφαιροειδούς γραφίτη, GGG 40 κατά EN 1563 : 1997 ή ισοδύναμο ή καλύτερο υλικό. Τα μεταλλικά τεμάχια θα έχουν επικάλυψη εσωτερικά και εξωτερικά κατά DIN 30677-2 με δύο στρώσεις, κατάλληλου πάχους, με συνθετικό επίχρισμα υψηλής αντοχής σε κρούση, διάβρωση, υψηλές και χαμηλές θερμοκρασίες και κατάλληλο για χρήση με πόσιμο νερό και για τοποθέτηση των συνδέσμων υπό το έδαφος, ενδεικτικά (RESICOAT - plastic coating) ή ισοδύναμο. Το συνολικό πάχος της βαφής δεν θα είναι μικρότερο των 250 μικρών.
Όλα τα τεμάχια θα είναι κατασκευασμένα από υλικά άριστης ποιότητας και φύσης, ώστε το μέταλλο να είναι ανθεκτικό, συμπαγές και ομοιογενές. Τα τεμάχια πρέπει να παρουσιάζουν λεία επιφάνεια απαλλαγμένη από ελαττώματα όπως λέπια, κοιλότητες κ.λ.π., τα οποία μειώνουν την καταλληλότητα των τεμαχίων για τον σκοπό που προορίζονται. Επίσης απαγορεύεται η μετέπειτα πλήρωση των παραπάνω κοιλοτήτων με ξένη ύλη.

Δακτύλιοι στεγάνωσης (στεγανωτικά ελαστικά)

Θα περιλαμβάνει δύο ελαστικά κατάλληλης διατομής (τραπεζοειδούς) για την εξασφάλιση της στεγανότητας.
Η εξασφάλιση της υδροστεγανότητας θα γίνεται με την ολίσθηση του στεγανωτικού ελαστικού (με σύσφιξη των περικοχλίων του συνδέσμου), στα λείας κωνικής εσωτερικής διατομής άκρα του σωληνωτού τμήματος του συνδέσμου. Με την διείσδυση θα επιτυγχάνεται η υδατοστεγής προσαρμογή του στεγανωτικού ελαστικού στην εξωτερική διάμετρο του σωλήνα.
Οι ελαστικοί δακτύλιοι θα φέρουν εσωτερικά ειδικές ραβδώσεις που θα εξασφαλίζουν υψηλής απόδοσης στεγανοποίηση και αποφυγή αξονικών μετατοπίσεων και θα έχουν:

1. διαστάσεις που εξασφαλίζουν την ευχερή τους διέλευση στο εξωτερικό των σωλήνων κατά την τοποθέτηση.
2. Πλήρη στεγανότητα των συνδέσμων στην ονομαστική πίεση λειτουργίας και ακόμη σε μη τορναρισμένη επιφάνεια αγωγού.
3. Αντοχή σε θερμοκρασία από -10 έως +70^{0}C για EPDM.
4. Υψηλή μηχανική αντοχή
5. Διατήρηση της ελαστικότητάς και συμπιεστότητας για όλη τη διάρκεια ζωής τους.

Το υλικό κατασκευής των στεγανωτικών ελαστικών θα είναι από EPDM σύμφωνα με το EN 681-1 κατάλληλο για χρήση σε πόσιμο νερό.
Ο σύνδεσμος θα πρέπει να παραδίδεται έτοιμος για χρήση (μονταρισμένος) και θα πρέπει να είναι επαναχρησιμοποιήσιμος.
Ανάγλυφα επί του σώματος του συνδέσμου ή σε σταθερά επί αυτού επικολλημένη πινακίδα θα αναγράφονται τα ακόλουθα στοιχεία :

- Το όνομα του κατασκευαστή.
- Η ονομαστική πίεση λειτουργίας PN 16
- Η περιοχή εξωτερικών διαμέτρων

- Η ονομαστική διάμετρος φλάντζας (για φλαντζοζιμπώ)
- Εύρος εφαρμογής.
- Η ποιότητα του υλικού.

Η πινακίδα θα είναι τέτοιας κατασκευής ώστε τα στοιχεία να μην αλλοιώνονται με την πάροδο του χρόνου.

Πιστοποιητικά :

5. Πιστοποιητικό ISO 9001 του εργοστασίου κατασκευής για τον σχεδιασμό και κατασκευή του εξαρτήματος.
6. Πιστοποιητικό ISO 14001 συμμόρφωσης συστήματος περιβαλλοντικής διαχείρισης του εργοστασίου κατασκευής .
7. Πιστοποιητικό καταλληλότητας ολόκληρου του εξαρτήματος για πόσιμο νερό ή εναλλακτικά πιστοποιητικά καταλληλότητας της βαφής και του ελαστικού αντίστοιχα για χρήση σε πόσιμο νερό. Επισημαίνεται ότι τα πιστοποιητικά θα πρέπει να συνδέονται με σαφή τρόπο με τον κατασκευαστή ή το προϊόν.
8. Τεχνικό φυλλάδιο (η τεχνική περιγραφή) του κατασκευαστή με τομή (ή / και εικόνα) του προϊόντος στο οποίο θα αναφέρονται όλα τα τεχνικά στοιχεία, το πεδίο εφαρμογής και το εύρος των εξωτερικών διαμέτρων που καλύπτουν κ.α.

Δείγμα με την προσφορά

Φλαντζοζιμπώ DN65, 16ατμ Ενδεικτ. εύρους Φ (68-85) 1 τεμ

Έλεγχοι κατά την παραλαβή

- Έλεγχος σήμανσης
- Έλεγχος εξωτερικής κατάστασης του εξαρτήματος για τυχόν φθορές.

ΣΕΛΛΑ ΠΑΡΟΧΗΣ ΧΥΤΟΣΙΔΗΡΗ ΓΙΑ ΑΓΩΓΟΥΣ PVC / PE

Η σέλλα παροχής θα είναι κατάλληλη για την δημιουργία νέων συνδέσεων παροχής σε αγωγούς PE / PVC . Θα προορίζεται για υπόγεια εγκατάσταση και γι' αυτό η κατασκευή της θα πρέπει να είναι τέτοια ώστε να εξασφαλίζεται η καλή συμπεριφορά της στην διάβρωση για μεγάλο χρονικό διάστημα.

Η σέλλα παροχής θα αποτελείται από δυο τμήματα : το άνω και το κάτω τμήμα.

Το άνω τμήμα θα φέρει οπή (στόμιο παροχής) πλήρους διατομής καθ΄όλο το πάχος του με θηλυκό σπείρωμα BSP διαμέτρου ½'', ¾'', 1'', 1 ¼'', 1 ½'', ή 2''. Στην περιοχή της οπής εσωτερικά θα φέρει προσαρμοσμένο ελαστικό δακτύλιο κατάλληλης διατομής και ειδικής διαμόρφωσης από EPDM , κατάλληλο για πόσιμο νερό, ο οποίος θα εξασφαλίζει την στεγανότητα σύνδεσης για πίεση λειτουργίας 16bar, ενώ το υπόλοιπο τμήμα του εσωτερικού της σέλλας θα είναι επενδυμένο με ελαστικό από SBR.

Η στεγάνωση της σέλλας θα επιτυγχάνεται με σύσφιξη της σέλλας επι του τροφοδοτικού αγωγού μέσω κοχλιών που ενώνουν τα δυο τμήματα του.

Κατά τη σύσφιξη της σέλας θα αποφεύγεται η σημειακή καταπόνηση του τροφοδοτικού αγωγού με τον ακόλουθο τρόπο :

- ✓ Το άνοιγμα της σέλλας θα είναι της τάξης της ονομαστικής διαμέτρου του αγωγού για τον οποίο προορίζεται.

- ✓ Θα υπάρχει ελαστική επίστρωση κατάλληλου πάχους σε όλη την εσωτερική επιφάνεια της σέλλας.
- ✓ Θα υπάρχει διάταξη τέρματος στα δυο άκρα της για την αποφυγή υπέρμετρης σύσφιξης.
- ✓ Θα αποκλείεται η στροφή της σέλλας περί του αγωγού μετά την σύσφιξή της.

Η σέλλα θα είναι κατασκευασμένη για λειτουργία σε πίεση PN 16bar ενώ η πίεση δοκιμής θα είναι PN x 1,5 = 24bar και θα γίνεται σύμφωνα με τα πρότυπα EN 1074-1, 2 και EN 12266.
Το σώμα της σέλλας θα είναι κατασκευασμένο από χυτοσίδηρο GGG50 και θα φέρει εποξειδική βαφή εσωτερικά και εξωτερικά ελάχιστου πάχους 150μm σύμφωνα με το πρότυπο DIN 30677-2. Πριν την βαφή θα έχει αμμοβολιστεί ώστε να εξασφαλίζεται ότι η επιφάνειά της εσωτερικά και εξωτερικά θα είναι λεία και απαλαγμένη από οξειδώσεις, επικαθήσεις οι οποίες πιθανά να παρεμποδίσουν τη σωστή εποξειδική βαφή.
Οι κοχλίες καθώς και τα περικόχλια θα είναι κατασκευασμένα από ανοξείδωτο χάλυβα AISI 321 και AISI 316 αντίστοιχα.
Η σέλλα παροχής θα φέρει ανάγλυφα επί του άνω τμήματος του σώματος τα ακόλουθα στοιχεία :

- ✓ Όνομα κατασκευαστή
- ✓ Ονομαστική διάμετρο Χ παροχή
- ✓ Υλικό σέλλας
- ✓ Κλάση πίεσης

Για τις χυτοσιδηρές σέλλες παροχής θα πρέπει να προσκομιστούν στο φάκελο Τεχνικής Προσφοράς τα παρακάτω :

5. Πιστοποιητικό ISO 9001 του εργοστασίου κατασκευής για τον σχεδιασμό και κατασκευή του υλικού.
6. Πιστοποιητικό ISO 14001 συμμόρφωσης συστήματος περιβαλλοντικής διαχείρισης του εργοστασίου κατασκευής .
7. Πιστοποιητικό καταλληλότητας ολόκληρου του εξαρτήματος για πόσιμο νερό ή εναλλακτικά πιστοποιητικά καταλληλότητας της βαφής και του ελαστικού αντίστοιχα για χρήση σε πόσιμο νερό. Επισημαίνεται ότι τα πιστοποιητικά θα πρέπει να συνδέονται με σαφή τρόπο με τον κατασκευαστή ή το προϊόν.
8. Τεχνικό φυλλάδιο του κατασκευαστή με τομή (ή / και εικόνα) του προϊόντος στο οποίο θα αναφέρονται όλα τα τεχνικά στοιχεία, τα πρότυπα, το πεδίο εφαρμογής και το εύρος των διαμέτρων κ.α.

<u>Δείγμα με την προσφορά</u>
Σέλλα χυτοσιδ. Φ90 x 1’’ Θηλ, 16ατμ 1 τεμ

<u>Έλεγχοι κατά την παραλαβή</u>

- ➢ Έλεγχος σήμανσης
- ➢ Έλεγχος εξωτερικής κατάστασης σέλλας για τυχόν φθορές.
- ➢ Έλεγχος κατάστασης και προσαρμογής της εσωτερικής ελαστικής επένδυσης στο εσωτερικό της σέλλας και ιδιαίτερα στο σημείο στεγανοποίησης της παροχής.

<u>ΣΕΛΛΑ ΤΑΧΕΙΑΣ ΕΠΙΣΚΕΥΗΣ ΜΟΝΗΣ ΣΕΙΡΑΣ ΚΟΧΛΙΩΝ</u>

Η σέλλα θα είναι κατάλληλη για την επισκευή περιφερειακών ολικών ή μερικών ρωγμών, τρυπών ή ολικών σπασιμάτων και διαβρώσεων σωλήνων, κατασκευασμένων από ατσάλι, χαλκό, αμιαντοτσιμέντο, χυτοσίδηρο, PVC και PE. Η σέλλα θα μπορεί να τοποθετηθεί χωρίς να διακοπεί η συνέχεια του αγωγού.
Το υλικό του σώματος, της σέλλας, των κοχλιών, των περικοχλίων και του συστήματος σύσφιξης (γέφυρα) θα είναι από ανοξείδωτο χάλυβα AISI 304 ή καλύτερο, κατάλληλου πάχους για αντοχή σε πίεση λειτουργίας 16bar.
Η σέλλα θα φέρει εσωτερικά ελαστικό περίβλημα από EPDM κατάλληλο για πόσιμο νερό με πιστοποίηση έγκυρου οργανισμού, κατάλληλου πάχους, διαμόρφωσης άκρων και ανάγλυφου επιφάνειας για εξασφάλιση στεγανότητας. Θα είναι ανθεκτικό σε θερμοκρασία έως +110ο C. Η στερέωση του ελαστικού θα γίνεται με τέτοιο τρόπο ώστε να αποκλείονται οι πλευρικές μετακινήσεις. Η δύναμη της έντασης που θα εφαρμόζεται κατά την σύσφιξη θα μετατρέπεται σε πίεση πάνω στο ελαστικό παρέμβυσμα ώστε να επιτυγχάνεται τέλεια στεγανοποίηση. Ο αρμός του σφικτήρα θα ενισχύεται με κυλινδρικό τμήμα από ανοξείδωτο έλασμα κατάλληλων διαστάσεων ώστε να μην καταπονείται το ελαστικό παρέμβυσμα λόγω του διακένου του αρμού.
Οι κοχλίες και τα περικόχλια θα είναι κατασκευασμένα από ανοξείδωτο χάλυβα Α2 και Α4 αντίστοιχα. Οι κοχλίες θα βρίσκονται μόνιμα επικολλημένοι επί του σώματος της σέλλας και θα αντιστοιχίζονται με τα περικόχλια του συνδέσμου (διάταξη οδηγών κλπ). Για να αποφευχθεί η παραμόρφωση των κοχλιών, η γέφυρα θα μεταφέρει μόνο αξονικές δυνάμεις στους κοχλίες, κάτω από τις συνθήκες τοποθέτησης και λειτουργίας . Στο σπείρωμα των κοχλιών και περικοχλίων θα υπάρχει επάλειψη με ειδικό υλικό (Teflon) προς μείωση των τριβών για να αποφεύγεται το «άρπαγμα – στόμωμα» κατά την σύσφιξη του περικοχλίου.
Η γέφυρα θα είναι κατασκευασμένη κατά τέτοιο τρόπο ώστε να αποφεύγονται οι πιθανές παραμορφώσεις της σέλλας κατά την σύσφιξη, οι οποίες θα έχουν αρνητικές επιπτώσεις στην στεγανωτική ικανότητά της.
Οι σέλλα θα έχει μικρό βάρος και θα έχει την δυνατότητα παραλαβής αποκλίσεων σε αγωγούς έως και 4° .
Η σέλλα θα μπορεί να περιβάλει τον σωλήνα και να τοποθετείται με εύκολο και ασφαλή τρόπο κάτω από πραγματικές συνθήκες.
Η σέλλα θα πρέπει να είναι πλήρως αδρανοποιημένη μετά την συγκόλληση MIG-TIG ώστε να αποκλείεται η οξείδωση στο σημείο συγκόλλησης.
Οι σέλλα θα πρέπει να είναι κατάλληλη για ορισμένη περιοχή εξωτερικών διαμέτρων σωλήνων περί την ονομαστική, ενώ το μήκος της θα καθορίζεται από το μήκος της ρωγμής και την πίεση λειτουργίας του δικτύου. Η ονομαστική διάμετρο του σωλήνα θα πρέπει να βρίσκεται στο μέσο περίπου του εύρους της σέλλας. <u>Οι σέλλες που περιλαμβάνουν την ονομαστική διάμετρο του αγωγού στα όρια του εύρους εφαρμογής τους δεν θα γίνονται αποδεκτές</u>. Για τον σκοπό αυτό κάθε σέλα θα φέρει ετικέτα στην οποία θα αναφέρονται κατ’ ελάχιστο τα παρακάτω στοιχεία :

- ✓ Όνομα κατασκευαστή
- ✓ Υλικό σέλλας
- ✓ Υλικό ελαστικού περιβλήματος
- ✓ Εύρος εξωτερικής διαμέτρου αγωγού που καλύπτει
- ✓ Κλάση πίεσης

Για τις σέλλες ταχείας επισκευής θα πρέπει να προσκομιστούν στο φάκελο Τεχνικής Προσφοράς τα παρακάτω :

3. Πιστοποιητικό ISO 9001 του εργοστασίου κατασκευής για τον σχεδιασμό και κατασκευή του εξαρτήματος.

4. Πιστοποιητικό ISO 14001 συμμόρφωσης συστήματος περιβαλλοντικής διαχείρισης του εργοστασίου κατασκευής .
5. Πιστοποιητικό καταλληλότητας ολόκληρου του εξαρτήματος για πόσιμο νερό ή εναλλακτικά πιστοποιητικό καταλληλότητας του ελαστικού περιβλήματος για χρήση σε πόσιμο νερό. Επισημαίνεται ότι το πιστοποιητικό θα πρέπει να συνδέονται με σαφή τρόπο με τον κατασκευαστή ή το προϊόν.
6. Τεχνικό φυλλάδιο του κατασκευαστή με τομή (ή / και εικόνα) του προϊόντος στο οποίο θα αναφέρονται όλα τα τεχνικά στοιχεία, πρότυπα, το πεδίο εφαρμογής το εύρος των διαμέτρων που καλύπτουν κ.α.

Δείγμα με την προσφορά

Σέλλα INOX ταχείας επισκευής για σωλ. Φ63, L300 1 τεμ

Έλεγχοι κατά την παραλαβή

- Έλεγχος σήμανσης
- Έλεγχος εξωτερικής κατάστασης σέλας για τυχόν φθορές.
- Έλεγχος κατάστασης και προσαρμογής της εσωτερικής ελαστικής επένδυσης στο εσωτερικό της σέλας και ιδιαίτερα στο σημείο σύσφιξης.

ΑΝΟΞΕΙΔΩΤΑ ΜΑΝΣΟΝ ΕΠΙΣΚΕΥΗΣ

Το μανσόν επισκευής θα είναι κατάλληλο για την σύνδεση σωλήνων ή την επισκευή περιφερειακών ολικών ή μερικών ρωγμών, τρυπών ή ολικών σπασιμάτων και διαβρώσεων σε σωλήνες χαλύβδινες, χυτοσιδηρές, αμιαντοσωλήνες, χαλκού, PVC, και PE που χρησιμοποιούνται σε δίκτυα νερού, αποχέτευσης ή αέρα . Το μανσόν θα μπορεί να τοποθετηθεί χωρίς να διακοπεί η συνέχεια του αγωγού.

Το υλικό του σώματος του μανσόν, των κοχλιών, των περικοχλίων και του συστήματος σύσφιξης (γέφυρα) θα είναι από ανοξείδωτο χάλυβα AISI 304 (DIN 1.4301) ή καλύτερο, κατάλληλου πάχους για αντοχή σε πίεση λειτουργίας 16bar. Η κατασκευή του σώματος θα γίνεται σε κατάλληλη πρέσα έτσι ώστε να αποτελεί ένα μονοκόμματο τεμάχιο χωρίς κολλήσεις που μειώνουν την διάρκεια ζωής του μανσόν σε υγρά και διαβρωτικά εδάφη.

Το μανσόν θα φέρει εσωτερικά ελαστικό περίβλημα στεγανοποίησης κατάλληλου πάχους από EPDM με πιστοποίηση καταλληλότητας για πόσιμο νερό από αναγνωρισμένο οργανισμό. Η στερέωση του θα επιτυγχάνεται με μηχανική συγκράτησή με την βοήθεια σειράς αγώγιμων στηριγμάτων στα άκρα της περιοχής στεγανοποίησης. Το ελαστικό παρέμβυσμα θα αντέχει σε θερμοκρασίες από -30oC έως +90o C.

Η στεγανή σύνδεση ή επισκευή των σωλήνων θα επιτυγχάνεται με υδραυλικό και όχι μηχανικό τρόπο. Το ελαστικό περίβλημα δεν θα είναι επίπεδο αλλά θα φέρει πτυχώσεις στα άκρα του οι οποίες με την πίεση του νερού θα συμπιέζονται στην επιφάνεια του σωλήνα και θα εξασφαλίζουν στεγανή σύνδεση ή επισκευή. Επιπλέον η δύναμη στεγανοποίησης θα εφαρμόζεται στα άκρα του ελαστικού περιβλήματος του μανσόν, μακριά από το σημείο θραύσης του αγωγού, ώστε να μην υπονομεύεται το σημείο βλάβης του αγωγού.

Η γέφυρα θα είναι κατασκευασμένη κατά τέτοιο τρόπο ώστε να αποφεύγονται οι πιθανές παραμορφώσεις του μανσόν κατά την σύσφιξη, οι οποίες θα έχουν αρνητικές επιπτώσεις στην στεγανωτική ικανότητά του. Το σχήμα των ωτίδων της γέφυρας θα διαμορφώνεται με την βοήθεια ενιαίων ενσωματωμένων κομματιών από ABS.

Το μανσόν επισκευής θα είναι μικρού βάρους, η συναρμολόγηση και αποσυναρμολόγηση του θα γίνεται εύκολα χωρίς την χρήση ειδικών εργαλείων ή προετοιμασίας, ενώ η κατασκευή του θα είναι τέτοια που θα επιτρέπει την:
1. Σύνδεση σωλήνων από διαφορετικά υλικά ακόμα και εάν η επιφάνειά τους είναι τραχιά και ακανόνιστη και βρίσκονται υπό γωνία έως 3 μοίρες.
2. Σύνδεση σωλήνων με διαφορετική εξωτερική διάμετρο έως και 10mm.
3. Επισκευή διαρροής στην ραφή ηλεκτροσυγκόλλησης χαλύβδινων σωλήνων.
4. Επισκευή διαρροής στην μούφα μολυβδοσωλήνων ή γαλβανισμένων σωλήνων υπερκαλύπτοντας την υπάρχουσα μούφα.
Όλα τα ανοξείδωτα μανσόν επισκευής θα έχουν υποστεί από το κατασκευαστή έλεγχο στεγανότητας σε πίεση 1,5 φορά της πίεσης λειτουργίας.
Το μανσόν επισκευής θα έχει μήκος 210mm και θα είναι κατάλληλο για την σύνδεση ή επισκευή σωλήνων με απόσταση άκρων ή μήκος θραύσης έως και 130mm.
Το σώμα του μανσόν επισκευής, οι κοχλίες, το σύστημα σύσφιξης και το ελαστικό περίβλημα θα αποτελούν ενιαίο εξάρτημα του ίδιου κατασκευαστή.
Το μανσόν επισκευής θα πρέπει να είναι κατάλληλο για ορισμένη περιοχή εξωτερικών διαμέτρων σωλήνων περί την ονομαστική, ενώ το μήκος του θα καθορίζεται από το μήκος της ρωγμής και την πίεση λειτουργίας του δικτύου. Για τον σκοπό αυτό κάθε μανσόν επισκευής θα φέρει ετικέτα στην οποία θα αναφέρονται κατ' ελάχιστο τα παρακάτω στοιχεία:

- ✓ Όνομα κατασκευαστή
- ✓ Εύρος διαμέτρων που καλύπτει
- ✓ Μήκος εξαρτήματος
- ✓ Κλάση πίεσης

Για τα ανοξείδωτα μανσόν επισκευής θα πρέπει να προσκομιστούν στο φάκελο Τεχνικής Προσφοράς τα παρακάτω :

4. Πιστοποιητικό ISO 9001 του εργοστασίου για την κατασκευή των συγκεκριμένων εξαρτημάτων.
5. Πιστοποιητικό καταλληλότητας ολόκληρου του εξαρτήματος για πόσιμο νερό ή εναλλακτικά πιστοποιητικό καταλληλότητας του εσωτερικού ελαστικού περιβλήματος για χρήση σε πόσιμο νερό. Επισημαίνεται ότι το πιστοποιητικό θα πρέπει να συνδέονται με σαφή τρόπο με τον κατασκευαστή ή το προϊόν.

6. Τεχνικό φυλλάδιο του κατασκευαστή με τομή (ή / και εικόνα) του προϊόντος στο οποίο θα αναφέρονται όλα τα τεχνικά στοιχεία, τα πρότυπα κατασκευής, τα πεδία εφαρμογής, το εύρος των διαμέτρων που καλύπτουν κ.α.

<u>Δείγμα με την προσφορά</u>

Μανσόν επισκευής ανοξείδωτο για σωλήνα DN80, L210 1 τεμ

<u>Έλεγχοι κατά την παραλαβή</u>

- ➢ Έλεγχος σήμανσης

Έλεγχος εξωτερικής κατάστασης μανσόν επισκευής για τυχόν φθορές.

ΥΔΡΑΥΛΙΚΕΣ ΒΑΛΒΙΔΕΣ ΜΕΙΩΣΗΣ ΠΙΕΣΗΣ

1. Λειτουργία

Η υδραυλική βαλβίδα θα μπορεί να παραλαμβάνει την ανάντη (είσοδος) πίεση και να τη μειώνει αυτόματα στα κατάντη (έξοδος) της βαλβίδας σε μία προκαθορισμένη τιμή. Η πίεση εξόδου θα διατηρείται σταθερή και ανεπηρέαστη από μεταβολές της πίεσης εισόδου και σε κάθε περίπτωση η διακύμανσή της δεν θα πρέπει να ξεπερνά το +-5% της αναμενόμενης.

Η υδραυλική βαλβίδα θα πραγματοποιεί τη λειτουργία αυτή με υδραυλικό τρόπο μέσω της ελεγχόμενης αυξομείωσης του ανοίγματος διέλευσης του νερού στο εσωτερικό της βαλβίδας. Τη διαδικασία αυτή θα την πραγματοποιεί σύστημα αποτελούμενο από πιλότο και κύκλωμα μικροσωληνίσκων σύνδεσης του πιλότου με το σώμα της βαλβίδας.

Η βαλβίδα μείωσης της πίεσης θα πρέπει να συμμορφώνεται με τις παρακάτω προδιαγραφές:

2. Κύρια βαλβίδα

Η βασική βαλβίδα θα είναι κλάσης πίεσης PN 16 bar, θα είναι υδραυλικά ελεγχόμενη διαφραγματικού τύπου, ευθείας ροής, με φλαντζωτά άκρα εισόδου-εξόδου. Η βαλβίδα θα αποτελείται από τρία κύρια μέρη: το σώμα, το σύστημα του διαφράγματος και το κάλυμμα. Το σύστημα του διαφράγματος θα είναι το μοναδικό κινούμενο μέρος της βαλβίδας το οποίο θα δημιουργεί ένα στεγανό θάλαμο στο επάνω μέρος του το οποίο θα διαχωρίζει την πίεση λειτουργίας από την πίεση εξόδου. Δεν γίνεται αποδεκτή η ύπαρξη ξεχωριστών θαλάμων μεταξύ του σώματος και του καλύμματος της βαλβίδας καθώς επίσης και η ύπαρξη πιστονιού για την λειτουργία της βαλβίδας ή του πιλότου.

Το μήκος από φλάντζα σε φλάντζα θα πρέπει να ακολουθεί τις προδιαγραφές κατά ISO 5752 SERIE 1.

2.2. Σώμα και κάλυμμα κύριας βαλβίδας

Το σώμα και το κάλυμμα της κύριας βαλβίδας θα είναι κατασκευασμένα από ελατό χυτοσίδηρο GGG40. Θα είναι το καθένα μονοκόμματα χωρίς ραφές συγκόλλησης, θα έχουν λείες επιφάνειες χωρίς εξογκώματα ή άλλα ελαττώματα χύτευσης και θα έχουν επικαλυφθεί τόσο εσωτερικά όσο και εξωτερικά με ειδική εποξειδική πούδρα ελάχιστου πάχους 250 μικρών για την οποία θα πρέπει να προσκομισθούν πιστοποιητικά καταλληλότητας για χρήση σε εφαρμογές ποσίμου νερού.

Το κάλυμμα θα συγκρατείται στο σώμα της βαλβίδας μέσω κοχλιών, που θα έχουν βιδωθεί πάνω στο σώμα πριν την εποξεική βαφή και παξιμαδιών. Μεταξύ παξιμαδιών και σώματος θα έχουν τοποθετηθεί ροδέλες για την προστασία της εποξεικής βαφής κατά την σύσφιγξη των κοχλιών. Όλα τα παραπάνω θα είναι κατασκευασμένα από ανοξείδωτο χάλυβα SS 303.

Στο άνοιγμα διέλευσης του νερού στην βάση της βαλβίδας θα είναι τοποθετημένη η έδρα του διαφράγματος η οποία θα είναι κατασκευασμένη από ανοξείδωτο χάλυβα SS316 και θα είναι αφαιρούμενη. Η έδρα θα φέρει στο κέντρο της το κάτω έδρανο του άξονα του διαφράγματος, εξασφαλίζοντας την απόλυτη ευθυγράμμιση. Το έδρανο θα είναι εκτεθειμένο απ' όλες τις πλευρές του στην ροή του νερού με σκοπό την αποφυγή επικαθίσεων.

Η κύρια βαλβίδα θα διαθέτει άνοιγμα διέλευσης του νερού εσωτερικά μικρότερο σε σχέση με τις οπές εισόδου-εξόδου ώστε να είναι γρηγορότερος ο χρόνος αντίδρασης της βαλβίδας και καλύτερη η λειτουργία της σε χαμηλές διαφορικές πιέσεις.

2.2. Σύστημα διαφράγματος κύριας βαλβίδας

Το διάφραγμα θα είναι κατασκευασμένο από ενισχυμένο ελαστικό υλικό εξαιρετικά μεγάλης αντοχής, θα διαθέτει δίσκο υποστήριξης και ελαστικό δίσκο τα οποία σε συνδυασμό με την έδρα του διαφράγματος θα στεγανοποιούν πλήρως το άνοιγμα διέλευσης του νερού, όταν εφαρμοστεί πίεση στο άνω μέρος του διαφράγματος. Στυπιοθλίπτες ή άλλα μέσα στεγανοποίησης δεν γίνονται αποδεκτά. Οι εσωτερικές επιφάνειες του σώματος της βαλβίδας καθώς και οι στρογγυλεμένες

πάνω ακμές του δίσκου υποστήριξης, θα διασφαλίζουν την ομαλή κίνηση του διαφράγματος ανεμπόδιστα χωρίς φθορές.
Ο ελαστικός δίσκος του διαφράγματος θα είναι κατασκευασμένος από ελαστομερές EPDM ενισχυμένο με nylon, για το οποίο θα προσκομισθεί πιστοποιητικό καταλληλότητας για πόσιμο νερό.
Ο δίσκος υποστήριξης και ο οδηγός του διαφράγματος θα είναι κατασκευασμένα από ανοξείδωτο χάλυβα SS316. Το ελατήριο θα είναι από ανοξείδωτο χάλυβα SS302.
Η κίνηση του διαφράγματος οδηγείται από άξονα κατασκευασμένο από μη μαγνητικό ανοξείδωτο χάλυβα SS303. Ο άξονας θα έχει αρκετή διάμετρο και θα στηρίζεται στα άκρα του σε έδρανα στην έδρα και στο κάλυμμα της βαλβίδας για μεγαλύτερη αντοχή στις υψηλές πιέσεις. Η βαλβίδα θα πρέπει να λειτουργεί χωρίς κραδασμούς από σχεδόν μηδενικές παροχές μέχρι τη μέγιστη παροχή λειτουργίας.
Οποιαδήποτε άλλη προστιθέμενη κατασκευή που θα περιορίζει την ροή εντός της βαλβίδας δεν γίνεται αποδεκτή.
Δεν επιτρέπεται επίσης η διαχείριση των χαμηλών παροχών μέσω συστημάτων παράκαμψης (by pass).

Η έδρα του διαφράγματος στη βάση της βαλβίδας, το καπάκι και ο άξονας του διαφράγματος θα είναι προσθαφαιρούμενα. Όλες οι επισκευές ή τροποποιήσεις εκτός της πλήρους αντικατάστασης της βαλβίδας θα πρέπει να γίνονται χωρίς την απομάκρυνσης της βαλβίδας από το δίκτυο.

3. Κύκλωμα πιλότου, σύστημα ελέγχου και παρελκόμενα

3.1. Βαλβίδα ελέγχου (πιλότος)

Ο πιλότος μείωσης πίεσης θα είναι μία βαλβίδα κανονικά ανοικτής λειτουργίας "normally open". Όταν επέρχεται αύξηση στην τιμή της πίεσης στην έξοδό της θα τείνει να κλείσει τη δίοδο διέλευσης του νερού ώστε να προκαλείται μείωση της πίεσης εξόδου στην τιμή που έχει προ ρυθμιστεί.
Η ρύθμιση θα επιτυγχάνεται μέσω ορειχάλκινης βίδας ρύθμισης στο πάνω μέρος του πιλότου η οποία όταν θα περιστρέφεται σύμφωνα με τη φορά των δεικτών του ρολογιού θα προκαλείται αύξηση της τιμής της πίεσης στην έξοδο του πιλότου ενώ κατά την αντίστροφη περιστροφή θα προκαλείται μείωση της τιμής της πίεσης στην έξοδό του. Η βίδα θα προστατεύεται με κάλυμμα που θα προσαρμόζεται στο σώμα του πιλότου ενώ θα πρέπει να υπάρχει η δυνατότητα ασφάλισης με κλειδαριά του ίδιου κατασκευαστή για την αποτροπή επεμβάσεων από μη εξουσιοδοτημένα άτομα.
Ο πιλότος θα μπορεί να εγκατασταθεί σε οποιοδήποτε σώμα υδραυλικής βαλβίδας για να μπορεί να την μετατρέψει σε βαλβίδα ρύθμισης πίεσης.
Η εγκατάσταση του θα μπορεί να γίνει σε οποιαδήποτε θέση.
Ο πιλότος θα διαθέτει μία οπή εισόδου και δύο οπές εξόδου θηλυκού σπειρώματος 3/8” για ευθεία ή γωνιακή τοποθέτηση. Η δεύτερη οπή εξόδου μπορεί να χρησιμοποιηθεί για να τοποθετηθεί μανόμετρο.
Ο πιλότος θα διαθέτει βέλος πορείας της ροής του νερού το οποίο θα είναι χυτό στο σώμα και όχι σε αυτοκόλλητο.
Ο πιλότος θα μπορεί να δεχθεί στο εσωτερικό του διαφορετικής σκληρότητας ελατήρια τα οποία θα είναι χρωματικά κωδικοποιημένα ώστε να αναγνωρίζονται εύκολα και με τα οποία θα επιτυγχάνεται διαφορετικό εύρος ρύθμισης της πίεσης και σε τιμές από 0,1 έως 21 bar.
Το σώμα του πιλότου θα είναι κατασκευασμένο από ορείχαλκο, το διάφραγμα από συνθετικό ελαστικό (NBR) ενώ όλα τα εσωτερικά μέρη του θα είναι κατασκευασμένα από ανοξείδωτο χάλυβα.
Ο πιλότος θα κατασκευάζεται σύμφωνα με το πρότυπο CE/97/23 για το οποίο θα υπάρχει το αντίστοιχο πιστοποιητικό.

Η κύρια υδραυλική βαλβίδα, ο πιλότος και τα παρελκόμενα θα πρέπει να είναι του ίδιου κατασκευαστή.

3.2. Παρελκόμενα

Η βαλβίδα θα διαθέτει βελονοειδή βάνα μιας διευθύνσεως ροής κατασκευασμένη από ορείχαλκο με εσωτερικό τελείωμα από ανοξείδωτο χάλυβα SS316, πού θα επιτρέπει την ρύθμιση της ταχύτητας ανοίγματος της βαλβίδας χωρίς να επηρεάζει την ταχύτητα κλεισίματος.

Τα εξαρτήματα σύνδεσης και σωληνίσκοι θα είναι κατασκευασμένα από ανοξείδωτο χάλυβα SS 303/316. Όλα τα εξαρτήματα σύνδεσης θα είναι εξοπλισμένα με δακτυλίους διαμορφωμένους με συμπίεση έτσι ώστε να επιτρέπεται η αποσυναρμολόγηση τους χωρίς τον κίνδυνο καταστροφής από λύγισμα.

Η βαλβίδα θα πρέπει να διαθέτει εξωτερικό φίλτρο του νερού οδήγησης, με ενσωματωμένη τοπική στένωση {orifice}, το οποίο θα είναι κατασκευασμένο από ορείχαλκο και εσωτερικά θα έχει σήτα από ανοξείδωτο χάλυβα SS 316 ονομαστικής πιέσεως λειτουργίας 25bar.

Η βαλβίδα θα έχει διοδικούς διακόπτες απομόνωσης μανομέτρου ½'' –PN 25, κατασκευασμένους από επινικελωμένο ορείχαλκο οι οποίοι θα διαθέτουν σύστημα εκτόνωσης της πίεσης από το μανόμετρο όταν δεν απαιτείται η οπτική ένδειξη ώστε να μην καταπονείται συνεχώς το μανόμετρο. Μανόμετρα γλυκερίνης κατάλληλης κλίμακας.

Η βαλβίδα θα διαθέτει πάνω στο κάλυμμα δείκτη θέσης προοδευτικού ανοίγματος με τάπα ασφαλείας από ανοξείδωτο χάλυβα SS316, που δεν θα μπορεί να απομακρυνθεί, και που θα επιτρέπει τον έλεγχο της θέσης λειτουργίας της βαλβίδας καθώς και τον εξαερισμό του θαλάμου ελέγχου .

Σήμανση βαλβίδων

Στο σώμα των βαλβίδων θα αναγράφονται ανάγλυφα τα ακόλουθα στοιχεία :

- Το όνομα του κατασκευαστή
- Η ονομαστική διάμετρος της δικλείδας
- Η ποιότητα του χυτοσιδήρου
- Η κλάση πίεσης
- Το βέλος ροής
- Ο αριθμός παραγωγής

Για τις υδραυλικές βαλβίδες μείωσης πίεσης θα πρέπει να προσκομιστούν στο φάκελο Τεχνικής Προσφοράς τα παρακάτω :

6. Τεχνικό φυλλάδιο και λεπτομερή περιγραφή βαλβίδας από κατασκευαστή (υλικά κατασκευής, λειτουργία, δοκιμές, πρότυπα, διαγράμματα παροχών, διαφορικών πιέσεων, ποσοστών ανοίγματος της βαλβίδας σε διαφορετικές πιέσεις, συντελεστών Cv, Kv, ταχυτήτων ροής κλπ)
7. Κατασκευαστικό σχέδιο με διαστάσεις και λεπτομέρειες.
8. Πιστοποιητικό διασφάλισης ποιότητας ISO 9001 που θα αφορά την κατασκευή της συγκεκριμένης κατηγορίας υλικών.
9. Πιστοποιητικό συμμόρφωσης με το πρότυπο CE/97/23.
10. Πιστοποιητικό καταλληλότητας ολόκληρης της βαλβίδας (συμπεριλαμβανομένου του πιλότου) για πόσιμο νερό ή εναλλακτικά πιστοποιητικά καταλληλότητας της βαφής και των ελαστομερών της κύριας βαλβίδας και του πιλότου για χρήση σε δίκτυα πόσιμου

νερού. Επισημαίνεται ότι το πιστοποιητικά θα πρέπει να συνδέονται με σαφή τρόπο με τον κατασκευαστή ή το προϊόν.

Έλεγχοι κατά την παραλαβή

- Έλεγχος σήμανσης
- Έλεγχος εξωτερικής κατάστασης δικλείδας για τυχόν φθορές .
- Έλεγχος διαστάσεων .

ΧΥΤΟΣΙΔΗΡΑ ΕΞΑΡΤΗΜΑΤΑ

Τα από χυτοσίδηρο ειδικά τεμάχια, θα αποτελούνται από γκρίζο χυτοσίδηρο ομοιογενή και χωρίς ξένες επιβλαβείς προσμίξεις. Τα ειδικά τεμάχια πρέπει να παρουσιάζουν επιφάνεια λεία και ομαλή χωρίς εξογκώματα ή κοιλότητες που να φαίνονται ή γεμισμένα με ξένη ουσία. Το άκρο των θα είναι ή θα είναι ή ευθεία κατάλληλα για σύνδεση με κεφαλή ή θα έχουν κεφαλή με ελαστικό δακτύλιο ή θα φέρουν ωτίδα διαμορφωμένη για την ανάλογη πίεση λειτουργίας κατά DIN 2532 και 2508.
Η κατασκευή των ειδικών τεμαχίων θα είναι σύμφωνη προς τους διεθνείς κανονισμούς 150- R13 που οι τεχνικές προδιαγραφές των καθορίζουν για χυτοσιδήρους σωλήνες και ειδικά τεμάχια:
α) Την ποιότητα του γκρίζου χυτοσιδήρου.
β) Τις διαστάσεις και τα βάρη (με ειδικό βάρος 7.15) κάθε τεμαχίου.
γ) Τις ανεκτές αποκλίσεις από τις καθοριζόμενες διαστάσεις και βάρη. Δ
) Τις δοκιμές των δοκιμίων σε μηχανικές καταπονήσεις δηλαδή σε εφελκυσμό και σε κάμψη δακτυλίου. Τα δοκίμια των ειδικών τεμαχίων πρέπει να έχουν αντοχή σε εφελκτική ίση τουλάχιστον με 14 KG/MM2.
ε) Την δοκιμή σε σκληρότητα κατά BRINELL η οποία στα ειδικά τεμάχια δεν πρέπει να υπερβαίνει τις 215 μονάδες BRINELL.
στ) Την δοκιμή στεγανότητας σε εσωτερική υδραυλική πίεση που καθορίζεται από σχετικούς πίνακες και εξαρτάται από την κλάση των σωλήνων, την διάμετρο και το είδος των τεμαχίων. Τα ειδικά τεμάχια πρέπει να δοκιμαστούν σε στεγανότητα, πριν την προστατευτική επένδυση. Στην ίδια δοκιμασία πρέπει να παρουσιάζουν στεγανότητα και οι συνδέσεις με κεφαλές μετά ελαστικού δακτυλίου των ειδικών τεμαχίων. Κατά την δοκιμή στεγανότητας δεν πρέπει να παρουσιάζεται η παραμικρή διαρροή ή εφίδρωση και
ζ) Την σήμανση κάθε τεμαχίου με το σήμα του κατασκευαστή και την αναγραφή της ονομαστικής διαμέτρου και τυχόν άλλων κύριων χαρακτηριστικών

Έλεγχοι κατά την παραλαβή

- Έλεγχος σήμανσης
- Έλεγχος εξωτερικής κατάστασης του εξαρτήματος για τυχόν φθορές.

ΕΞΑΡΤΗΜΑΤΑ ΣΙΔΗΡΟΣΩΛΗΝΑ

Γενικά

Η προδιαγραφή αυτή αναφέρεται στα εξαρτήματα βιδωτά και συσφίξεως των δικτύων τα οποία είναι κατασκευασμένα με σιδηροσωλήνα.

Κατασκευή εξαρτημάτων - Πρότυπα

Όλα τα εξαρτήματα θα πρέπει να ανήκουν στην κατηγορία βαρέως τύπου (σειρά PLUS - κορδονάτα) κατάλληλα για λειτουργία με πίεση έως 25bar. Η κατασκευή και η δοκιμή των εξαρτημάτων θα γίνεται στο εργοστάσιο παραγωγής σύμφωνα με το πρότυπο**EN 10242 : 1994.**
Τα εξαρτήματα θα πρέπει να έχουν τις παρακάτω ιδιότητες :

- Αντοχή σε εφελκυσμό : 400 N/mm2 (40 kgr/mm2)
- Όριο ελαστικότητας : 220 N/mm2 (22 kgr/mm2)
- Ελάχ. Επιμήκυνση μετά την θραύση : 5 %
- Μέγ. Σκληρότητα (Brinell) : 220 HB

Το υλικό κατασκευής των εξαρτημάτων θα είναι ελατός χυτοσίδηρος λευκού πυρήνα κατά EN 10242 :1994, ποιότητας EN-GJMW-400-05 (προηγούμενη GTW 40-05 κατά DIN 1692 και W 40-05 κατά BS 6681).
Τα εξαρτήματα θα είναι γαλβανισμένα εν' θερμώ με στρώμα ψευδαργύρου καθαρότητας 98,05%, με επικάλυψη μεγαλύτερη από 500 gr/m2 και μέσο πάχος 70μm.
Η κατασκευή των σπειρωμάτων (εξωτερικών R και εσωτερικών Rp) θα γίνεται σύμφωνα με τα πρότυπα ISO 7/1 (αντίστοιχο του DIN 2999) και το BS 21.
Για την απομάκρυνση των υπολειμμάτων κοπής και των επιδράσεων της διαδικασίας κατασκευής σπειρωμάτων, τα εξαρτήματα θα υποβάλλονται σε πλύση και αντισκωριακή βαφή.
Η αντιστοιχία ονομαστικών διαμέτρων και συνδέσεων θα είναι σύμφωνα με τον ακόλουθο πίνακα :

mm	6	8	10	15	20	25	32	40	50	65	80	100
inches	1/8''	1/4''	3/8''	1/2''	3/4''	1''	1 ¼''	1 ½''	2''	2 ½''	3''	4''

Ειδικότερα τα εξαρτήματα μηχανικής σύσφιξης σιδηροσωλήνα (σώμα και περικόχλιο) θα είναι κατασκευασμένα σε σχήμα οκταγώνου από ελατό χυτοσίδηρο λευκού πυρήνα ποιότητας GJMW-400-05 σύμφωνα με το πρότυπο EN 1562 και γαλβανισμένα εν' θερμώ σύμφωνα με τα παραπάνω.

Ο στεγανωτικός δακτύλιος θα είναι κατασκευασμένος από NBR (shore A80) κατά DIN 3535-3 και θα είναι κατάλληλος για χρήση σε δίκτυα πόσιμου νερού.

Τόσο η ροδέλα όσο και το δακτυλίδι σύσφιξης θα είναι κατασκευασμένα από εξηλασμένο χάλυβα, ενώ το δακτυλίδι σύσφιξης θα φέρει επιπλέον ειδικές αυλακώσεις για την καλύτερη συγκράτηση και σύσφιξη του εξαρτήματος επί του σωλήνα.

Σήμανση εξαρτημάτων
Στο σώμα των εξαρτημάτων θα αναγράφονται ανάγλυφα τα ακόλουθα στοιχεία :

- Το όνομα ή το σύμβολο του κατασκευαστή
- Το ονομαστικό μέγεθός πχ ¾'' x ½''

Για τα χυτοσιδηρά εξαρτήματα θα πρέπει να προσκομιστούν στο φάκελο Τεχνικής Προσφοράς τα παρακάτω :

5. Τεχνικό φυλλάδιο με λεπτομερή περιγραφή (κατασκευή, πρώτες ύλες, διαστάσεις, δοκιμές, πρότυπα κλπ)
6. Κατάλογο των χυτοσιδηρών εξαρτημάτων με σαφή διάκριση κατηγοριών ελαφρού και βαρέως τύπου και με σαφή επισήμανση των προσφερόμενων υλικών σειράς βαρέου τύπου.
7. Πιστοποιητικό διασφάλισης ποιότητας ISO 9001 του εργοστασίου κατασκευής που θα αφορά την κατασκευή των συγκεκριμένων υλικών.
8. Πιστοποιητικά καταλληλότητας των εξαρτημάτων για χρήση σε πόσιμο νερό.

Δείγματα με την προσφορά

Κολλεκτέρ κατακόρυφο 1" 10 παροχών χαλύβδινο με φλάντζα Φ80. 1 τεμ

Έλεγχοι κατά την παραλαβή

- Έλεγχος σήμανσης
- Έλεγχος εξωτερικής κατάστασης εξαρτημάτων για τυχόν φθορές.

Η παράδοση των παραπάνω υλικών θα γίνεται τμηματικά και σύμφωνα με τις ανάγκες του Δήμου επί τόπου στις αποθήκες του Δήμου που βρίσκονται στις έδρες των Δημοτικών Ενοτήτων (Χερσονήσου, Επισκοπής, Γουβών) ή σε άλλα σημεία που θα υποδειχθούν από το Δήμο.

Τα έξοδα συσκευασίας αποστολής και εκφόρτωσης στην αποθήκη του Δήμου περιλαμβάνονται ανοιγμένα στις τιμές του προϋπολογισμού.

Ο συντάξας	Ο Αν. Τμηματάρχης	**Η Προϊσταμένη της Δ/νσης**
Νικόλαος Κοπανάκης	Δημοσθ. Σπυρλιδάκης Πολ. Μηχανικός	Μαρία Πιταρίδη Πολ. Μηχανικός
Γούρνες /ΑΠΡ/2025	Γούρνες /ΑΠΡ/2025	Γούρνες /ΑΠΡ/2025

ΕΛΛΗΝΙΚΗ ΔΗΜΟΚΡΑΤΙΑ
ΝΟΜΟΣ ΗΡΑΚΛΕΙΟΥ
ΔΗΜΟΣ ΧΕΡΣΟΝΗΣΟΥ _____
Δ/ΝΣΗ ΤΕΧΝΙΚΩΝ ΥΠΗΡΕΣΙΩΝ

ΔΗΜΟΣ: **Χερσονήσου**
Τίτλος: **Προμήθεια εξαρτημάτων για τη συντήρηση του δικτύου άρδευσης**

Προϋπολογισμός: **100.801,15** ΕΥΡΩ
Χρηματοδότηση: **Εσοδα**

ΓΕΝΙΚΗ -ΕΙΔΙΚΗ ΣΥΓΓΡΑΦΗ ΥΠΟΧΡΕΩΣΕΩΝ

Άρθρο 1ο
Αντικείμενο της προμήθειας

Η παρούσα συγγραφή υποχρεώσεων αφορά στην **Προμήθεια εξαρτημάτων για τη συντήρηση του δικτύου άρδευσης.** Οι προδιαγραφές των υλικών αναφέρονται στο άρθρο 3 των Τεχνικών Προδιαγραφών.

Τα υδραυλικά εξαρτήματα υλικά θα παραγγέλνονται τμηματικά στον προμηθευτή δύο (2) εργάσιμες ημέρες πριν από την εκτέλεση της προμήθειας ο οποίος θα υποχρεούται στην έγκαιρη παράδοση αυτών.

Ο προμηθευτής υποχρεούται καθ όλη τη διάρκεια εκτέλεσης της σύμβασης την παράδοση επί τόπου στις αποθήκες του Δήμου που βρίσκονται στις έδρες των Δημοτικών Ενοτήτων (Χερσονήσου, Επισκοπής, Γουβών) ή σε άλλα σημεία που θα υποδειχθούν από το Δήμο.

Ο προϋπολογισμός της παρούσας προμήθειας είναι ενδεικτικός που σημαίνει ότι κατά τη διάρκεια του χρόνου της προμήθειας, οι ποσότητες των προς παραγγελία ειδών μπορεί να αυξομειώνονται σε σχέση με αυτά του προϋπολογισμού, πάντα όμως δίχως υπέρβαση του συνολικού συμβατικού ποσού.

Ο συνολικός προϋπολογισμός της προμήθειας ανέρχεται σε 100.801,15 € συμπεριλαμβανομένης της δαπάνης για ΦΠΑ.

Η αρμόδια επιτροπή παρακολούθησης και παραλαβής της προμήθειας θα ενημερώνεται εγκαίρως από τον προμηθευτή για την ημερομηνία και ώρα που πρόκειται να παραδώσει τα υλικά για να μπορεί να παραστεί για την παραλαβή.

Άρθρο 2ο
Ισχύουσες διατάξεις

Η προμήθεια διέπεται από τις κάτωθι διατάξεις:

- ✓ Του Ν. 3463/2006 «Κύρωση του Κώδικα Δήμων και Κοινοτήτων».
- ✓ Του Ν. 2690/1999 «Κύρωση Κώδικα Διοικητικής Διαδικασίας και άλλες διατάξεις».
- ✓ Του Ν. 3861/2010 «Ενίσχυση της διαφάνειας με την υποχρεωτική ανάρτηση νόμων και πράξεων των κυβερνητικών, διοικητικών και αυτοδιοικητικών οργάνων στο διαδίκτυο «Πρόγραμμα Διαύγεια» και άλλες διατάξεις».
- ✓ Του Ν. 3548/2007 «Καταχώρηση δημοσιεύσεων των φορέων του Δημοσίου στο νομαρχιακό και τοπικό Τύπο και άλλες διατάξεις».
- ✓ Του Ν. 4013/2011 «Σύσταση ενιαίας Ανεξάρτητης Αρχής Δημοσίων Συμβάσεων και Κεντρικού Ηλεκτρονικού Μητρώου Δημοσίων Συμβάσεων».

- ✓ Του Ν. 4155/2013 «Εθνικό Σύστημα Ηλεκτρονικών Δημοσίων Συμβάσεων και άλλες Διατάξεις», όπως τροποποιήθηκε με την Υποπαράγραφο ΣΤ 20, του Πρώτου Άρθρου του Ν. 4254/2014 (ΦΕΚ 85/Α΄/7-4-2014) και ισχύει.
- ✓ Της αριθμ.ΥΑΠ/Φ.40.4/3/1031/23-4-2012 Υπουργικής Απόφασης «Ρυθμίσεις για το Ηλεκτρονικό Δημόσιο Έγγραφο».
- ✓ Του Ν. 4270/2014 «Αρχές δημοσιονομικής διαχείρισης και εποπτεία (ενσωμάτωση της Οδηγίας 2011/85/ΕΕ) - δημόσιο λογιστικό και άλλες διατάξεις».
- ✓ Του Π.Δ 80/2016 «Ανάληψη υποχρεώσεων από τους Διατάκτες».
- ✓ Του Ν. 4412/2016 «Δημόσιες Συμβάσεις Έργων, Προμηθειών και Υπηρεσιών (προσαρμογή στις Οδηγίες 2014/24/ΕΕ και 2014/25/ΕΕ)», όπως τροποποιήθηκε και ισχύει
- ✓ Ν.4555/2018 (ΦΕΚ 133 Α/18), (πρόγραμμα Κλεισθένης Ι)
- ✓ Του νόμου 4605/2019 (ΦΕΚ Α΄52) *«Εναρμόνιση της ελληνικής νομοθεσίας με την Οδηγία (ΕΕ) 2016/943 του Ευρωπαϊκού Κοινοβουλίου και του Συμβουλίου της 8ης Ιουνίου 2016 σχετικά με την προστασία της τεχνογνωσίας και των επιχειρηματικών πληροφοριών που δεν έχουν αποκαλυφθεί (εμπορικό απόρρητο) από την παράνομη απόκτηση, χρήση και αποκάλυψή τους – Μέτρα για την επιτάχυνση του έργου του Υπουργείου Οικονομίας και Ανάπτυξης και άλλες διατάξεις»*
- ✓ Του ν.4782/2021 «Εκσυγχρονισμός απλοποίηση και αναμόρφωση του ρυθμιστικού πλαισίου των δημοσίων συμβάσεων, ειδικότερες ρυθμίσεις προμηθειών στους τομείς της άμυνας και της ασφάλειας και άλλες διατάξεις για την ανάπτυξη, τις υποδομές και την υγεία» (ΦΕΚ 147τ.Α).

Άρθρο 3ο
Συμβατικά τεύχη της προμήθειας

Τα τεύχη του διαγωνισμού ή έγγραφα της σύμβασης - κατά σειρά ισχύος - είναι τα ακόλουθα:

- ✓ Η Διακήρυξη του διαγωνισμού
- ✓ Η Συγγραφή υποχρεώσεων της μελέτης
- ✓ Η Τεχνική Περιγραφή - Τεχνικές Προδιαγραφές της μελέτης
- ✓ Ο Προϋπολογισμός της μελέτης
- ✓ Έντυπο Οικονομικής Προσφοράς.

Τα στοιχεία της σύμβασης, τα οποία προσαρτώνται σ' αυτήν, με σειρά ισχύος είναι:

- ✓ Η Σύμβαση
- ✓ Η Διακήρυξη
- ✓ Οικονομική Προσφορά του αναδόχου Τεχνική Προσφορά του Αναδόχου καθώς και τα πλήρη τεχνικά και περιγραφικά στοιχεία, που θα δοθούν με την προσφορά.
- ✓ Συγγραφή Υποχρεώσεων
- ✓ Τεχνική Περιγραφή - Τεχνικές Προδιαγραφές της μελέτης

- ✓ Προϋπολογισμός της μελέτης

Άρθρο 4ο
Δαπάνες δημοσίευσης

Η δαπάνη των απαιτούμενων εκ του νόμου δημοσιεύσεων βαραίνει τον προμηθευτή ή τους προμηθευτές και κατανέμεται αναλογικά σε περίπτωση ανάδειξης περισσότερων του ενός. Τα έξοδα δημοσιεύσεων των τυχόν προηγούμενων διαγωνισμών για την ανάθεση της ενώ λόγω προμήθειας, καθώς και τα έξοδα των μη απαραίτητων εκ του νόμου δημοσιεύσεων βαρύνουν την αναθέτουσα αρχή

Άρθρο 5ο
Τρόπος εκτέλεσης της προμήθειας

Η προμήθεια θα διενεργηθεί μετά από ανοικτό διαγωνισμό (άρθρο 27 του ν.4412/2016) Το κριτήριο για την κατακύρωση της προμήθειας είναι η πλέον συμφέρουσα, από οικονομικής άποψης προσφορά, αποκλειστικά βάσει **της χαμηλότερης τιμής ανά ομάδα υλικών**, αφού ελεγχθεί και είναι σύμφωνη με τις τεχνικές προδιαγραφές που έχουν εγκριθεί.
Η κατακύρωση θα γίνει με απόφαση της Δημοτικής Επιτροπής του Δήμου Χερσονήσου. Ο Δήμος κοινοποιεί την απόφαση κατακύρωσης, μαζί με αντίγραφο όλων των πρακτικών της διαδικασίας ελέγχου και αξιολόγησης των προσφορών, σε όλους τους οικονομικούς φορείς που έλαβαν μέρος στη διαδικασία ανάθεσης δημόσιας σύμβασης, εκτός από τους οριστικώς αποκλεισθέντες και ιδίως, όσους αποκλείστηκαν οριστικά δυνάμει της παρ. 1 του άρθρου 72, με κάθε πρόσφορο τρόπο. Εφόσον, η διαδικασία ανάθεσης διενεργείται μέσω του ΕΣΗΔΗΣ, η κοινοποίηση του προηγούμενου εδαφίου γίνεται μέσω του ΕΣΗΔΗΣ.
Μετά από την οριστικοποίηση της απόφασης κατακύρωσης, ο Δήμος προσκαλεί τον ανάδοχο να προσέλθει για την υπογραφή του συμφωνητικού, θέτοντάς του προθεσμία δεκαπέντε (15) ημερών από την κοινοποίηση σχετικής έγγραφης ειδικής πρόσκλησης.
Η σύμβαση θεωρείται συναφθείσα με την κοινοποίηση της πρόσκλησης της του προηγούμενου εδαφίου παρ. 4 στον ανάδοχο.
Κατά τα λοιπά εφαρμόζονται τα αναφερόμενα στο άρθρο 105 του ν.4412/2016.

Άρθρο 6ο
Εγγυήσεις

Κατά τα αναφερόμενα στις διατάξεις του άρθρου 72 του Ν. 4412/2016, οι προσφέροντες οφείλουν μαζί με την προσφορά, να καταθέσουν εγγύηση συμμετοχής στον ανοικτό διαγωνισμό.
Η εγγύηση συμμετοχής δεν μπορεί να υπερβαίνει το δύο τοις εκατό (2%) της εκτιμώμενης αξίας της σύμβασης εκτός ΦΠΑ, μη συνυπολογιζόμενων των δικαιωμάτων προαίρεσης και παράτασης της σύμβασης, με στρογγυλοποίηση στο δεύτερο δεκαδικό ψηφίο.

Σε περίπτωση υποβολής προσφοράς για μία ή περισσότερες ομάδες της σύμβασης, το ύψος της εγγύησης συμμετοχής υπολογίζεται επί της εκτιμώμενης αξίας, της/των προσφερομένης/ων αμάδας/αμάδων της σύμβασης.
Στην περίπτωση ένωσης οικονομικών φορέων, η εγγύηση συμμετοχής περιλαμβάνει και τον όρο ότι η εγγύηση καλύπτει τις υποχρεώσεις όλων των οικονομικών φορέων που συμμετέχουν στην ένωση.

Η εγγύηση συμμετοχής πρέπει να ισχύει για τριάντα (30) ημέρες τουλάχιστον μετά από τη λήξη του χρόνου ισχύος της προσφοράς που καθορίζουν τα έγγραφα της σύμβασης. Η αναθέτουσα αρχή μπορεί, πριν από τη λήξη της προσφοράς, να ζητά από τον προσφέροντα να παρατείνει, πριν από τη λήξη τους, τη διάρκεια ισχύος της προσφοράς και της εγγύησης συμμετοχής.
Στις διαδικασίες σύναψης δημόσιων συμβάσεων, οι οποίες διενεργούνται μέσω του ΕΣΗΔΗΣ, οι πρωτότυπες εγγυήσεις συμμετοχής, πλην των εγγυήσεων που εκδίδονται ηλεκτρονικά, προσκομίζονται, με ευθύνη του οικονομικού φορέα, το αργότερο πριν την ημερομηνία και ώρα αποσφράγισης των προσφορών που ορίζεται στα έγγραφα της σύμβασης, άλλως η προσφορά απορρίπτεται ως απαράδεκτη.
Η προσφορά οικονομικού φορέα που παρέλειψε να προσκομίσει την απαιτούμενη από τα έγγραφα της σύμβασης εγγύηση συμμετοχής απορρίπτεται ως απαράδεκτη, μετά από γνώμη του αρμόδιου συλλογικού οργάνου. Η απόφαση απόρριψης της προσφοράς του προηγούμενου εδαφίου εκδίδεται πριν από την έκδοση οποιασδήποτε άλλης απόφασης σχετικά με την αξιολόγηση των προσφορών της οικείας διαδικασίας ανάθεσης σύμβασης.
Πριν ή κατά την υπογραφή της σύμβασης προσκομίζεται εγγύηση καλής εκτέλεσης, η οποία ορίζεται σε ποσοστό τέσσερα τοις εκατό (4%) επί της εκτιμώμενης αξίας της σύμβασης, εκτός Φ.Π.Α.
Η εγγύηση καλής εκτέλεσης της σύμβασης επιστρέφεται στον ανάδοχο της προμήθειας μετά την ποσοτική και ποιοτική παραλαβή της.
Κατά τα λοιπά ισχύουν τα αναφερόμενα στο άρθρο 72 του ν.4412/2016

Άρθρο 6ο
Δειγματοληψίες

Η υπηρεσία έχει το δικαίωμα να ζητήσει και να πάρει δείγματα των υλικών, προκειμένου να διενεργήσει μακροσκοπικό και εργαστηριακό έλεγχο σ΄ αυτά σύμφωνα με το άρθρο 214 του Ν.4412/2016. Το κόστος για όλους τους εργαστηριακούς ελέγχους που διενεργούνται κατά την εκτέλεση της σύμβασης βαρύνουν τον προμηθευτή.

Άρθρο 7ο
Κήρυξη προμηθευτή έκπτωτου

Ο ανάδοχος κηρύσσεται υποχρεωτικά έκπτωτος από την ανάθεση που έγινε στο όνομά του και από κάθε δικαίωμα που απορρέει από αυτήν, με απόφαση του αρμοδίου αποφαινόμενου οργάνου, ύστερα από γνωμοδότηση του αρμοδίου οργάνου:
α) εφόσον δεν προσήλθε για την υπογραφή της σύμβασης εντός του χρόνου που ορίστηκε στην πρόσκληση από την αναθέτουσα αρχή,
β) εφόσον δε φόρτωσε, παρέδωσε ή αντικατέστησε τα συμβατικά υλικά ή δεν επισκεύασε ή συντήρησε αυτά μέσα στο συμβατικό χρόνο ή στο χρόνο παράτασης που του δόθηκε, κατά τα προβλεπόμενα στο άρθρο 206 του Ν. 4412/2016.
Ο οικονομικός φορέας δεν κηρύσσεται έκπτωτος από την κατακύρωση ή ανάθεση ή την σύμβαση όταν:
α) Η σύμβαση δεν υπογράφηκε ή το υλικό δεν φορτώθηκε ή παραδόθηκε ή αντικαταστάθηκε με ευθύνη του φορέα που εκτελεί τη σύμβαση.
β) Συντρέχουν λόγοι ανωτέρας βίας.
Στον οικονομικό φορέα που κηρύσσεται έκπτωτος από την κατακύρωση, ανάθεση ή σύμβαση, επιβάλλονται, με απόφαση του αποφαινόμενου οργάνου, ύστερα από γνωμοδότηση του αρμοδίου οργάνου, το οποίο υποχρεωτικά καλεί τον ενδιαφερόμενο προς παροχή εξηγήσεων, αθροιστικά, οι παρακάτω **κυρώσεις**:
α) Ολική κατάπτωση της εγγύησης συμμετοχής ή καλής εκτέλεσης της σύμβασης, κατά περίπτωση.

Επιπλέον μπορεί να επιβληθεί προσωρινός αποκλεισμός του αναδόχου από το σύνολο των συμβάσεων προμηθειών ή υπηρεσιών των φορέων που εμπίπτουν στο πεδίο εφαρμογής του παρόντος νόμου κατά τα ειδικότερα προβλεπόμενα στο άρθρο 74 του ν.4412/2016.

Άρθρο 8ο
Παράδοση / Παραλαβή του αντικειμένου της σύμβασης προμήθειας

Μετά την παράδοση του υλικού, ο προμηθευτής υποχρεούται να υποβάλει το πρωτόκολλο παραλαβής στην Υπηρεσία, στο οποίο να αναφέρεται η ημερομηνία προσκόμισης, το υλικό, η ποσότητα και αριθμός της σύμβασης σε εκτέλεση της οποίας προσκομίστηκε.
Σε περίπτωση εκπρόθεσμης παράδοσης του υλικού εφαρμόζονται οι διατάξεις του αρ. 207 του ν. 4412/2016 περί επιβολής κυρώσεων.
Σε περίπτωση λήξης του συμβατικού χρόνου παράδοσης, χωρίς να υποβληθεί εγκαίρως αίτημα παράτασης, ή εάν λήξει ο παραταθείς χρόνος, χωρίς να παραδοθεί το υλικό, ο προμηθευτής κηρύσσεται έκπτωτος.
Κατά τη διαδικασία παραλαβής των υλικών διενεργείται ποιοτικός και ποσοτικός έλεγχος. Ο ποιοτικός έλεγχος μπορεί να περιλαμβάνει: (α)μακροσκοπική εξέταση, ή (β) χημική ή μηχανική εξέταση.
Η παραλαβή των υλικών γίνεται σύμφωνα με τα αναφερόμενα στο άρθρο 208 του ν.4412/2016 όπως τροποποιήθηκε με το άρθρο 105 του Ν.4782/2021.
Εάν η παραλαβή των υλικών και η σύνταξη του σχετικού πρωτοκόλλου δεν πραγματοποιηθεί μέσα στον οριζόμενο από τη σύμβαση χρόνο, τότε θεωρείται ότι η παραλαβή συντελέστηκε αυτοδίκαια, με κάθε επιφύλαξη των δικαιωμάτων του Δήμου. Εκδίδεται προς τούτο σχετική απόφαση του αρμοδίου αποφαινομένου οργάνου, με βάση μόνο το θεωρημένο από την υπηρεσία που παραλαμβάνει τα υλικά αποδεικτικό προσκόμισης τούτων, σύμφωνα δε με την απόφαση αυτή η αποθήκη του φορέα εκδίδει δελτίο εισαγωγής του υλικού και εγγραφής του στα βιβλία της, προκειμένου να πραγματοποιηθεί η πληρωμή του προμηθευτή.

Άρθρο 9ο
Απόρριψη συμβατικών υλικών – Αντικατάσταση

Σε περίπτωση οριστικής απόρριψης ολόκληρης ή μέρους της συμβατικής ποσότητας των υλικών, με απόφαση του αποφαινομένου οργάνου ύστερα από γνωμοδότηση του αρμόδιου οργάνου, μπορεί να εγκρίνεται αντικατάστασή της με άλλη, που να είναι σύμφωνη με τους όρους της σύμβασης, μέσα σε τακτή προθεσμία που ορίζεται από την απόφαση αυτή.
Αν η αντικατάσταση γίνεται μετά τη λήξη του συμβατικού χρόνου, η προθεσμία που ορίζεται για την αντικατάσταση δεν μπορεί να είναι μεγαλύτερη του 1/2 του συνολικού συμβατικού χρόνου, ο δε προμηθευτής θεωρείται ως εκπρόθεσμος και υπόκειται σε κυρώσεις λόγω εκπρόθεσμης παράδοσης.
Αν ο προμηθευτής δεν αντικαταστήσει τα υλικά που κρίθηκαν ως ακατάλληλα μέσα στην προθεσμία που του τάχθηκε και εφόσον έχει λήξει ο συμβατικός χρόνος, κηρύσσεται έκπτωτος και υπόκειται στις προβλεπόμενες κυρώσεις.

Άρθρο 10ο
Υποβολή προσφορών

Δεν θα λαμβάνεται υπόψη προσφορά, η οποία θα δίδεται για επί μέρους είδη της ομάδας του προϋπολογισμού. Δεκτές θα γίνονται προσφορές μόνο για ομάδα ή για το σύνολο της προμήθειας.
Ο κάθε διαγωνιζόμενος οικονομικός φορέας μπορεί να προσφέρει διαφορετικό ποσοστό έκπτωσης για κάθε ομάδα του προϋπολογισμού.

Άρθρο 11ο
Προδιαγραφές

Τα προς προμήθεια είδη θα είναι αρίστης ποιότητας και σύμφωνα με τις τεχνικές προδιαγραφές που επιβάλει η σχετική νομοθεσία και περιγράφονται στο Τεύχος Τεχνικών Προδιαγραφών της μελέτης που συνέταξε η Δ/νση Τεχνικών Υπηρεσιών του Δήμου Χερσονήσου.

Άρθρο 12ο
Αναθεώρηση τιμών

Η τιμή των εκτελούμενων εργασιών και των υπό προμήθεια υλικών δεν υπόκειται σε αναθεώρηση, σε καμία περίπτωση και καθ' όλη την διάρκεια ισχύος της σύμβασης.

Άρθρο 13ο
Τρόπος πληρωμής

Ο τρόπος πληρωμής και τα απαιτούμενα δικαιολογητικά πληρωμής καθορίζονται στο άρθρο 200 του ν.4412/2016.

Με την παράδοση των υλικών, θα εκδίδονται δελτία αποστολής ανά κωδικό αριθμό του προϋπολογισμού κάθε φορέα, και στο τέλος κάθε μήνα θα εκδίδονται αντίστοιχα συγκεντρωτικά τιμολόγια σύμφωνα με τα εκδοθέντα δελτία αποστολής και με τις τιμές σύμφωνα με την υποβληθείσα οικονομική προσφορά του προμηθευτή.
Οι διαγωνιζόμενοι πρέπει επίσης να έχουν υπόψη τους ότι ο ανάδοχος βαρύνεται με όλες τις νόμιμες κρατήσεις βάσει της κείμενης νομοθεσίας, καθώς και με το κόστος δημοσίευσης της διακήρυξης στον τύπο εάν απαιτηθεί.

Τα δικαιολογητικά που απαιτούνται για την πληρωμή του αναδόχου είναι κατ' ελάχιστον τα εξής:
α) Πρωτόκολλο οριστικής ποσοτικής και ποιοτικής παραλαβής ή σε περίπτωση αυτοδίκαιης παραλαβής τα προβλεπόμενα στο άρθρο 208.
β) Τιμολόγιο του προμηθευτή.
γ) Πιστοποιητικά Φορολογικής και Ασφαλιστικής Ενημερότητας.

Πέραν των ανωτέρω δικαιολογητικών οι αρμόδιες υπηρεσίες που διενεργούν τον έλεγχο και την πληρωμή, μπορούν να ζητήσουν και οποιοδήποτε άλλο δικαιολογητικό, εφόσον προβλέπεται στην κείμενη νομοθεσία (βλ. άρθρο 200 του ν.4412/2016) ή στα έγγραφα της σύμβασης.

Τον ανάδοχο – προμηθευτή βαρύνουν όλες οι νόμιμες κρατήσεις (υπέρ Δημοσίου, κράτησης ύψους 0,1% υπέρ ΕΑΔΗΣΥ, σύμφωνα με το άρθρου 7 του ν.4912/2022 κλπ.) Σε περίπτωση άρνησής του παρακρατούνται από την πρώτη πληρωμή. Δεν προβλέπεται η χορήγηση προκαταβολής.

Ο συντάξας	Ο Αν. Τμηματάρχης	**Η Προϊσταμένη της Δ/νσης**
Νικόλαος Κοπανάκης	Δημοσθ. Σπυρλιδάκης Πολ. Μηχανικός	Μαρία Πιταρίδη Πολ. Μηχανικός

ΕΛΛΗΝΙΚΗ ΔΗΜΟΚΡΑΤΙΑ
ΝΟΜΟΣ ΗΡΑΚΛΕΙΟΥ
ΔΗΜΟΣ ΧΕΡΣΟΝΗΣΟΥ _____
Δ/ΝΣΗ ΤΕΧΝΙΚΩΝ ΥΠΗΡΕΣΙΩΝ

ΔΗΜΟΣ: **Χερσονήσου**
Τίτλος: **Προμήθεια εξαρτημάτων για τη συντήρηση του δικτύου άρδευσης**

Προϋπολογισμός: **100.801,15** ΕΥΡΩ
Χρηματοδότηση: **Εσοδα**

ΕΝΔΕΙΚΤΙΚΟΣ ΠΡΟΫΠΟΛΟΓΙΣΜΟΣ ΠΡΟΜΗΘΕΙΑΣ
(Ν. 4412/16)

	ΟΜΑΔΑ 1: "ΣΩΛΗΝΕΣ"				
Α/Α	ΕΙΔΟΣ	ΜΟΝΑΔΑ ΜΕΤΡΗΣΗΣ	ΠΟΣΟΤΗΤΑ	ΤΙΜΗ ΜΟΝΑΔΑΣ (€)	ΔΑΠΑΝΗ (€)
	ΣΩΛΗΝΕΣ ΑΡΔΕΥΣΗΣ 3ης ΓΕΝΙΑΣ ΡΕ100				
1	Σωλήνα ΡΕ 100 Φ20 6 ατμ	μ.	100	0,35	35,00
2	Σωλήνα ΡΕ100, Φ50/10ατμ	μ	100	1,60	160,00
3	Σωλήνα ΡΕ100 Φ63/10ατμ	μ	100	2,50	250,00
4	Σωλήνα ΡΕ100, Φ75, 10ατμ	μ	100	3,50	350,00
5	Σωλήνα ΡΕ100, Φ90 10ατμ	μ	100	5,00	500,00
6	Σωλήνα ΡΕ 100 Φ25/16 ατμ	μ	100	0,60	60,00
7	Σωλήνα ΡΕ100, Φ32/ 16ατμ	μ	100	1,02	102,00
8	Σωλήνα ΡΕ100, Φ50/ 16ατμ	μ	100	2,50	250,00
9	Σωλήνα ΡΕ100, Φ63/ 16ατμ	μ	100	3,50	350,00
10	Σωλήνα ΡΕ100, Φ75/16ατμ	μ	100	5,15	515,00
11	Σωλήνα ΡΕ100 Φ90/16ατμ	μ	100	7,35	735,00
12	Σωλήνα ΡΕ100, Φ110/16ατμ	μ	100	10,88	1.088,00
13	Σωλήνα ΡΕ100, Φ125/16ατμ	μ	100	14,30	1.430,00
14	Σωλήνα ΡΕ100, Φ140, 16ατμ	μ	100	17,65	1.765,00
15	Σωλήνα ΡΕ100, Φ160, 16ατμ	μ	100	23,15	2.315,00
16	Σωλήνα ΡΕ100, Φ200, 16ατμ	μ	100	36,00	3.600,00
17	Σωλήνας ΡΕ διαμ. Φ63/16atm ευθύγραμμη (6μ)	μ	100	3,50	350,00
18	Σωλήνας ΡΕ διαμ. Φ75/16atm ευθύγραμμη (6μ)	μ	100	5,00	500,00
19	Σωλήνας Ρ.Ε Φ90 16atm ευθύγραμμη (6μ)	μ	100	7,35	735,00
20	Σωλήνας Ρ.Ε Φ110 16atm ευθύγραμμη (6μ)	μ	100	10,88	1.088,00
21	Σωλήνας Ρ.Ε Φ125 16atm ευθύγραμμη (6μ)	μ	100	14,30	1.430,00
22	Σωλήνας Ρ.Ε Φ140 16atm ευθύγραμμη (6μ)	μ	100	17,65	1.765,00

23	Σωλήνας P.E Φ160 16atm ευθύγραμμη (6μ)	μ	100	23,15	2.315,00
24	Σωλήνας P.E Φ200 16atm ευθύγραμμη (6μ)	μ	100	36,00	3.600,00
25	Σωλήνα PE80 ύδρευσης Φ22 20 ατμ	μ	100	0,90	90,00
26	Σωλήνας PE 100 διαμ. Φ63 / 25atm ευθύγραμμη (6μ)	μ	100	6,80	680,00
27	Σωλήνας PE 100 διαμ. Φ90 / 25atm ευθύγραμμη (6μ)	μ	100	11,90	1.190,00
	ΣΩΛΗΝΕΣ ΑΡΔΕΥΣΗΣ PVC				
28	Σωλήνα PVC Φ50, 16 ατμ	μ	100	3,30	330,00
29	Σωλήνα PVC Φ63, 16 ατμ	μ	100	5,20	520,00
30	Σωλήνα PVC Φ75, 16 ατμ	μ	100	7,25	725,00
31	Σωλήνα PVC Φ90, 16 ατμ	μ	100	10,00	1.000,00
32	Σωλήνα PVC Φ110, 16 ατμ	μ	100	12,85	1.285,00
33	Σωλήνα PVC Φ125, 16 ατμ	μ	100	16,00	1.600,00
34	Σωλήνα PVC Φ140, 16 ατμ	μ	100	20,00	2.000,00
35	Σωλήνα PVC Φ160, 16 ατμ	μ	100	28,00	2.800,00
36	Σωλήνα PVC Φ200, 16 ατμ	μ.	100	42,00	4.200,00
			ΣΥΝΟΛΟ ΟΜΑΔΑ 1:		41.708,00

	ΟΜΑΔΑ 2: "ΧΥΤΟΣΙΔΗΡΑ ΕΞΑΡΤΗΜΑΤΑ"				
Α/Α	**ΕΙΔΟΣ**	**ΜΟΝΑΔΑ ΜΕΤΡΗΣΗΣ**	**ΠΟΣΟΤΗΤΑ**	**ΤΙΜΗ ΜΟΝΑΔΑΣ (€)**	**ΔΑΠΑΝΗ (€)**
	ΖΙΜΠΩ ΜΕΓΑΛΟΥ ΕΥΡΟΥΣ ΓΙΑ ΣΩΛ. PVC,CI, DI,A/C,STEEL ΑΠΟ GGG-40/EPDM, 16atm ΜΕ ΓΩΝ. ΜΕΤΑΤ. ±4ο				
1	Ζιμπώ DN40, 16ατμ Ενδεικτ. εύρους Φ (46-63)	τεμ	3	75,00	225,00
2	Ζιμπώ DN50, 16ατμ Ενδεικτ. εύρους Φ (57-74)	τεμ	3	78,00	234,00
3	Ζιμπώ DN65, 16ατμ Ενδεικτ. εύρους Φ (68-85)	τεμ	3	95,00	285,00
4	Ζιμπώ DN80, 16ατμ Ενδεικτ. εύρους Φ (84-106)	τεμ	3	95,00	285,00
5	Ζιμπώ DN100, 16ατμ Ενδεικτ. εύρους Φ (99-119) & (109-133)	τεμ	3	105,00	315,00
6	Ζιμπώ DN125, 16ατμ Ενδεικτ. εύρους Φ (132-157)	τεμ	3	125,00	375,00
	ΦΛΑΤΖΟΖΙΜΠΩ ΜΕΓΑΛΟΥ ΕΥΡΟΥΣ ΓΙΑ ΣΩΛ. PVC,CI, DI,A/C,STEEL ΑΠΟ GGG-40/EPDM, 16atm ΜΕ ΓΩΝ. ΜΕΤΑΤ. ±4°				
7	Φλαντζοζιμπώ DN50, 16ατμ Ενδεικτ. εύρους Φ (57-74)	τεμ	3	75,00	225,00
8	Φλαντζοζιμπώ DN50, 16ατμ Ενδεικτ. εύρους Φ (62-84)	τεμ	3	68,00	204,00
9	Φλαντζοζιμπώ DN65, 16ατμ Ενδεικτ. εύρους Φ (68-85)	τεμ	3	115,00	345,00
10	Φλαντζοζιμπώ DN80, 16ατμ Ενδεικτ. εύρους Φ (84-106)	τεμ	3	90,00	270,00

11	Φλαντζοζιμπώ DN100, 16ατμ Ενδεικτ. εύρους Φ (99-119) & (109-133)	τεμ	3	110,00	330,00
12	Φλαντζοζιμπώ DN125, 16ατμ Ενδεικτ. εύρους Φ (123-153)	τεμ	3	178,00	534,00
	ΣΕΛΛΕΣ ΠΑΡΟΧΗΣ ΧΥΤΟΣΙΔΗΡΕΣ Β.Τ. ΓΙΑ ΣΩΛΗΝΕΣ PVC/PE, ΑΠΟ GGG-50 ΜΕ ΗΛΕΚΤΡΟΣΤΑΤΙΚΗ ΕΠΟΞΕΙΔΙΚΗ ΒΑΦΗ, ΣΤΕΓΑΝΩΣΗ SBR,ΒΙΔΕΣ Α2,ΛΕΙΤΟΥΡΓΙΑ 16 BAR				
13	Σέλλα χυτοσιδ. Φ50 x 3/4'' Θηλ, 16ατμ	τεμ	3	45,00	135,00
14	Σέλλα χυτοσιδ. Φ63 x 1'' Θηλ, 16ατμ	τεμ	3	48,00	144,00
15	Σέλλα χυτοσιδ. Φ63 x 2'' Θηλ, 16ατμ	τεμ	3	45,00	135,00
16	Σέλλα χυτοσιδ. Φ75 x 2'' Θηλ, 16ατμ	τεμ	3	58,00	174,00
17	Σέλλα χυτοσιδ. Φ90 x 1'' Θηλ, 16ατμ	τεμ	3	62,00	186,00
18	Σέλλα χυτοσιδ. Φ90 x 2'' Θηλ, 16ατμ	τεμ	3	59,00	177,00
19	Σέλλα χυτοσιδ. Φ110 x 1'' Θηλ, 16ατμ	τεμ	3	65,00	195,00
20	Σέλλα χυτοσιδ. Φ110 x 2'' Θηλ, 16ατμ	τεμ	3	62,00	186,00
21	Σέλλα χυτοσιδ. Φ110 x 2'' Θηλ, 16ατμ	τεμ	3	62,00	186,00
22	Σέλλα χυτοσιδ. Φ125 x 1'' Θηλ, 16ατμ	τεμ	3	69,80	209,40
23	Σέλλα χυτοσιδ. Φ125 x 2'' Θηλ, 16ατμ	τεμ	3	69,80	209,40
24	Σέλλα χυτοσιδ. Φ140 x 1'' Θηλ, 16ατμ	τεμ	3	72,00	216,00
25	Σέλλα χυτοσιδ. Φ140 x 2'' Θηλ, 16ατμ	τεμ	3	72,00	216,00
26	Σέλλα χυτοσιδ. Φ160 x 2'' Θηλ, 16ατμ	τεμ	2	85,00	170,00
	ΣΕΛΛΕΣ ΙΝΟΧ ΤΑΧΕΙΑΣ ΕΠΙΣΚΕΥΗΣ ΓΙΑ ΣΩΛΗΝΕΣ PVC,PE, D.I, C.I, A/C, steel,ΜΟΝΗ ΣΕΙΡΑ ΚΟΧΛΙΩΝ, ΣΩΜΑ AISIS 304, ΚΟΧΛΙΕΣ Α2 ΜΕ ΕΠΕΝΔΥΣΗ ΤΕΦΛΟΝ, ΕΛΑΣΤΟΜΕΡΕΣ ΣΤΑΓΕΝΩΣΗΣ NBR.				
27	Σέλλα ΙΝΟΧ ταχείας επισκευής για σωλήνα Φ50 (Ενδεικτ. εύρος 48 – 52mm), L = 300mm	τεμ	2	90,00	180,00
28	Σέλλα ΙΝΟΧ ταχείας επισκευής για σωλήνα Φ63 (Ενδεικτ. εύρος 60 – 70mm), L = 300mm	τεμ	2	105,00	210,00
29	Σέλλα ΙΝΟΧ ταχείας επισκευής για σωλήνα Φ75 (Ενδεικτ. εύρος 73 – 80mm), L = 300mm	τεμ	2	115,00	230,00
30	Σέλλα ΙΝΟΧ ταχείας επισκευής για σωλήνα Φ90 (Ενδεικτ. εύρος 87 – 97mm), L = 300mm	τεμ	2	115,00	230,00
31	Σέλλα ΙΝΟΧ ταχείας επισκευής για σωλήνα Φ110 (Ενδ. εύρος 106 – 116mm), L = 300mm	τεμ	2	128,00	256,00
32	Σέλλα ΙΝΟΧ ταχείας επισκευής για σωλήνα Φ125 (Ενδ. εύρος 120 – 131mm), L = 300mm	τεμ	2	139,00	278,00
33	Σέλλα ΙΝΟΧ ταχείας επισκευής για σωλήνα Φ125 (Ενδ. εύρος 125 – 135mm), L = 300mm	τεμ	2	148,00	296,00
34	Σέλλα ΙΝΟΧ ταχείας επισκευής για σωλήνα Φ140 (Ενδ. εύρος 135 – 145mm), L = 300mm	τεμ	2	155,00	310,00
35	Σέλλα ΙΝΟΧ ταχείας επισκευής για σωλήνα Φ160 (Ενδ. εύρος 151 – 161mm), L = 300mm	τεμ	2	165,00	330,00
36	Σέλλα ΙΝΟΧ ταχείας επισκευής για σωλήνα Φ180 (Ενδ. εύρος 176 – 186mm), L = 300mm	τεμ	2	185,00	370,00
37	Σέλλα ΙΝΟΧ ταχείας επισκευής για σωλήνα Φ200 (Ενδ. εύρος 193 – 210mm), L = 300mm	τεμ	2	190,00	380,00

	ΜΑΝΣΟΝ ΕΠΙΣΚΕΥΗΣ INOX ΓΙΑ ΣΩΛΗΝΕΣ PVC, PE, D.I, C.I, A/C, STEEL, ΜΟΝΗ ΣΕΙΡΑ ΚΟΧΛΙΩΝ, ΣΩΜΑ AISIS 304, ΚΟΧΛΙΕΣ Α2 ΜΕ ΕΠΕΝΔΥΣΗ ΤΕΦΛΟΝ, ΕΛΑΣΤΟΜΕΡΕΣ ΣΤΑΓΕΝΩΣΗΣ NBR.				
38	Μανσόν επισκ.INOX DN80, L=210mm PN16, Ενδεικτ. εύρος (87 – 109)	τεμ	2	285	570,00
39	Μανσόν επισκ.INOX DN100, L=210mm PN16, Ενδεικτ. εύρος (104–126) & (108-131) & (113-136) & (121-144)	τεμ	2	315	630,00
40	Μανσόν επισκ.INOX DN125, L=210mm PN16, Ενδεικτ. εύρος (124-146) & (138-160) & (147-169)	τεμ	2	345	690,00
41	Μανσόν επισκ.INOX DN150, L=210mm PN16, Ενδεικτ. εύρος (152 – 174) & (159-181) & (164-186) & (180-202)	τεμ	2	430	860,00
	ΥΔΡΑΥΛΙΚΕΣ ΒΑΛΒΙΔΕΣ ΔΙΚΤΥΩΝ ΚΑΙ ΠΑΡΕΛΚΟΜΕΝΑ				
42	Μειωτές πιέσης PN 40 1/2''	τεμ	2	62,00	124,00
43	Μειωτές πιέσης PN 40 3/4''	τεμ	2	68,00	136,00
44	Μειωτές πιέσης PN 40 1''	τεμ	2	78,00	156,00
45	Μειωτές πιέσης PN 40 1''1/4	τεμ	2	315,00	630,00
46	ΜΕΙΩΤΗΣ CLAVAL 90G-21 ΑΥΛΑΚΩΤΟΣ Φ65/16	τεμ	1	850,00	850,00
47	Μανόμετρο γλυκερίνης Φ63 (0-20bar)	τεμ	20	9,00	180,00
	ΧΥΤΟΣΙΔΗΡΑ ΚΑΛΥΜΜΑΤΑ ΦΡΕΑΤΙΩΝ				
48	Φρεάτιο βάνας τύπου καμπάνας, ελατού χυτοσιδήρου στρογγυλό, Β.Τ. κατηγορίας D400, Φ160/240 (εσωτ.Φmin=90mm), ύψος 200mm κατά ISO1083 & EN1563	τεμ	10	34,00	340,00
	ΕΞΑΡΤΗΜΑΤΑ ΣΙΔΗΡΟΣΩΛΗΝΑ ΓΑΛΒΑΝΙΣΜΕΝΑ (ΚΟΡΔΟΝΑΤΑ)- ΚΟΛΛΕΚΤΕΡ				
49	Μαστός εξάγ. χυτοσιδ. γαλβαν. 3/4'' Β.Τ	τεμ	5	0,90	4,50
50	Μαστός εξάγ. χυτοσιδ. γαλβαν. 1'' Β.Τ	τεμ	10	1,02	10,20
51	Μαστός εξάγ. χυτοσιδ. γαλβαν. 1 1/4'' Β.Τ	τεμ	16	1,70	27,20
52	Μαστός εξάγ. χυτοσιδ. γαλβαν. 1 1/2'' Β.Τ	τεμ	5	1,95	9,75
53	Μαστός εξάγ. χυτοσιδ. γαλβαν. 2'' Β.Τ	τεμ	5	3,50	17,50
54	Μαστός εξάγ. χυτοσιδ. γαλβαν. 21/2'' Β.Τ	τεμ	5	7,50	37,50
55	Μαστός εξάγ. χυτοσιδ. γαλβαν. 4'' Β.Τ	τεμ	5	33,00	165,00
56	Μούφαχυτοσιδ. γαλβαν. 1/2'' Β.Τ (Δεξιά)	τεμ	5	0,60	3,00
57	Μούφαχυτοσιδ. γαλβαν. 3/4'' Β.Τ (Δεξιά)	τεμ	5	0,82	4,10
58	Μούφαχυτοσιδ. γαλβαν. 1'' Β.Τ (Δεξιά)	τεμ	5	1,10	5,50
59	Μούφαχυτοσιδ. γαλβαν. 1 1/4'' Β.Τ (Δεξιά)	τεμ	5	1,70	8,50
60	Μούφαχυτοσιδ. γαλβαν. 1 1/2'' Β.Τ (Δεξιά)	τεμ	5	2,60	13,00
61	Μούφαχυτοσιδ. γαλβαν. 2'' Β.Τ (Δεξιά)	τεμ	5	3,90	19,50
62	Τάφχυτοσιδ. γαλβαν. 3/4'' Β.Τ	τεμ	5	1,30	6,50
63	Τάφχυτοσιδ. γαλβαν. 1'' Β.Τ	τεμ	5	1,70	8,50
64	Τάφχυτοσιδ. γαλβαν. 1 1/4'' Β.Τ	τεμ	5	3,30	16,50
65	Τάφχυτοσιδ. γαλβαν. 1 1/2'' Β.Τ	τεμ	5	5,00	25,00

66	Τάφχυτοσιδ. γαλβαν. 2'' Β.Τ	τεμ	5	7,00	35,00
67	Σταυρός χυτοσιδ. γαλβαν. 2''	τεμ	5	15,00	75,00
68	Γωνία χυτοσιδ. γαλβαν. 3/4'', 90ο θηλ. Β.Τ	τεμ	5	0,85	4,25
69	Γωνία χυτοσιδ. γαλβαν. 1'', 90ο θηλ. Β.Τ	τεμ	5	1,30	6,50
70	Γωνία χυτοσιδ. γαλβαν. 1 1/4'', 90ο θηλ. Β.Τ	τεμ	5	2,45	12,25
71	Γωνία χυτοσιδ. γαλβαν. 1 1/2'', 90ο θηλ. Β.Τ	τεμ	5	3,90	19,50
72	Γωνία χυτοσιδ. γαλβαν. 2'', 90ο θηλ. Β.Τ	τεμ	5	4,60	23,00
73	Τάπα χυτοσιδ. γαλβαν. 3/4'' αρσεν. Β.Τ	τεμ	5	0,60	3,00
74	Τάπα χυτοσιδ. γαλβαν. 1'' αρσεν. Β.Τ	τεμ	5	0,80	4,00
75	Τάπα χυτοσιδ. γαλβαν. 1 1/4'' αρσεν. Β.Τ	τεμ	5	1,28	6,40
76	Τάπα χυτοσιδ. γαλβαν. 1 1/2'' αρσεν. Β.Τ	τεμ	5	2,00	10,00
77	Τάπα χυτοσιδ. γαλβαν. 2'' αρσεν. Β.Τ	τεμ	5	2,90	14,50
78	Τάπα χυτοσιδ. γαλβαν. 3'' αρσεν. Β.Τ	τεμ	5	9,00	45,00
79	Τάπα χυτοσιδ. γαλβαν. 4'' αρσεν. Β.Τ	τεμ	5	27,00	135,00
80	Τάπα χυτοσιδ. γαλβαν. 1'' θηλ. Β.Τ	τεμ	5	1,10	5,50
81	Τάπα χυτοσιδ. γαλβαν. 1 1/4'' θηλ. Β.Τ	τεμ	5	1,80	9,00
82	Τάπα χυτοσιδ. γαλβαν. 2'' θηλ. Β.Τ	τεμ	5	3,85	19,25
83	Τάπα χυτοσιδ. γαλβαν. 21/2'' θηλ. Β.Τ	τεμ	5	7,30	36,50
84	Γωνία χυτοσιδ. γαλβαν. 1 1/2'', 90ο ΜΕΒ. Β.Τ	τεμ	5	3,90	19,50
85	Γωνία χυτοσιδ. γαλβαν. 2'', 90ο ΜΕΒ. Β.Τ	τεμ	5	6,00	30,00
86	Τάπαχυτοσιδ. Τυφλή Φ90	τεμ	5	14,00	70,00
87	Μαστός χυτοσιδ. γαλβαν. συστ. 1'' x 3/4'' Β.Τ	τεμ	5	3,80	19,00
88	Μαστός χυτοσιδ. γαλβαν. συστ. 1 1/4'' x 1'' Β.Τ	τεμ	5	3,80	19,00
89	Μαστός χυτοσιδ. γαλβαν. συστ. 1 1/2'' x 1'' Β.Τ	τεμ	5	10,00	50,00
90	Μαστός χυτοσιδ. γαλβαν. συστ. 1 1/2'' x 1 1/4'' Β.Τ	τεμ	5	4,20	21,00
91	Μαστός χυτοσιδ. γαλβαν. συστ. 2'' x 1'' Β.Τ	τεμ	5	11,70	58,50
92	Μαστός χυτοσιδ. γαλβαν. συστ. 2'' x 1 1/4'' Β.Τ	τεμ	5	8,00	40,00
93	Μαστός χυτοσιδ. γαλβαν. συστ. 2'' x 1 1/2'' Β.Τ	τεμ	5	12,50	62,50
94	Συστολή Αμερ. χυτοσιδ. γαλβαν. 3/4'' x 1/2'' Β.Τ	τεμ	5	1,00	5,00
95	Συστολή Αμερ. χυτοσιδ. γαλβαν. 1'' x 1/2'' Β.Τ	τεμ	5	1,00	5,00
96	Συστολή Αμερ. χυτοσιδ. γαλβαν. 1'' x 3/4'' Β.Τ	τεμ	5	1,00	5,00
97	Συστολή Αμερ. χυτοσιδ. γαλβαν. 1 1/4'' x 1/2'' Β.Τ	τεμ	5	1,45	7,25
98	Συστολή Αμερ. χυτοσιδ. γαλβαν. 1 1/4'' x 3/4'' Β.Τ	τεμ	5	1,45	7,25
99	Συστολή Αμερ. χυτοσιδ. γαλβαν. 1 1/4'' x 1'' Β.Τ	τεμ	5	1,45	7,25
100	Συστολή Αμερ. χυτοσιδ. γαλβαν. 1 1/2'' x 3/4'' Β.Τ	τεμ	5	2,00	10,00
101	Συστολή Αμερ. χυτοσιδ. γαλβαν. 1 1/2'' x 1'' Β.Τ	τεμ	5	2,00	10,00
102	Συστολή Αμερ. χυτοσιδ. γαλβαν. 1 1/2'' x 1 1/4'' Β.	τεμ	5	2,00	10,00
103	Συστολή Αμερ. χυτοσιδ. γαλβαν. 2'' x 1'' Β.Τ	τεμ	5	3,55	17,75
104	Συστολή Αμερ. χυτοσιδ. γαλβαν. 2'' x 1 1/4'' Β.Τ	τεμ	5	3,55	17,75
105	Συστολή Αμερ. χυτοσιδ. γαλβαν. 2'' x 1 1/2'' Β.Τ	τεμ	5	3,55	17,75
106	Συστολή Αμερ. χυτοσιδ. γαλβαν. 3'' x 2'' Β.Τ	τεμ	5	13,50	67,50
107	Συστολή Αμερ. χυτοσιδ. γαλβαν. 4'' x 3'' Β.Τ	τεμ	5	27,50	137,50

108	Συστολή Αμερικής χυτοσιδ. γαλβ. 3Χ21/2'' Β.Τ	τεμ	5	13,50	67,50
109	Συστολή Αγγλίας. χυτοσιδ. γαλβ. 1 1/4'' x 3/4'' Β.Τ	τεμ	5	2,80	14,00
110	Συστολή Αγγλίας. χυτοσιδ. γαλβ. 1 1/4'' x 1'' Β.Τ	τεμ	5	2,80	14,00
111	Συστολή Αγγλίας. χυτοσιδ. γαλβ. 1 1/2'' x 3/4'' Β.Τ	τεμ	5	4,10	20,50
112	Συστολή Αγγλίας χυτοσιδ. γαλβ. 1 1/2'' x 1'' Β.Τ	τεμ	5	4,10	20,50
113	Συστολή Αγγλίας χυτοσιδ. γαλβ. 1 1/2'' x 1 1/4'' Β.Τ	τεμ	5	4,10	20,50
114	Συστολή Αγγλίας. χυτοσιδ. γαλβ. 2'' x 1'' Β.Τ	τεμ	5	5,90	29,50
115	Συστολή Αγγλίας. χυτοσιδ. γαλβ. 2'' x 1 1/4'' Β.Τ	τεμ	5	5,90	29,50
116	Συστολή Αγγλίας. χυτοσιδ. γαλβ. 4Χ2'' Β.Τ	τεμ	5	52,00	260,00
117	Συστολή Αγγλίας. χυτοσιδ. γαλβ. 3Χ2'' Β.Τ	τεμ	5	33,00	165,00
118	Ρακόρχυτοσιδ. γαλβαν. 1'' θηλ. Β.Τ (Κώνικο)	τεμ	5	3,80	19,00
119	Ρακόρχυτοσιδ. γαλβαν. 1 1/4'' θηλ. Β.Τ (Κώνικο)	τεμ	5	6,15	30,75
120	Ρακόρχυτοσιδ. γαλβαν. 1 1/2'' θηλ. Β.Τ (Κώνικο)	τεμ	5	7,15	35,75
121	Ρακόρχυτοσιδ. γαλβαν. 2'' Αρσεν- θηλ. Β.Τ (Κώνικο)	τεμ	5	12,10	60,50
122	Ρακόρχυτοσιδ. γαλβαν. 21/2'' Αρσεν-θηλ. Β.Τ (Κώνικο)	τεμ	5	29,00	145,00
123	Ρακόρ μηχ. σύσφ. σιδηροσωλ. 1/2'' αρσεν. Β.Τ	τεμ	5	17,50	87,50
124	Ρακόρ μηχ. σύσφ. σιδηροσωλ. 1/2'' θηλ. Β.Τ	τεμ	5	17,50	87,50
125	Ρακόρ μηχ. σύσφ. σιδηροσωλ. 3/4'' αρσεν. Β.Τ	τεμ	5	19,90	99,50
126	Ρακόρ μηχ. σύσφ. σιδηροσωλ. 3/4'' θηλ. Β.Τ	τεμ	5	19,90	99,50
127	Ρακόρ μηχ. σύσφ. σιδηροσωλ. 1'' αρσεν. Β.Τ	τεμ	5	28,00	140,00
128	Ρακόρ μηχ. σύσφ. σιδηροσωλ. 1'' θηλ. Β.Τ	τεμ	5	28,00	140,00
129	Συλλέκτης: 3'' σωλήνα (πράσινη γαλβανιζέ)με 6 παροχές 11/2'' (τύπου ταφ) με εισαγωγή Φ80 φλάντζα.	τεμ	1	165,00	165,00
130	Συλλέκτης: 3'' σωλήνα (πράσινη γαλβανιζέ) με 6 παροχές 11/2'' (τύπου ταφ) με εισαγωγή Φ100 φλάντζα.	τεμ	1	180,00	180,00
131	Συλλέκτης: 3'' σωλήνα (πράσινη γαλβανιζέ) με 10 παροχές 11/2'' (τύπου ταφ) με εισαγωγή Φ80 φλάντζα	τεμ	1	195,00	195,00
132	Συλλέκτης: 3'' σωλήνα (πράσινη γαλβανιζέ) με 10 παροχές 11/2'' (τύπου ταφ) με εισαγωγή Φ100 φλάντζα	τεμ	1	230,00	230,00
133	Συλλέκτης :3'' σωλήνα (πράσινη γαλβανιζέ) με 10 παροχές 1'' (τύπού ταφ) με εισαγωγή Φ80 φλάντζα.	τεμ	1	190,00	190,00
134	Συλλέκτης :3'' σωλήνα (πράσινη γαλβανιζέ) με 10 παροχές 1'' (τύπού ταφ) με εισαγωγή Φ100 φλάντζα.	τεμ	1	215,00	215,00
135	Συλλέκτης: 3'' σωλήνα (πράσινη γαλβανιζέ) με 10 παροχές 1'' (τύπου ταφ) με εισαγωγή Φ50 φλάντζα.	τεμ	1	185,00	185,00
136	Συλλέκτης: 3'' σωλήνα (πράσινη γαλβανιζέ) με 10 παροχές 1'' (τύπο ταφ) με εισαγωγή Φ65 φλάντζα.	τεμ	1	185,00	185,00

137	Συλλέκτης 3'' σωλήνα (πράσινη γαλβανιζέ) με 10 παροχές 1'' (τύπο ταφ) με εισαγωγή 3'' .	τεμ	1	190,00	190,00
138	Συλλέκτης 3'' σωλήνα (πράσινη γαλβανιζέ) με 10 παροχές 1'' (τύπου ταφ) με εισαγωγή 2,5''.	τεμ	1	185,00	185,00
139	Συλλέκτης 3'' σωλήνα (πράσινη γαλβανιζέ) με 10 παροχές 1'' (τύπου ταφ) με εισαγωγή 2''	τεμ	1	180,00	180,00
140	Συλλέκτης 2'' σωλήνα (πράσινη γαλβανιζέ) με 10 παροχές 1'' με εισαγωγή 2''	τεμ	1	185,00	185,00
141	Συλλέκτης 2'' σωλήνα (πράσινη γαλβανιζέ) με 6 παροχές 1'' με εισαγωγή 2''.	τεμ	1	145,00	145,00
142	Συλλέκτης 2,5'' σωλήνα (πρασινη γαλβανιζέ) με 10 παροχές 1''με εισαγωγή 2,5'' .	τεμ	1	185,00	185,00
143	Συλλέκτης οριζόντιος με πάσο 3'' σωλήνα (πράσινη γαλβανιζέ) με 6 παροχές 1''1/2	τεμ	1	185,00	185,00
144	Συλλέκτης οριζόντιος με πάσο 4'' σωλήνα (πράσινη γαλβανιζέ) με 6 παροχές 1''1/2	τεμ	1	200,00	200,00
145	Κολλεκτέρ κατακόρυφο 6 παροχών χαλύβδινο με πάσο 11/2"	τεμ	1	145,00	145,00
146	Κολλεκτέρ κατακόρυφο 1" 10 παροχών χαλύβδινο φλάντζα Φ65	τεμ	1	175,00	175,00
147	Κολλεκτέρ κατακόρυφο 1" 10 παροχών χαλύβδινο με φλάντζα Φ80	τεμ	1	190,00	190,00
148	Ορθοστάτης με πάσσο 2''Χ 1μ	τεμ	1	60,00	60,00
149	Ορθοστάτης Φ50 1μ	τεμ	1	55,00	55,00
150	Ορθοστάτης Φ65 1μ	τεμ	1	60,00	60,00
151	Ορθοστάτης Φ80 1μ	τεμ	1	68,00	68,00
152	Σωλήνα χαλύβδινη γαλβαν. 1 1/4'' (κίτρινη)	μ	6	7,35	44,10
153	Σωλήνας γαλβανιζέ 1'' πράσινη	μ	6	5,75	34,50
154	Σωλήνας γαλβανιζέ 11/4'' πράσινη	μ	6	7,90	47,40
155	Σωλήνας γαλβανιζέ 1 1/2'' πράσινη	μ	6	9,00	54,00
156	Σωλήνας γαλβανιζέ 2'' πράσινη	μ	6	11,75	70,50
157	Σωλήνας γαλβανιζέ 2 1/2 '' πράσινη	μ	6	15,50	93,00
158	Σωλήνας γαλβανιζέ 3'' πράσινη	μ	6	19,60	117,60
	ΒΑΝΕΣ ΕΛΑΣΤΙΚΗΣ ΕΜΦΡΑΞΗΣ				
159	Βάνα ελαστ. εμφρ.GGG50/F4, DN50, 16atm	τεμ	1	145,00	145,00
160	Βάνα ελαστ. Έμφρ. GGG50/F4,DN65, 16atm	τεμ	1	165,00	165,00
161	Βάνα ελαστ. εμφρ. GGG50/F4, DN80, 16atm	τεμ	1	185,00	185,00
162	Βάνα ελαστ. Έμφρ. GGG50/F4, DN110,16atm	τεμ	1	198,00	198,00
	ΔΙΑΦΟΡΑ ΧΥΤΟΣΙΔΗΡΑ ΕΞΑΡΤΗΜΑΤΑ				
163	Θηλυκό ενωτικό χυτοσιδ. Β.Τ. Φ63 (DN50), PN16	τεμ	5	23,00	115,00
164	Θηλυκό ενωτικό χυτοσιδ. Β.Τ. Φ75 (DN65),	τεμ	5	28,00	140,00
165	Θηλυκό ενωτικό χυτοσιδ. Β.Τ. Φ90 (DN80), PN16	τεμ	5	34,00	170,00
166	Θηλυκό ενωτικό χυτοσιδ. Β.Τ. Φ110 (DN100), PN16	τεμ	5	38,00	190,00
167	Θηλυκό ενωτικό χυτοσιδ. Β.Τ. Φ125 (DN125), PN16	τεμ	5	52,00	260,00
			ΣΥΝΟΛΟ ΟΜΑΔΑ 2:		23.329,80

	ΟΜΑΔΑ 3: "ΜΙΚΡΟΕΞΑΡΤΗΜΑΤΑ"				
Α/Α	ΕΙΔΟΣ	ΜΟΝΑΔΑ ΜΕΤΡΗΣΗΣ	ΠΟΣΟΤΗΤΑ	ΤΙΜΗ ΜΟΝΑΔΑΣ (€)	ΔΑΠΑΝΗ (€)
	ΟΡΕΙΧΑΛΚΙΝΑ ΕΞΑΡΤΗΜΑΤΑ ΓΙΑ ΣΩΛΗΝΕΣ ΠΟΛΥΑΙΘΥΛΕΝΙΟΥ				
1	Ρακόρ ορειχ. Πολυαιθ. Β.Τ Φ20x1/2 Αρσεν.	τεμ	3	3,90	11,70
2	Ρακόρ ορειχ. Πολυαιθ. Β.Τ Φ20Χ1/2 θήλυ	τεμ	3	3,90	11,70
3	Ρακόρ ορειχ. Πολυαιθ. Β.Τ Φ32Χ1 Αρσεν.	τεμ	3	9,00	27,00
4	Ρακόρ ορειχ. Πολυαιθ. Β.Τ Φ32Χ1 Θήλυ	τεμ	3	9,00	27,00
5	Ρακόρ σύνδεσης ορειχ. Πολυαιθ. Β.Τ. Φ32	τεμ	3	12,50	37,50
	ΟΡΕΙΧΑΛΚΙΝΑ ΕΞΑΡΤΗΜΑΤΑ ΓΙΑ ΣΩΛΗΝΕΣ ΠΛΑΣΤΙΚΕΣ ΜΟΝΟΣΩΛΗΝΙΟΥ				
6	Ρακόρ ορειχ. Μονοσωλ. Β.Τ 16x2x1/2'' Αρσεν.	τεμ	3	2,00	6,00
7	Ρακόρ ορειχ. Μονοσωλ. Β.Τ 16x2x1/2'' Θηλ.	τεμ	3	2,15	6,45
8	Ρακόρ ορειχ. Μονοσωλ. Β.Τ 18x2x1/2'' Αρσεν.	τεμ	3	2,35	7,05
9	Ρακόρ ορειχ. Μονοσωλ. Β.Τ 18x2x1/2'' Θηλ.	τεμ	3	2,50	7,50
10	Ρακόρ ορειχ. Μονοσωλ. Β.Τ 18x2,5x1/2'' Αρσ.	τεμ	3	2,35	7,05
11	Ρακόρ ορειχ. Μονοσωλ. Β.Τ 18x2,5x1/2'' Θηλ.	τεμ	3	2,50	7,50
12	Ρακόρ ορειχ. Μονοσωλ. Β.Τ 22x3x3/4'' Αρσεν.	τεμ	3	3,80	11,40
13	Ρακόρ ορειχ. Μονοσωλ. Β.Τ 22x3x3/4'' Θηλ.	τεμ	3	4,00	12,00
14	Ρακόρ ορειχ. Σύνδεσης μονοσωλ. 16x2x16	τεμ	3	3,30	9,90
15	Ρακόρ ορειχ. Σύνδεσης μονοσωλ. 18x2x18	τεμ	3	4,00	12,00
16	Ρακόρ ορειχ. Σύνδεσης μονοσωλ. 18x2,5x18	τεμ	3	4,00	12,00
17	Ρακόρ ορειχ. Σύνδεσης μονοσωλ. 22x3x22	τεμ	3	7,30	21,90
	ΟΡΕΙΧΑΛΚΙΝΑ ΕΞΑΡΤΗΜΑΤΑ ΣΥΣΦΙΞΗΣ ΧΑΛΚΟΣΩΛΗΝΑ				
18	Ρακόρ ορειχ. Β.Τ μηχαν. σύσφιξης χαλκοσωλήνα Φ15 x 1/2'' Αρσεν.	τεμ	3	2,40	7,20
19	Ρακόρ ορειχ. Β.Τ μηχαν. σύσφιξης χαλκοσωλήνα Φ15 x 1/2'' θηλ.	τεμ	3	3,00	9,00
20	Ρακόρ ορειχ. Β.Τ μηχαν. σύσφιξης χαλκοσωλήνα Φ18 x 1/2'' Αρσεν.	τεμ	3	4,20	12,60
21	Ρακόρ ορειχ. Β.Τ μηχαν. σύσφιξης χαλκοσωλήνα Φ18 x 1/2'' θηλ.	τεμ	3	4,50	13,50
22	Ρακόρ ορειχ. Β.Τ μηχαν. σύσφιξης χαλκοσωλήνα Φ22 x 3/4'' Αρσεν.	τεμ	3	4,60	13,80
23	Ρακόρ ορειχ. Β.Τ μηχαν. σύσφιξης χαλκοσωλήνα Φ22 x 3/4'' Θηλ.	τεμ	3	5,00	15,00
	ΥΛΙΚΑ ΣΥΝΔΕΣΗΣ				
24	Ρακόρ υδρομέτρου ορειχ. Β.Τ. 3/4''x1'' (σέτ 2 τεμ)	σετ	10	4,50	45,00
25	Ρακόρ υδρομέτρουορειχ. Β.Τ. 1''x 1 1/4''(σέτ 2 τεμ)	σετ	10	19,00	190,00

26	Μανόμετρα 0-16 atm	Τεμ	10	9,00	90,00
27	Ελαστική ροδέλα στεγανοποίησης 11/4''	Τεμ	10	0,20	2,00
28	Ελαστική ροδέλα στεγανοποίησης 1 1/2’’	Τεμ	10	0,20	2,00
29	Ελαστική ροδέλα στεγανοποίησης 2’’	Τεμ	10	0,30	3,00
	ΣΦΑΙΡΙΚΕΣ ΒΑΝΕΣ - ΚΑΝΟΥΛΕΣ				
30	Κάνουλα σφαιρική 1/2’’	τεμ	3	26,50	79,50
31	Βάνα σφαιρική 1/2’’ F.W. Θ-Θ	τεμ	3	5,70	17,10
32	Βάνα σφαιρική 3/4’’ F.W. Θ-Θ	τεμ	3	9,00	27,00
33	Βάνα σφαιρική 1’’ F.W. Θ-Θ	τεμ	3	12,00	36,00
34	Βάνα σφαιρική 1 1/4’’ F.W. Θ-Θ	τεμ	3	21,00	63,00
35	Βάνα σφαιρική 1 1/2’’ F.W. Θ-Θ	τεμ	3	31,00	93,00
36	Βάνα σφαιρική 2’’ F.W. Θ-Θ,	τεμ	3	45,00	135,00
37	Βάνα σφαιρική 2 1/2’’ F.W. Θ-Θ,	τεμ	3	90,00	270,00
38	Βάνα σφαιρική 3’’ F.W. Θ-Θ,	τεμ	1	138,00	138,00
39	Βάνα σύρτη 1 1/2, ορειχάλκινη με στρογγυλό πόμολο	τεμ	3	55,00	165,00
40	Βάνα σύρτη 2", ορειχάλκινη με στρογγυλό πόμολο	τεμ	3	65,00	195,00
	ΕΞΑΡΤΗΜΑΤΑ ΒΙΔΩΤΑ ΟΡΕΙΧΑΛΚΙΝΑ				
41	Τάπες ορειχάλκινες αρσενικές 1/2	τεμ	3	1,75	5,25
42	Τάπες ορειχάλκινες αρσενικές 3/4	τεμ	3	2,15	6,45
43	Τάπες ορειχάλκινες αρσενικές 1	τεμ	3	2,80	8,40
44	Ταφ ορειχάλκινα Θ-Θ 1/2	τεμ	3	3,65	10,95
45	Ταφ ορειχάλκινα Θ-Θ 3/4	τεμ	3	6,00	18,00
46	Ταφ ορειχάλκινα Θ-Θ 1	τεμ	3	8,85	26,55
47	Γωνία ορειχάλκινη Θ-Θ 1/2	τεμ	3	2,80	8,40
48	Γωνία ορειχάλκινη Θ-Θ 3/4	τεμ	3	5,75	17,25
49	Γωνία ορειχάλκινη Θ-Θ 1	τεμ	3	8,50	25,50
50	Γωνία ορειχάλκινη ΜΕΒ 1/2	τεμ	3	3,00	9,00
51	Γωνία ορειχάλκινη ΜΕΒ 3/4	τεμ	3	5,65	16,95
52	Γωνία ορειχάλκινη ΜΕΒ 1	τεμ	3	7,80	23,40
53	Συστολή Αμερικής ορειχάλκινη 1/2χ3/4	τεμ	3	1,80	5,40
54	Συστολή Αμερικής ορειχάλκινη 3/4χ1	τεμ	3	2,50	7,50
55	Συστολή Αμερικής ορειχάλκινη 1/2χ1	τεμ	3	3,20	9,60
56	Συστολή Αγγλίας ορειχάλκινη 3/4χ1/2	τεμ	3	2,90	8,70
57	Συστολή Αγγλίας ορειχάλκινη 1χ1/2	τεμ	3	4,30	12,90
58	Συστολή Αγγλίας ορειχάλκινη 1χ3/4	τεμ	3	4,90	14,70
59	Μαστός ορειχάλκινος 1/2	τεμ	3	1,70	5,10
60	Μαστός ορειχάλκινος 3/4	τεμ	3	2,70	8,10
61	Μαστός ορειχάλκινος 1	τεμ	3	3,80	11,40
	ΕΞΑΡΤΗΜΑΤΑ ΑΡΔΕΥΣΗΣ ΑΠΌ ΠΟΛΥΑΙΘΥΛΕΝΙΟ PE 100				
62	Γωνία PE100 Φ50 90 Ε/F	τεμ	3	12,50	37,50

63	Ηλεκτρομούφα PE100, Φ20, 16ατμ	τεμ	3	2,60	7,80
64	Ηλεκτρομούφα PE100, Φ32, 16ατμ	τεμ	3	3,00	9,00
65	Ηλεκτρομούφα PE100, Φ40, 16ατμ	τεμ	3	3,30	9,90
66	Ηλεκτρομούφα PE100, Φ50, 16ατμ	τεμ	3	4,30	12,90
67	Ηλεκτρομούφα PE100, Φ63, 16ατμ	τεμ	3	4,50	13,50
68	Ηλεκτρομούφα PE100, Φ75, 16ατμ	τεμ	3	6,50	19,50
69	Ηλεκτρομούφα PE100, Φ90, 16ατμ	τεμ	3	8,00	24,00
70	Ηλεκτρομούφα PE100, Φ90, 25ατμ	τεμ	3	16,00	48,00
71	Ηλεκτρομούφα PE100, Φ110, 16ατμ	τεμ	3	9,00	27,00
72	Ηλεκτρομούφα PE100, Φ125, 16ατμ	τεμ	3	13,00	39,00
73	Ηλεκτρομούφα PE100, Φ140, 16ατμ	τεμ	3	18,50	55,50
74	Ηλεκτρομούφα PE100, Φ160, 16ατμ	τεμ	3	21,00	63,00
75	Ηλεκτρογωνία PE100, Φ50 / 90ο, 16ατμ	τεμ	3	12,50	37,50
76	Ηλεκτρογωνία PE100, Φ63 / 90ο, 16ατμ	τεμ	3	14,50	43,50
77	Ηλεκτρογωνία PE100, Φ63 / 45ο, 16ατμ	τεμ	3	14,50	43,50
78	Ηλεκτρογωνία PE100, Φ75 / 90ο, 16ατμ	τεμ	3	19,50	58,50
79	Ηλεκτρογωνία PE100, Φ75 / 45ο, 16ατμ	τεμ	3	19,50	58,50
80	Ηλεκτρογωνία PE100, Φ90 / 90ο, 16ατμ	τεμ	3	24,70	74,10
81	Ηλεκτρογωνία PE100, Φ90 / 45ο, 16ατμ	τεμ	3	24,70	74,10
82	Ηλεκτρογωνία PE100, Φ110 / 90ο, 16ατμ	τεμ	3	34,00	102,00
83	Ηλεκτρογωνία PE100, Φ110 / 45ο, 16ατμ	τεμ	2	34,00	68,00
84	Ηλεκτρογωνία PE100, Φ125 / 90ο, 16ατμ	τεμ	2	48,00	96,00
85	Ηλεκτρογωνία PE100, Φ125 / 45ο, 16ατμ	τεμ	3	48,00	144,00
86	Ηλεκτρογωνία Φ140/90 Ε/F PE100	τεμ	5	85,00	425,00
87	Ηλεκτροσυστολή PE100, Φ63 / 32, 16ατμ	τεμ	5	11,50	57,50
88	Ηλεκτροσυστολή PE100, Φ63 / 50, 16ατμ	τεμ	5	11,50	57,50
89	Ηλεκτροσυστολή PE100, Φ75 / 63, 16ατμ	τεμ	5	15,60	78,00
90	Ηλεκτροσυστολή PE100, Φ90 / 63, 16ατμ	τεμ	5	18,50	92,50
91	Ηλεκτροσυστολή PE100, Φ90/ 75, 16ατμ	τεμ	5	21,00	105,00
92	Ηλεκτροσυστολή PE100, Φ110 / 63, 16ατμ	τεμ	5	31,00	155,00
93	Ηλεκτροσυστολή PE100, Φ110 / 90, 16ατμ	τεμ	5	31,00	155,00
94	Συστολή PE 100 Ε/Α Φ110 Χ 90 ,16 ατμ	τεμ	5	10,50	52,50
95	Συστολή PE 100 Ε/Α Φ125 Χ 110 ,16 ατμ	τεμ	5	14,50	72,50
96	Συστολή PE 100 Ε/Α Φ75 Χ 63 ,16 ατμ	τεμ	5	7,50	37,50
97	Συστολή PE 100 Ε/Α Φ90 Χ 75 ,16 ατμ	τεμ	5	7,80	39,00
98	Συστολή PE 100 Ε/Α Φ90 Χ 63 ,16 ατμ	τεμ	5	7,80	39,00
99	Συστολή Ε/Α PE100, Φ125 / 90, 16ατμ	τεμ	5	14,50	72,50
100	Συστολή Ε/Α PE100, Φ125 / 110, 16ατμ	τεμ	5	14,50	72,50
101	Ηλεκτροσέλλα PE100, Φ90 x 63, 16ατμ Διμερή στήριξη με βίδες – Χωρίς κοπτικό - Παροχή Ε/F	τεμ	5	21,00	105,00
102	Ηλεκτροσέλλα PE100, Φ110 x 63, 16ατμ Διμερή στήριξη με βίδες – Χωρίς κοπτικό - Παροχή Ε/F	τεμ	5	24,00	120,00
103	Ηλεκτροσέλλα PE100 Φ75Χ63 16ΑΤΜ, Διμερή στήριξη με βίδες – Χωρίς κοπτικό - Παροχή Ε/F	τεμ	5	21,00	105,00

104	Ηλεκτροσέλες PE100 Φ90x 2'' 16 ατμ	τεμ	5	52,00	260,00
105	Ηλεκτροσέλες PE100 Φ110x 2'' 16 ατμ	τεμ	5	60,00	300,00
106	Ηλεκτροσέλες PE 100 Φ75 Χ 2 1/2'' 16ΑΤΜ,	τεμ	5	45,00	225,00
107	Ηλεκτροσέλλα PE 100 Φ63Χ 2'' 16ΑΤΜ,	τεμ	5	43,00	215,00
108	Ηλεκτροσέλλα PE 100 Φ90Χ 2'' 16ΑΤΜ,	τεμ	5	52,00	260,00
109	Ηλεκτροτάφ PE100, Φ125, 16ατμ	τεμ	5	48,00	240,00
110	Ηλεκτροτάφ PE100, Φ40, 16ατμ	τεμ	4	11,00	44,00
111	Ηλεκτροτάφ PE100, Φ50, 16ατμ	τεμ	5	12,30	61,50
112	Ηλεκτροτάφ PE100, Φ63, 16ατμ	τεμ	5	14,00	70,00
113	Ηλεκτροτάφ PE100, Φ75, 16ατμ	τεμ	5	19,50	97,50
114	Ηλεκτροτάφ PE100, Φ90, 16ατμ	τεμ	5	24,70	123,50
115	Ηλεκτροτάφ PE100 Φ110 16 ατμ.	τεμ	5	38,00	190,00
116	Ηλεκτρογωνία PE100, Φ50 / 90ο, 16ατμ	τεμ	5	12,50	62,50
117	Ταφ PE100 Φ50 Ε/Α	τεμ	5	5,50	27,50
118	Ταφ PE100 Φ63 Ε/Α	τεμ	5	6,50	32,50
119	Ταφ PE100 Φ75 Ε/Α	τεμ	5	7,80	39,00
120	Ταφ PE100 Φ90 Ε/Α	τεμ	5	13,00	65,00
121	Ταφ PE100 Φ110 Ε/Α	τεμ	5	18,00	90,00
122	Ταφ PE100 Φ125 Ε/Α	τεμ	5	23,00	115,00
123	Πώμα PE100 Ε/Α Φ110	τεμ	5	14,00	70,00
124	Πώμα PE100, Ε/Α, Φ63, 16ατμ	τεμ	5	8,00	40,00
125	Πώμα PE100, Ε/Α, Φ75, 16ατμ	τεμ	5	11,00	55,00
126	Πώμα PE100, Ε/Α, Φ90, 16ατμ	τεμ	5	12,00	60,00
127	Ρακορ PE100, PN16, Ε/Α 50Χ11/2 αρς.	τεμ	2	36,00	72,00
128	Ρακορ PE100, PN16, Ε/Α 50Χ11/2 Θηλ.	τεμ	2	39,00	78,00
129	Μικτός σύνδεσμος PE-ορειχ. Φ32x1'' αρσεν	τεμ	2	26,00	52,00
130	Μικτός σύνδεσμος PE-ορειχ. Φ32x1'' θηλ.	τεμ	2	26,00	52,00
131	Μικτός σύνδεσμος PE-ορειχ. Φ50x1''1/2 Αρσ.	τεμ	2	36,00	72,00
132	Μικτός σύνδεσμος PE-ορειχ. Φ32x1''1/2 θηλ.	τεμ	2	26,00	52,00
133	Μικτός σύνδεσμος PE-ορειχ. Φ63x2'' αρσεν	τεμ	2	45,00	90,00
134	Μικτός σύνδεσμος PE-ορειχ. Φ63x2'' θηλ.	τεμ	2	45,00	90,00
135	Μικτοί σύνδεσμοι Φ50 Χ 1''1/2 αρσενικοί PE 100 Ε/Α	τεμ	2	36,00	72,00
136	Μικτοί σύνδεσμοι Φ50 Χ 1''1/2 θηλυκός PE 100 Ε/Α	τεμ	2	36,00	72,00
137	Μικτοί σύνδεσμοι Φ63 Χ 2'' αρσενικοί PE 100 Ε/Α	τεμ	2	45,00	90,00
138	Μικτοί σύνδεσμοι Φ63 Χ 2'' θηλυκοί PE 100 Ε/Α	τεμ	2	45,00	90,00
139	Μικτοί σύνδεσμοι Φ75 Χ21/2'' αρσενικοί PE 100 Ε/Α	τεμ	2	85,00	170,00

140	Μικτοί σύνδεσμοι Φ75 Χ21/2'' θηλυκοί PE 100 Ε/Α	τεμ	2	85,00	170,00
141	Μικτοί σύνδεσμοι Φ90 Χ3'' αρσενικοί PE 100 ευθείων άκρων	τεμ	2	110,00	220,00
142	Μικτοί σύνδεσμοι Φ90 Χ3'' θηλυκοί PE 100 Ε/Α	τεμ	1	110,00	110,00
143	Μικτοί σύνδεσμοι Φ110Χ4'' θηλυκοί PE 100 Ε/Α	τεμ	1	145,00	145,00
144	Μικτοί σύνδεσμοι Φ110Χ4'' Αρσενικοί PE 100 Ε/Α	τεμ	1	145,00	145,00
145	Μαστός PE100, PN16, Φ20x1/2'' αρσεν	τεμ	1	19,00	19,00
146	Ρακορ PE100, PN16, Ε/Α 90Χ3 αρς.	τεμ	1	110,00	110,00
147	Ρακορ PE100, PN16, Ε/Α 90Χ3 θηλ	τεμ	1	110,00	110,00
148	Ρακορ PE100, PN16, Ε/Α 75χ21/2 αρς.	τεμ	1	85,00	85,00
149	Ρακορ PE100, PN16, Ε/Α 75χ21/2 θηλ	τεμ	1	85,00	85,00
150	Λαιμός PE100, PN16, Φ50	τεμ	5	3,50	17,50
151	Λαιμός PE100, PN16, Φ63	τεμ	5	4,00	20,00
152	Λαιμός PE100, PN16, Φ75	τεμ	5	4,50	22,50
153	Λαιμός PE100, PN16, Φ90	τεμ	5	6,00	30,00
154	Λαιμός PE100, PN16, Φ110	τεμ	5	8,00	40,00
155	Λαιμός PE100, PN16, Φ125	τεμ	5	9,80	49,00
	ΕΞΑΡΤΗΜΑΤΑ ΑΡΔΕΥΣΗΣ ΑΠΌ U-PVC				
156	Μανσόν . U-PVC, για σωλ. Φ50, 16ατμ	τεμ	5	21,00	105,00
157	Μανσόν . U-PVC, για σωλ. Φ63, 16ατμ	τεμ	5	9,80	49,00
158	Μανσόν . U-PVC, για σωλ. Φ75, 16ατμ	τεμ	5	11,80	59,00
159	Μανσόν . U-PVC, για σωλ. Φ90, 16ατμ	τεμ	5	14,30	71,50
160	Μανσόν . U-PVC, για σωλ. Φ110,16ατμ	τεμ	5	21,00	105,00
161	Μανσόν U-PVC, για σωλ. Φ125, 16ατμ	τεμ	5	26,00	130,00
162	Ελαστικός δακτύλιος πιέσεως για μανσόν Φ63	τεμ	5	0,65	3,25
163	Ελαστικός δακτύλιος πιέσεως για μανσόν Φ75	τεμ	5	0,75	3,75
164	Ελαστικός δακτύλιος πιέσεως για μανσόν Φ90	τεμ	5	0,95	4,75
165	Ελαστικός δακτύλιος πιέσεως για μανσόν Φ110	τεμ	5	1,30	6,50
166	Ελαστικός δακτύλιος πιέσεως για μανσόν Φ125	τεμ	5	1,50	7,50
	ΧΑΛΥΒΔΙΝΑ ΕΞΑΡΤΗΜΑΤΑ - ΦΛΑΝΤΖΕΣ - ΒΙΔΕΣ - ΠΑΡΕΜΒΥΣΜΑΤΑ				
167	Φλάντζα τόρνου για λαιμό Φ50 (DN 40) κατά DIN2576, PN10	τεμ	5	7,50	37,50
168	Φλάντζα τόρνου για λαιμό Φ63 (DN 50) κατά DIN2576, PN10	τεμ	5	9,00	45,00
169	Φλάντζα τόρνου για λαιμό Φ75 (DN 65) κατά DIN2576, PN10	τεμ	5	10,30	51,50
170	Φλάντζα τόρνου για λαιμό Φ90 (DN 80) κατά DIN2576, PN10	τεμ	5	12,00	60,00

171	Φλάντζα τόρνου για λαιμό Φ110 (DN 100) κατά DIN2576, PN10	τεμ	5	14,00	70,00
172	Φλάντζα τόρνου για λαιμό Φ125 (DN 125) κατά DIN2576, PN10	τεμ	5	18,00	90,00
173	ΦΛΑΝΤΖΑ ΑΥΛ.21/2 76,1mm UL/FM 100Τ	τεμ	5	23,00	115,00
174	Φλάντζα τόρνου τυφλή DN50 κατά DIN2527, PN10	τεμ	5	16,00	80,00
175	Φλάντζα τόρνου τυφλή DN65 κατά DIN2527, PN10	τεμ	5	19,00	95,00
176	Φλάντζα τόρνου τυφλή DN80 κατά DIN2527, PN10	τεμ	5	23,00	115,00
177	Φλάντζα τόρνου Φ80 κατασκευών	τεμ	5	12,00	60,00
178	Φλάντζα τόρνου Φ50 κατασκευών	τεμ	5	9,00	45,00
179	Φλάντζα τόρνου Φ65 κατασκευών	τεμ	5	10,30	51,50
180	Φλάντζα τόρνου Φ90 κατασκευών	τεμ	5	12,00	60,00
181	φλάντζα τόρνου χαλύβδινη Φ50Χ2''	τεμ	5	17,00	85,00
182	φλάντζα τόρνου χαλύβδινη Φ65Χ21/2''	τεμ	5	19,00	95,00
183	Βίδες 5/8χ60 γαλβανιζέ	τεμ	5	0,90	4,50
184	Βίδες 5/8χ70 γαλβανιζέ	τεμ	5	1,10	5,50
185	Βίδες 5/8χ90 γαλβανιζέ	τεμ	5	1,30	6,50
186	Βίδες 5/8χ80 γαλβανιζέ	τεμ	5	1,20	6,00
187	Βίδες Μ20Χ 120	τεμ	5	3,00	15,00
188	Φλάντζα τόρνου παροχής DN 80 x 3'' κατά DIN2566, PN10	τεμ	5	24,00	120,00
189	Βίδα Μ16 x 60mm γαλβανισμένη με σπείρωμα σε όλο το μήκος και περικόχλιο (παξιμάδι) Βίδα : DIN 933, 8.8 - Περικόχλιο : DIN 934, 8.8	τεμ	5	0,85	4,25
190	Βίδα Μ16 x 70mm γαλβανισμένη με σπείρωμα σε όλο το μήκος και περικόχλιο (παξιμάδι) Βίδα : DIN 933, 8.8 - Περικόχλιο : DIN 934, 8.8	τεμ	5	1,10	5,50
191	Βίδα Μ16 x 80mm γαλβανισμένη με σπείρωμα σε όλο το μήκος και περικόχλιο (παξιμάδι) Βίδα : DIN 933, 8.8 - Περικόχλιο : DIN 934, 8.8	τεμ	5	1,20	6,00
192	Βίδα Μ16 x 90mm γαλβανισμένη με σπείρωμα σε όλο το μήκος και περικόχλιο (παξιμάδι) Βίδα : DIN 933, 8.8 - Περικόχλιο : DIN 934, 8.8	τεμ	5	1,30	6,50
193	Βίδες ζιμπώ	τεμ	5	1,00	5,00
194	Ελαστική φλάντζα χωρίς τρύπες Φ50	τεμ	5	0,55	2,75
195	Ελαστική φλάντζα χωρίς τρύπες Φ60	τεμ	5	0,65	3,25
196	Ελαστική φλάντζα χωρίς τρύπες Φ80	τεμ	5	0,75	3,75
197	Ελαστική φλάντζα χωρίς τρύπες Φ100	τεμ	5	0,85	4,25
198	Ελαστική φλάντζα χωρίς τρύπες Φ125	τεμ	5	1,20	6,00
	ΔΙΑΦΟΡΑ ΥΛΙΚΑ				
199	Μολυβδοσφραγίδες 2 κιλών	τεμ	2	48,00	96,00
200	Σύρμα μολ/δων	τεμ	2	18,00	36,00
201	Πένσες μολυβδοσφραγίδων	τεμ	1	230,00	230,00
202	Λάμες	τεμ	5	6,00	30,00
203	Κάνναβι 105 γρ	τεμ	10	1,80	18,00

204	Φλοτέρ βάνας πεταλούδας πλήρες (φούσκα βραχίωνας,γωνία, φλάντζα) Φ50/16atm,	τεμ	1	380,00	380,00
205	Φλοτέρ βάνας πεταλούδας πλήρες (φούσκα βραχίωνας,γωνία, φλάντζα) Φ80/16atm	τεμ	1	480,00	480,00
206	Σύνδεσμος κοχλιωτός Φ90Χ90	τεμ	1	23,00	23,00
207	Ρακορ αρσεν.κοχλ.90χ3	τεμ	5	18,00	90,00
208	Ρακορ αρσεν.κοχλ.Φ63χ2	τεμ	5	12,00	60,00
209	Ρακορ αρσεν.κοχλ.Φ110Χ4	τεμ	5	36,00	180,00
210	Στεγανοποιητικό νήμα σωληνώσεων 150m	τεμ	10	15,00	150,00
211	Κόλληση χαλκού μαλακή 200gr (σε καρούλι)	τεμ	5	21,00	105,00
212	Καθαριστικό (αλοιφή) χαλκοσωλήνα 125ml (με βουρτσάκι επάλειψης)	τεμ	5	6,00	30,00
213	Κεφαλή φιάλης προπανίου (καμινέτου) ορειχάλκινο, με ανοξείδωτο μπέκ, με venturi και turbo διασπορέα φλόγας. Με δυνατότητα περιστροφής ακροφυσίου κατά 360ο ώστε το φιαλίδιο να παραμένει πάντα όρθιο.	τεμ	5	75,00	375,00
214	Φιάλη προπανίου για φλόγιστρο υδραυλικού 450gr	τεμ	9	10,50	94,50
215	Δίσκος κοπής μετάλλων 125	τεμ	10	1,50	15,00
216	Αντισκωριακό & λιπαντικό σπρέι 300ml με ενσωματωμένο σωληνάκι εφαρμογής	τεμ	10	12,00	120,00
217	Αφρός πολυουρεθάνης 750ml	τεμ	10	8,00	80,00
218	Δεξαμενή νερού 10.000λτ	τεμ	1	1.300,00	1.300,00
219	Δεξαμενή νερού 1.000λτ	τεμ	1	145,00	145,00
220	Τάπες αρσενικές πλαστικές 1/2	τεμ	5	0,15	0,75
221	Τάπες αρσενικές πλαστικές 3/4	τεμ	5	0,30	1,50
222	Τάπες αρσενικές πλαστικές 1	τεμ	5	0,31	1,55
223	Τάπες αρσενικές πλαστικές 11/4	τεμ	10	0,45	4,50
224	Τάπες αρσενικές πλαστικές 11/2	τεμ	10	0,50	5,00
				ΣΥΝΟΛΟ ΟΜΑΔΑ 3:	16.253,45

ΣΥΝΟΛΟ ΟΜΑΔΑ 1:	41.708,00
ΣΥΝΟΛΟ ΟΜΑΔΑ 2:	23.329,80
ΣΥΝΟΛΟ ΟΜΑΔΑ 3:	16.253,45
ΣΥΝΟΛΟ:	**81.291,25**
ΦΠΑ(24%):	**19.509,90**
ΓΕΝΙΚΟ ΣΥΝΟΛΟ:	**100.801,15**

Ο συντάξας	Ο Αν. Τμηματάρχης	**Η Προϊσταμένη της Δ/νσης**
Νικόλαος Κοπανάκης	Δημοσθ. Σπυρλιδάκης Πολ. Μηχανικός	Μαρία Πιταρίδη Πολ. Μηχανικός
Γούρνες /ΑΠΡ/2025	Γούρνες /ΑΠΡ/2025	Γούρνες /ΑΠΡ/2025

ΠΑΡΑΡΤΗΜΑ ΙΙ – ΥΠΟΔΕΙΓΜΑ ΟΙΚΟΝΟΜΙΚΗΣ ΠΡΟΣΦΟΡΑΣ

ΟΙΚΟΝΟΜΙΚΗ ΠΡΟΣΦΟΡΑ Του/Της

……

Δ/νση: …….

Τηλ.: …….

ΑΦΜ:…… ΔΟΥ…….

ΠΡΟΣ ΤΟ ΔΗΜΟ ΧΕΡΣΟΝΗΣΟΥ

ΓΙΑ ΤΗΝ ΠΡΟΜΗΘΕΙΑ ΜΕ ΤΙΤΛΟ«ΠΡΟΜΗΘΕΙΑ ΕΞΑΡΤΗΜΑΤΩΝ ΓΙΑ ΤΗ ΣΥΝΤΗΡΗΣΗ ΤΟΥ ΔΙΚΤΥΟΥ ΑΡΔΕΥΣΗΣ»

(ΑΡΙΘ. ΜΕΛΕΤΗΣ 45/2024 Δ/ΝΣΗΣ ΤΕΧΝΙΚΩΝ ΥΠΗΡΕΣΙΩΝ)

ΑΡ. ΔΙΑΚ/ΞΗΣ ……../…-…-2025

	ΟΜΑΔΑ 1: "ΣΩΛΗΝΕΣ"				
Α/Α	ΕΙΔΟΣ	ΜΟΝΑΔΑ ΜΕΤΡΗΣΗΣ	ΠΟΣΟΤΗΤΑ	ΤΙΜΗ ΜΟΝΑΔΑΣ (€)	ΔΑΠΑΝΗ (€)
	ΣΩΛΗΝΕΣ ΑΡΔΕΥΣΗΣ 3ης ΓΕΝΙΑΣ PE100				
1	Σωλήνα PE 100 Φ20 6 ατμ	μ.	100		
2	Σωλήνα PE100, Φ50/10ατμ	μ	100		
3	Σωλήνα PE100 Φ63/10ατμ	μ	100		
4	Σωλήνα PE100, Φ75, 10ατμ	μ	100		
5	Σωλήνα PE100, Φ90 10ατμ	μ	100		
6	Σωλήνα PE 100 Φ25/16 ατμ	μ	100		
7	Σωλήνα PE100, Φ32/ 16ατμ	μ	100		
8	Σωλήνα PE100, Φ50/ 16ατμ	μ	100		
9	Σωλήνα PE100, Φ63/ 16ατμ	μ	100		
10	Σωλήνα PE100, Φ75/16ατμ	μ	100		
11	Σωλήνα PE100 Φ90/16ατμ	μ	100		
12	Σωλήνα PE100, Φ110/16ατμ	μ	100		
13	Σωλήνα PE100, Φ125/16ατμ	μ	100		
14	Σωλήνα PE100, Φ140, 16ατμ	μ	100		
15	Σωλήνα PE100, Φ160, 16ατμ	μ	100		
16	Σωλήνα PE100, Φ200, 16ατμ	μ	100		
17	Σωλήνας PE διαμ. Φ63/16atm ευθύγραμμη (6μ)	μ	100		
18	Σωλήνας PE διαμ. Φ75/16atm ευθύγραμμη (6μ)	μ	100		
19	Σωλήνας P.E Φ90 16atm ευθύγραμμη (6μ)	μ	100		
20	Σωλήνας P.E Φ110 16atm ευθύγραμμη (6μ)	μ	100		
21	Σωλήνας P.E Φ125 16atm ευθύγραμμη (6μ)	μ	100		
22	Σωλήνας P.E Φ140 16atm ευθύγραμμη (6μ)	μ	100		
23	Σωλήνας P.E Φ160 16atm ευθύγραμμη (6μ)	μ	100		
24	Σωλήνας P.E Φ200 16atm ευθύγραμμη (6μ)	μ	100		
25	Σωλήνα PE80 ύδρευσης Φ22 20 ατμ	μ	100		

26	Σωλήνας PE 100 διαμ. Φ63 / 25atm ευθύγραμμη (6μ)	μ	100		
27	Σωλήνας PE 100 διαμ. Φ90 / 25atm ευθύγραμμη (6μ)	μ	100		
	ΣΩΛΗΝΕΣ ΑΡΔΕΥΣΗΣ PVC				
28	Σωλήνα PVC Φ50, 16 ατμ	μ	100		
29	Σωλήνα PVC Φ63, 16 ατμ	μ	100		
30	Σωλήνα PVC Φ75, 16 ατμ	μ	100		
31	Σωλήνα PVC Φ90, 16 ατμ	μ	100		
32	Σωλήνα PVC Φ110, 16 ατμ	μ	100		
33	Σωλήνα PVC Φ125, 16 ατμ	μ	100		
34	Σωλήνα PVC Φ140, 16 ατμ	μ	100		
35	Σωλήνα PVC Φ160, 16 ατμ	μ	100		
36	Σωλήνα PVC Φ200, 16 ατμ	μ.	100		
			ΣΥΝΟΛΟ ΟΜΑΔΑ 1:		

	ΟΜΑΔΑ 2: "ΧΥΤΟΣΙΔΗΡΑ ΕΞΑΡΤΗΜΑΤΑ"				
Α/Α	ΕΙΔΟΣ	ΜΟΝΑΔΑ ΜΕΤΡΗΣΗΣ	ΠΟΣΟΤΗΤΑ	ΤΙΜΗ ΜΟΝΑΔΑΣ (€)	ΔΑΠΑΝΗ (€)
	ΖΙΜΠΩ ΜΕΓΑΛΟΥ ΕΥΡΟΥΣ ΓΙΑ ΣΩΛ. PVC,CI, DI,A/C,STEEL ΑΠΟ GGG-40/EPDM, 16atm ΜΕ ΓΩΝ. ΜΕΤΑΤ. ±4ο				
1	Ζιμπώ DN40, 16ατμ Ενδεικτ. εύρους Φ (46-63)	τεμ	3		
2	Ζιμπώ DN50, 16ατμ Ενδεικτ. εύρους Φ (57-74)	τεμ	3		
3	Ζιμπώ DN65, 16ατμ Ενδεικτ. εύρους Φ (68-85)	τεμ	3		
4	Ζιμπώ DN80, 16ατμ Ενδεικτ. εύρους Φ (84-106)	τεμ	3		
5	Ζιμπώ DN100, 16ατμ Ενδεικτ. εύρους Φ (99-119) & (109-133)	τεμ	3		
6	Ζιμπώ DN125, 16ατμ Ενδεικτ. εύρους Φ (132-157)	τεμ	3		
	ΦΛΑΤΖΟΖΙΜΠΩ ΜΕΓΑΛΟΥ ΕΥΡΟΥΣ ΓΙΑ ΣΩΛ. PVC,CI, DI,A/C,STEEL ΑΠΟ GGG-40/EPDM, 16atm ΜΕ ΓΩΝ. ΜΕΤΑΤ. ±4°				
7	Φλαντζοζιμπώ DN50, 16ατμ Ενδεικτ. εύρους Φ (57-74)	τεμ	3		
8	Φλαντζοζιμπώ DN50, 16ατμ Ενδεικτ. εύρους Φ (62-84)	τεμ	3		
9	Φλαντζοζιμπώ DN65, 16ατμ Ενδεικτ. εύρους Φ (68-85)	τεμ	3		
10	Φλαντζοζιμπώ DN80, 16ατμ Ενδεικτ. εύρους Φ (84-106)	τεμ	3		
11	Φλαντζοζιμπώ DN100, 16ατμ Ενδεικτ. εύρους Φ (99-119) & (109-133)	τεμ	3		

12	Φλαντζοζιμπώ DN125, 16ατμ Ενδεικτ. εύρους Φ (123-153)	τεμ	3		
	ΣΕΛΛΕΣ ΠΑΡΟΧΗΣ ΧΥΤΟΣΙΔΗΡΕΣ Β.Τ. ΓΙΑ ΣΩΛΗΝΕΣ PVC/PE, ΑΠΟ GGG-50 ΜΕ ΗΛΕΚΤΡΟΣΤΑΤΙΚΗ ΕΠΟΞΕΙΔΙΚΗ ΒΑΦΗ, ΣΤΕΓΑΝΩΣΗ SBR,ΒΙΔΕΣ Α2,ΛΕΙΤΟΥΡΓΙΑ 16 BAR				
13	Σέλλα χυτοσιδ. Φ50 x 3/4'' Θηλ, 16ατμ	τεμ	3		
14	Σέλλα χυτοσιδ. Φ63 x 1'' Θηλ, 16ατμ	τεμ	3		
15	Σέλλα χυτοσιδ. Φ63 x 2'' Θηλ, 16ατμ	τεμ	3		
16	Σέλλα χυτοσιδ. Φ75 x 2'' Θηλ, 16ατμ	τεμ	3		
17	Σέλλα χυτοσιδ. Φ90 x 1'' Θηλ, 16ατμ	τεμ	3		
18	Σέλλα χυτοσιδ. Φ90 x 2'' Θηλ, 16ατμ	τεμ	3		
19	Σέλλα χυτοσιδ. Φ110 x 1'' Θηλ, 16ατμ	τεμ	3		
20	Σέλλα χυτοσιδ. Φ110 x 2'' Θηλ, 16ατμ	τεμ	3		
21	Σέλλα χυτοσιδ. Φ110 x 2'' Θηλ, 16ατμ	τεμ	3		
22	Σέλλα χυτοσιδ. Φ125 x 1'' Θηλ, 16ατμ	τεμ	3		
23	Σέλλα χυτοσιδ. Φ125 x 2'' Θηλ, 16ατμ	τεμ	3		
24	Σέλλα χυτοσιδ. Φ140 x 1'' Θηλ, 16ατμ	τεμ	3		
25	Σέλλα χυτοσιδ. Φ140 x 2'' Θηλ, 16ατμ	τεμ	3		
26	Σέλλα χυτοσιδ. Φ160 x 2'' Θηλ, 16ατμ	τεμ	2		
	ΣΕΛΛΕΣ INOX ΤΑΧΕΙΑΣ ΕΠΙΣΚΕΥΗΣ ΓΙΑ ΣΩΛΗΝΕΣ PVC,PE, D.I, C.I, A/C, steel,ΜΟΝΗ ΣΕΙΡΑ ΚΟΧΛΙΩΝ, ΣΩΜΑ AISIS 304, ΚΟΧΛΙΕΣ Α2 ΜΕ ΕΠΕΝΔΥΣΗ ΤΕΦΛΟΝ, ΕΛΑΣΤΟΜΕΡΕΣ ΣΤΑΓΕΝΩΣΗΣ NBR.				
27	Σέλλα INOX ταχείας επισκευής για σωλήνα Φ50 (Ενδεικτ. εύρος 48 – 52mm), L = 300mm	τεμ	2		
28	Σέλλα INOX ταχείας επισκευής για σωλήνα Φ63 (Ενδεικτ. εύρος 60 – 70mm), L = 300mm	τεμ	2		
29	Σέλλα INOX ταχείας επισκευής για σωλήνα Φ75 (Ενδεικτ. εύρος 73 – 80mm), L = 300mm	τεμ	2		
30	Σέλλα INOX ταχείας επισκευής για σωλήνα Φ90 (Ενδεικτ. εύρος 87 – 97mm), L = 300mm	τεμ	2		
31	Σέλλα INOX ταχείας επισκευής για σωλήνα Φ110 (Ενδ. εύρος 106 – 116mm), L = 300mm	τεμ	2		
32	Σέλλα INOX ταχείας επισκευής για σωλήνα Φ125 (Ενδ. εύρος 120 – 131mm), L = 300mm	τεμ	2		
33	Σέλλα INOX ταχείας επισκευής για σωλήνα Φ125 (Ενδ. εύρος 125 – 135mm), L = 300mm	τεμ	2		
34	Σέλλα INOX ταχείας επισκευής για σωλήνα Φ140 (Ενδ. εύρος 135 – 145mm), L = 300mm	τεμ	2		
35	Σέλλα INOX ταχείας επισκευής για σωλήνα Φ160 (Ενδ. εύρος 151 – 161mm), L = 300mm	τεμ	2		
36	Σέλλα INOX ταχείας επισκευής για σωλήνα Φ180 (Ενδ. εύρος 176 – 186mm), L = 300mm	τεμ	2		
37	Σέλλα INOX ταχείας επισκευής για σωλήνα Φ200 (Ενδ. εύρος 193 – 210mm), L = 300mm	τεμ	2		

	ΜΑΝΣΟΝ ΕΠΙΣΚΕΥΗΣ INOX ΓΙΑ ΣΩΛΗΝΕΣ PVC, PE, D.I, C.I, A/C, STEEL, ΜΟΝΗ ΣΕΙΡΑ ΚΟΧΛΙΩΝ, ΣΩΜΑ AISIS 304, ΚΟΧΛΙΕΣ Α2 ΜΕ ΕΠΕΝΔΥΣΗ ΤΕΦΛΟΝ, ΕΛΑΣΤΟΜΕΡΕΣ ΣΤΑΓΕΝΩΣΗΣ NBR.				
38	**Μανσόν επισκ.INOX DN80, L=210mm PN16, Ενδεικτ. εύρος (87 – 109)**	**τεμ**	**2**		
39	**Μανσόν επισκ.INOX DN100, L=210mm PN16, Ενδεικτ. εύρος (104–126) & (108-131) & (113-136) & (121-144)**	**τεμ**	**2**		
40	**Μανσόν επισκ.INOX DN125, L=210mm PN16, Ενδεικτ. εύρος (124-146) & (138-160) & (147-169)**	**τεμ**	**2**		
41	**Μανσόν επισκ.INOX DN150, L=210mm PN16, Ενδεικτ. εύρος (152 – 174) & (159-181) & (164-186) & (180-202)**	**τεμ**	**2**		
	ΥΔΡΑΥΛΙΚΕΣ ΒΑΛΒΙΔΕΣ ΔΙΚΤΥΩΝ ΚΑΙ ΠΑΡΕΛΚΟΜΕΝΑ				
42	**Μειωτές πιέσης PN 40 1/2''**	**τεμ**	**2**		
43	**Μειωτές πιέσης PN 40 3/4''**	**τεμ**	**2**		
44	**Μειωτές πιέσης PN 40 1''**	**τεμ**	**2**		
45	**Μειωτές πιέσης PN 40 1''1/4**	**τεμ**	**2**		
46	**ΜΕΙΩΤΗΣ CLAVAL 90G-21 ΑΥΛΑΚΩΤΟΣ Φ65/16**	**τεμ**	**1**		
47	**Μανόμετρο γλυκερίνης Φ63 (0-20bar)**	**τεμ**	**20**		
	ΧΥΤΟΣΙΔΗΡΑ ΚΑΛΥΜΜΑΤΑ ΦΡΕΑΤΙΩΝ				
48	**Φρεάτιο βάνας τύπου καμπάνας, ελατού χυτοσιδήρου στρογγυλό, Β.Τ. κατηγορίας D400, Φ160/240 (εσωτ.Φmin=90mm), ύψος 200mm κατά ISO1083 & EN1563**	**τεμ**	**10**		
	ΕΞΑΡΤΗΜΑΤΑ ΣΙΔΗΡΟΣΩΛΗΝΑ ΓΑΛΒΑΝΙΣΜΕΝΑ (ΚΟΡΔΟΝΑΤΑ)- ΚΟΛΛΕΚΤΕΡ				
49	**Μαστός εξάγ. χυτοσιδ. γαλβαν. 3/4'' Β.Τ**	**τεμ**	**5**		
50	**Μαστός εξάγ. χυτοσιδ. γαλβαν. 1'' Β.Τ**	**τεμ**	**10**		
51	**Μαστός εξάγ. χυτοσιδ. γαλβαν. 1 1/4'' Β.Τ**	**τεμ**	**16**		
52	**Μαστός εξάγ. χυτοσιδ. γαλβαν. 1 1/2'' Β.Τ**	**τεμ**	**5**		
53	**Μαστός εξάγ. χυτοσιδ. γαλβαν. 2'' Β.Τ**	**τεμ**	**5**		
54	**Μαστός εξάγ. χυτοσιδ. γαλβαν. 21/2'' Β.Τ**	**τεμ**	**5**		
55	**Μαστός εξάγ. χυτοσιδ. γαλβαν. 4'' Β.Τ**	**τεμ**	**5**		
56	**Μούφαχυτοσιδ. γαλβαν. 1/2'' Β.Τ (Δεξιά)**	**τεμ**	**5**		
57	**Μούφαχυτοσιδ. γαλβαν. 3/4'' Β.Τ (Δεξιά)**	**τεμ**	**5**		
58	**Μούφαχυτοσιδ. γαλβαν. 1'' Β.Τ (Δεξιά)**	**τεμ**	**5**		
59	**Μούφαχυτοσιδ. γαλβαν. 1 1/4'' Β.Τ (Δεξιά)**	**τεμ**	**5**		
60	**Μούφαχυτοσιδ. γαλβαν. 1 1/2'' Β.Τ (Δεξιά)**	**τεμ**	**5**		
61	**Μούφαχυτοσιδ. γαλβαν. 2'' Β.Τ (Δεξιά)**	**τεμ**	**5**		
62	**Τάφχυτοσιδ. γαλβαν. 3/4'' Β.Τ**	**τεμ**	**5**		
63	**Τάφχυτοσιδ. γαλβαν. 1'' Β.Τ**	**τεμ**	**5**		
64	**Τάφχυτοσιδ. γαλβαν. 1 1/4'' Β.Τ**	**τεμ**	**5**		

65	Τάφχυτοσιδ. γαλβαν. 1 1/2'' Β.Τ	τεμ	5		
66	Τάφχυτοσιδ. γαλβαν. 2'' Β.Τ	τεμ	5		
67	Σταυρός χυτοσιδ. γαλβαν. 2''	τεμ	5		
68	Γωνία χυτοσιδ. γαλβαν. 3/4'', 90ο θηλ. Β.Τ	τεμ	5		
69	Γωνία χυτοσιδ. γαλβαν. 1'', 90ο θηλ. Β.Τ	τεμ	5		
70	Γωνία χυτοσιδ. γαλβαν. 1 1/4'', 90ο θηλ. Β.Τ	τεμ	5		
71	Γωνία χυτοσιδ. γαλβαν. 1 1/2'', 90ο θηλ. Β.Τ	τεμ	5		
72	Γωνία χυτοσιδ. γαλβαν. 2'', 90ο θηλ. Β.Τ	τεμ	5		
73	Τάπα χυτοσιδ. γαλβαν. 3/4'' αρσεν. Β.Τ	τεμ	5		
74	Τάπα χυτοσιδ. γαλβαν. 1'' αρσεν. Β.Τ	τεμ	5		
75	Τάπα χυτοσιδ. γαλβαν. 1 1/4'' αρσεν. Β.Τ	τεμ	5		
76	Τάπα χυτοσιδ. γαλβαν. 1 1/2'' αρσεν. Β.Τ	τεμ	5		
77	Τάπα χυτοσιδ. γαλβαν. 2'' αρσεν. Β.Τ	τεμ	5		
78	Τάπα χυτοσιδ. γαλβαν. 3'' αρσεν. Β.Τ	τεμ	5		
79	Τάπα χυτοσιδ. γαλβαν. 4'' αρσεν. Β.Τ	τεμ	5		
80	Τάπα χυτοσιδ. γαλβαν. 1'' θηλ. Β.Τ	τεμ	5		
81	Τάπα χυτοσιδ. γαλβαν. 1 1/4'' θηλ. Β.Τ	τεμ	5		
82	Τάπα χυτοσιδ. γαλβαν. 2'' θηλ. Β.Τ	τεμ	5		
83	Τάπα χυτοσιδ. γαλβαν. 21/2'' θηλ. Β.Τ	τεμ	5		
84	Γωνία χυτοσιδ. γαλβαν. 1 1/2'', 90ο ΜΕΒ. Β.Τ	τεμ	5		
85	Γωνία χυτοσιδ. γαλβαν. 2'', 90ο ΜΕΒ. Β.Τ	τεμ	5		
86	Τάπαχυτοσιδ. Τυφλή Φ90	τεμ	5		
87	Μαστός χυτοσιδ. γαλβαν. συστ. 1'' x 3/4'' Β.Τ	τεμ	5		
88	Μαστός χυτοσιδ. γαλβαν. συστ. 1 1/4'' x 1'' Β.Τ	τεμ	5		
89	Μαστός χυτοσιδ. γαλβαν. συστ. 1 1/2'' x 1'' Β.Τ	τεμ	5		
90	Μαστός χυτοσιδ. γαλβαν. συστ. 1 1/2'' x 1 1/4'' Β.Τ	τεμ	5		
91	Μαστός χυτοσιδ. γαλβαν. συστ. 2'' x 1'' Β.Τ	τεμ	5		
92	Μαστός χυτοσιδ. γαλβαν. συστ. 2'' x 1 1/4'' Β.Τ	τεμ	5		
93	Μαστός χυτοσιδ. γαλβαν. συστ. 2'' x 1 1/2'' Β.Τ	τεμ	5		
94	Συστολή Αμερ. χυτοσιδ. γαλβαν. 3/4'' x 1/2'' Β.Τ	τεμ	5		
95	Συστολή Αμερ. χυτοσιδ. γαλβαν. 1'' x 1/2'' Β.Τ	τεμ	5		
96	Συστολή Αμερ. χυτοσιδ. γαλβαν. 1'' x 3/4'' Β.Τ	τεμ	5		
97	Συστολή Αμερ. χυτοσιδ. γαλβαν. 1 1/4'' x 1/2'' Β.Τ	τεμ	5		
98	Συστολή Αμερ. χυτοσιδ. γαλβαν. 1 1/4'' x 3/4'' Β.Τ	τεμ	5		
99	Συστολή Αμερ. χυτοσιδ. γαλβαν. 1 1/4'' x 1'' Β.Τ	τεμ	5		
100	Συστολή Αμερ. χυτοσιδ. γαλβαν. 1 1/2'' x 3/4'' Β.Τ	τεμ	5		
101	Συστολή Αμερ. χυτοσιδ. γαλβαν. 1 1/2'' x 1'' Β.Τ	τεμ	5		
102	Συστολή Αμερ. χυτοσιδ. γαλβαν. 1 1/2'' x 1 1/4'' Β.	τεμ	5		
103	Συστολή Αμερ. χυτοσιδ. γαλβαν. 2'' x 1'' Β.Τ	τεμ	5		
104	Συστολή Αμερ. χυτοσιδ. γαλβαν. 2'' x 1 1/4'' Β.Τ	τεμ	5		

105	Συστολή Αμερ. χυτοσιδ. γαλβαν. 2'' x 1 1/2'' Β.Τ	τεμ	5		
106	Συστολή Αμερ. χυτοσιδ. γαλβαν. 3'' x 2'' Β.Τ	τεμ	5		
107	Συστολή Αμερ. χυτοσιδ. γαλβαν. 4'' x 3'' Β.Τ	τεμ	5		
108	Συστολή Αμερικής χυτοσιδ. γαλβ. 3Χ21/2'' Β.Τ	τεμ	5		
109	Συστολή Αγγλίας. χυτοσιδ. γαλβ. 1 1/4'' x 3/4'' Β.Τ	τεμ	5		
110	Συστολή Αγγλίας. χυτοσιδ. γαλβ. 1 1/4'' x 1'' Β.Τ	τεμ	5		
111	Συστολή Αγγλίας. χυτοσιδ. γαλβ. 1 1/2'' x 3/4'' Β.Τ	τεμ	5		
112	Συστολή Αγγλίας χυτοσιδ. γαλβ. 1 1/2'' x 1'' Β.Τ	τεμ	5		
113	Συστολή Αγγλίας χυτοσιδ. γαλβ. 1 1/2'' x 1 1/4'' Β.Τ	τεμ	5		
114	Συστολή Αγγλίας. χυτοσιδ. γαλβ. 2'' x 1'' Β.Τ	τεμ	5		
115	Συστολή Αγγλίας. χυτοσιδ. γαλβ. 2'' x 1 1/4'' Β.Τ	τεμ	5		
116	Συστολή Αγγλίας. χυτοσιδ. γαλβ. 4Χ2'' Β.Τ	τεμ	5		
117	Συστολή Αγγλίας. χυτοσιδ. γαλβ. 3Χ2'' Β.Τ	τεμ	5		
118	Ρακόρχυτοσιδ. γαλβαν. 1'' θηλ. Β.Τ (Κώνικο)	τεμ	5		
119	Ρακόρχυτοσιδ. γαλβαν. 1 1/4'' θηλ. Β.Τ (Κώνικο)	τεμ	5		
120	Ρακόρχυτοσιδ. γαλβαν. 1 1/2'' θηλ. Β.Τ (Κώνικο)	τεμ	5		
121	Ρακόρχυτοσιδ. γαλβαν. 2'' Αρσεν- θηλ. Β.Τ (Κώνικο)	τεμ	5		
122	Ρακόρχυτοσιδ. γαλβαν. 21/2'' Αρσεν-θηλ. Β.Τ (Κώνικο)	τεμ	5		
123	Ρακόρ μηχ. σύσφ. σιδηροσωλ. 1/2'' αρσεν. Β.Τ	τεμ	5		
124	Ρακόρ μηχ. σύσφ. σιδηροσωλ. 1/2'' θηλ. Β.Τ	τεμ	5		
125	Ρακόρ μηχ. σύσφ. σιδηροσωλ. 3/4'' αρσεν. Β.Τ	τεμ	5		
126	Ρακόρ μηχ. σύσφ. σιδηροσωλ. 3/4'' θηλ. Β.Τ	τεμ	5		
127	Ρακόρ μηχ. σύσφ. σιδηροσωλ. 1'' αρσεν. Β.Τ	τεμ	5		
128	Ρακόρ μηχ. σύσφ. σιδηροσωλ. 1'' θηλ. Β.Τ	τεμ	5		
129	Συλλέκτης: 3'' σωλήνα (πράσινη γαλβανιζέ)με 6 παροχές 11/2'' (τύπου ταφ) με εισαγωγή Φ80 φλάντζα.	τεμ	1		
130	Συλλέκτης: 3'' σωλήνα (πράσινη γαλβανιζέ) με 6 παροχές 11/2'' (τύπου ταφ) με εισαγωγή Φ100 φλάντζα.	τεμ	1		
131	Συλλέκτης: 3'' σωλήνα (πράσινη γαλβανιζέ) με 10 παροχές 11/2'' (τύπου ταφ) με εισαγωγή Φ80 φλάντζα	τεμ	1		
132	Συλλέκτης: 3'' σωλήνα (πράσινη γαλβανιζέ) με 10 παροχές 11/2'' (τύπου ταφ) με εισαγωγή Φ100 φλάντζα	τεμ	1		
133	Συλλέκτης :3'' σωλήνα (πράσινη γαλβανιζέ) με 10 παροχές 1'' (τύπού ταφ) με εισαγωγή Φ80 φλάντζα.	τεμ	1		
134	Συλλέκτης :3'' σωλήνα (πράσινη γαλβανιζέ) με 10 παροχές 1'' (τύπού ταφ) με εισαγωγή Φ100 φλάντζα.	τεμ	1		

135	Συλλέκτης: 3'' σωλήνα (πράσινη γαλβανιζέ) με 10 παροχές 1'' (τύπου ταφ) με εισαγωγή Φ50 φλάντζα.	τεμ	1		
136	Συλλέκτης: 3'' σωλήνα (πράσινη γαλβανιζέ) με 10 παροχές 1'' (τύπο ταφ) με εισαγωγή Φ65 φλάντζα.	τεμ	1		
137	Συλλέκτης 3'' σωλήνα (πράσινη γαλβανιζέ) με 10 παροχές 1'' (τύπο ταφ) με εισαγωγή 3'' .	τεμ	1		
138	Συλλέκτης 3'' σωλήνα (πράσινη γαλβανιζέ) με 10 παροχές 1'' (τύπου ταφ) με εισαγωγή 2,5''.	τεμ	1		
139	Συλλέκτης 3'' σωλήνα (πράσινη γαλβανιζέ) με 10 παροχές 1'' (τύπου ταφ) με εισαγωγή 2''	τεμ	1		
140	Συλλέκτης 2'' σωλήνα (πράσινη γαλβανιζέ) με 10 παροχές 1'' με εισαγωγή 2''	τεμ	1		
141	Συλλέκτης 2'' σωλήνα (πράσινη γαλβανιζέ) με 6 παροχές 1'' με εισαγωγή 2''.	τεμ	1		
142	Συλλέκτης 2,5'' σωλήνα (πρασινη γαλβανιζέ) με 10 παροχές 1''με εισαγωγή 2,5'' .	τεμ	1		
143	Συλλέκτης οριζόντιος με πάσο 3'' σωλήνα (πράσινη γαλβανιζέ) με 6 παροχές 1''1/2	τεμ	1		
144	Συλλέκτης οριζόντιος με πάσο 4'' σωλήνα (πράσινη γαλβανιζέ) με 6 παροχές 1''1/2	τεμ	1		
145	Κολλεκτέρ κατακόρυφο 6 παροχών χαλύβδινο με πάσο 11/2"	τεμ	1		
146	Κολλεκτέρ κατακόρυφο 1" 10 παροχών χαλύβδινο φλάντζα Φ65	τεμ	1		
147	Κολλεκτέρ κατακόρυφο 1" 10 παροχών χαλύβδινο με φλάντζα Φ80	τεμ	1		
148	Ορθοστάτης με πάσσο 2''Χ 1μ	τεμ	1		
149	Ορθοστάτης Φ50 1μ	τεμ	1		
150	Ορθοστάτης Φ65 1μ	τεμ	1		
151	Ορθοστάτης Φ80 1μ	τεμ	1		
152	Σωλήνα χαλύβδινη γαλβαν. 1 1/4'' (κίτρινη)	μ	6		
153	Σωλήνας γαλβανιζέ 1'' πράσινη	μ	6		
154	Σωλήνας γαλβανιζέ 11/4'' πράσινη	μ	6		
155	Σωλήνας γαλβανιζέ 1 1/2'' πράσινη	μ	6		
156	Σωλήνας γαλβανιζέ 2'' πράσινη	μ	6		
157	Σωλήνας γαλβανιζέ 2 1/2 '' πράσινη	μ	6		
158	Σωλήνας γαλβανιζέ 3'' πράσινη	μ	6		
	ΒΑΝΕΣ ΕΛΑΣΤΙΚΗΣ ΕΜΦΡΑΞΗΣ				
159	Βάνα ελαστ. εμφρ.GGG50/F4, DN50, 16atm	τεμ	1		
160	Βάνα ελαστ. Έμφρ. GGG50/F4,DN65, 16atm	τεμ	1		
161	Βάνα ελαστ. εμφρ. GGG50/F4, DN80, 16atm	τεμ	1		
162	Βάνα ελαστ. Έμφρ. GGG50/F4, DN110,16atm	τεμ	1		
	ΔΙΑΦΟΡΑ ΧΥΤΟΣΙΔΗΡΑ ΕΞΑΡΤΗΜΑΤΑ				
163	Θηλυκό ενωτικό χυτοσιδ. Β.Τ. Φ63 (DN50), PN16	τεμ	5		
164	Θηλυκό ενωτικό χυτοσιδ. Β.Τ. Φ75 (DN65),	τεμ	5		
165	Θηλυκό ενωτικό χυτοσιδ. Β.Τ. Φ90 (DN80), PN16	τεμ	5		

166	**Θηλυκό ενωτικό χυτοσιδ. Β.Τ. Φ110 (DN100), PN16**	**τεμ**	**5**		
167	**Θηλυκό ενωτικό χυτοσιδ. Β.Τ. Φ125 (DN125), PN16**	**τεμ**	**5**		
			ΣΥΝΟΛΟ ΟΜΑΔΑ 2:		

ΣΥΝΟΛΟ ΟΜΑΔΑ 1:	
ΣΥΝΟΛΟ ΟΜΑΔΑ 2:	
ΣΥΝΟΛΟ:	
ΦΠΑ(24%):	
ΓΕΝΙΚΟ ΣΥΝΟΛΟ:	

Σύνολο με Φ.Π.Α.(ολογράφως):.....
.....
.....
.....

ΗΜΕΡΟΜΗΝΙΑ:

Ο/Η ΠΡΟΣΦΕΡΩΝ/ΟΥΣΑ

Αφού έλαβα γνώση τη Διακήρυξη του Ηλεκτρονικού Διαγωνισμού για την προμήθεια με τίτλο που αναγράφεται, υποβάλλω την παρούσα προσφορά και δηλώνω ότι αποδέχομαι πλήρως και χωρίς επιφύλαξη τους όρους και την μελέτη αυτής.

ΠΑΡΑΡΤΗΜΑ ΙΙΙ – ΕΕΕΣ

promitheus.gov.gr

ESPDint

Μέρος I: Πληροφορίες σχετικά με τη διαδικασία σύναψης σύμβασης και την αναθέτουσα αρχή ή τον αναθέτοντα φορέα

Στοιχεία της δημοσίευσης

Για διαδικασίες σύναψης σύμβασης για τις οποίες έχει δημοσιευτεί προκήρυξη διαγωνισμού στην Επίσημη Εφημερίδα της Ευρωπαϊκής Ένωσης, οι πληροφορίες που απαιτούνται στο Μέρος I ανακτώνται αυτόματα, υπό την προϋπόθεση ότι έχει χρησιμοποιηθεί η ηλεκτρονική υπηρεσία ΕΕΕΣ για τη συμπλήρωση του ΕΕΕΣ. Παρατίθεται η σχετική ανακοίνωση που δημοσιεύεται στην Επίσημη Εφημερίδα της Ευρωπαϊκής Ένωσης:

Προσωρινός αριθμός προκήρυξης στην ΕΕ: αριθμός [], ημερομηνία [], σελίδα []

Αριθμός προκήρυξης στην ΕΕ [][][][]/S [][][]-[][][][][][]
0000/S 000-000000

Εάν δεν έχει δημοσιευθεί προκήρυξη διαγωνισμού στην Επίσημη Εφημερίδα της Ευρωπαϊκής Ένωσης ή αν δεν υπάρχει υποχρέωση δημοσίευσης εκεί, η αναθέτουσα αρχή ή ο αναθέτων φορέας θα πρέπει να συμπληρώσει πληροφορίες με τις οποίες θα είναι δυνατή η αδιαμφισβήτητη ταυτοποίηση της διαδικασίας σύναψης σύμβασης (π.χ. παραπομπή σε δημοσίευση σε εθνικό επίπεδο)

Δημοσίευση σε εθνικό επίπεδο: (π.χ. www.promitheus.gov.gr/[ΑΔΑΜ Προκήρυξης στο ΚΗΜΔΗΣ])

Στην περίπτωση που δεν απαιτείται δημοσίευση γνωστοποίησης στην Επίσημη Εφημερίδα της Ευρωπαϊκής Ένωσης παρακαλείστε να παράσχετε άλλες πληροφορίες με τις οποίες θα είναι δυνατή η αδιαμφισβήτητη ταυτοποίηση της διαδικασίας σύναψης δημόσιας σύμβασης.

Ταυτότητα του αγοραστή

Επίσημη ονομασία:
ΔΗΜΟΣ ΧΕΡΣΟΝΗΣΟΥ

Α.Φ.Μ., εφόσον υπάρχει:
997579272

Δικτυακός τόπος (εφόσον υπάρχει):
http://www.hersonisos.gr

Πόλη:
ΓΟΥΡΝΕΣ ΗΡΑΚΛΕΙΟΥ ΚΡΗΤΗΣ

Οδός και αριθμός:
ΠΡΩΗΝ ΑΜΕΡΙΚΑΝΙΚΗ ΒΑΣΗ ΓΟΥΡΝΩΝ

Ταχ. κωδ.:

70014

Αρμόδιος επικοινωνίας:
ΕΥΣΕΒΙΑ ΚΑΤΣΟΥΝΑΚΗ

Τηλέφωνο:
2813404635

Φαξ:

Ηλ. ταχ/μείο:
e.katsounaki@hersonisos.gr

Χώρα:
GR

Πληροφορίες σχετικά με τη διαδικασία σύναψης σύμβασης

Τίτλος:
Προμήθεια εξαρτημάτων για τη συντήρηση του δικτύου άρδευσης

Σύντομη περιγραφή:
Αντικείμενο της σύμβασης είναι η προμήθεια εξαρτημάτων για τη συντήρηση του δικτύου άρδευσης. σύμφωνα με την 12/2025 Μελέτη της Δ/νσης Τεχνικών Υπηρεσιών.Τα υλικά πρέπει να είναι καινούργια, άριστης ποιότητας και να πληρούν τις προβλεπόμενες προδιαγραφές όπως αυτές αναφέρονται στο άρθρο 3 του τεύχους των Τεχνικών Προδιαγραφών. Ομάδα 1: ΣΩΛΗΝΕΣ,και Ομάδα 2: ΧΥΤΟΣΙΔΗΡΑ ΕΞΑΡΤΗΜΑΤΑ, Τα υλικά πρέπει να είναι καινούργια, άριστης ποιότητας και να πληρούν τις προβλεπόμενες προδιαγραφές όπως αυτές αναφέρονται στο άρθρο 3 του τεύχους των Τεχνικών Προδιαγραφών. Η τοποθέτηση των υλικών θα γίνει από το προσωπικού του Δήμου. Τα υδραυλικά εξαρτήματα θα παραγγέλνονται τμηματικά στον προμηθευτή δύο (2) εργάσιμες μέρες πριν από την εκτέλεση της προμήθειας, ο οποίος θα υποχρεούται στην έγκαιρη παράδοση τους. Ο προμηθευτής υποχρεούται καθ όλη τη διάρκεια εκτέλεσης της σύμβασης την παράδοση επί τόπου στις αποθήκες του Δήμου που βρίσκονται στις έδρες των Δημοτικών Ενοτήτων (Χερσονήσου, Επισκοπής, Γουβών) ή σε άλλα σημεία που θα υποδειχθούν από το Δήμο. Ο προϋπολογισμός της παρούσας προμήθειας είναι ενδεικτικός που σημαίνει ότι κατά τη διάρκεια του χρόνου της προμήθειας, οι ποσότητες των προς προμήθεια ειδών μπορεί να αυξομειώνονται σε σχέση με αυτά του προϋπολογισμού, πάντα όμως δίχως υπέρβαση του συνολικού συμβατικού ποσού. Τα προς προμήθεια είδη κατατάσσονται στον ακόλουθο κωδικό του Κοινού Λεξιλογίου δημοσίων συμβάσεων (CPV) : 43323000-3

Αριθμός αναφοράς αρχείου που αποδίδεται στον φάκελο από την αναθέτουσα αρχή ή τον αναθέτοντα φορέα (εάν υπάρχει):
Συστημικός Αριθμός ΕΣΗΔΗΣ:

Μέρος ΙΙ: Πληροφορίες σχετικά με τον οικονομικό φορέα

Α: Πληροφορίες σχετικά με τον οικονομικό φορέα

Επωνυμία:

Οδός και αριθμός:

Ταχ. κωδ.:

Πόλη:

Χώρα:

Αρμόδιος επικοινωνίας:

Ηλ. ταχ/μείο:

Τηλέφωνο:

Φαξ:

Α.Φ.Μ., εφόσον υπάρχει:

Δικτυακός τόπος (εφόσον υπάρχει):

Ο οικονομικός φορέας είναι πολύ μικρή, μικρή ή μεσαία επιχείρηση; Ναι / Όχι

Ο ΟΦ αποτελεί προστατευόμενο εργαστήριο

Μόνο σε περίπτωση προμήθειας κατ΄ αποκλειστικότητα: ο οικονομικός φορέας είναι προστατευόμενο εργαστήριο, «κοινωνική επιχείρηση» ή προβλέπει την εκτέλεση συμβάσεων στο πλαίσιο προγραμμάτων προστατευόμενης απασχόλησης;

Απάντηση:

○ Ναι

Ποιο είναι το αντίστοιχο ποσοστό των εργαζομένων με αναπηρία ή μειονεκτούντων εργαζομένων;

%

Εφόσον απαιτείται, ορίστε την κατηγορία ή τις κατηγορίες στις οποίες ανήκουν οι ενδιαφερόμενοι εργαζόμενοι με αναπηρία ή μειονεξία

–

○ Όχι

Εάν η σχετική τεκμηρίωση διατίθεται ηλεκτρονικά, αναφέρετε:

○ Ναι

Διαδικτυακή Διεύθυνση

–

Επακριβή στοιχεία αναφοράς των εγγράφων

–

Αρχή ή Φορέας έκδοσης

–

○ Όχι

Ο ΟΦ είναι εγγεγραμμένος σε Εθνικό Σύστημα (Προ)Επιλογής

Κατά περίπτωση, ο οικονομικός φορέας είναι εγγεγραμμένος σε επίσημο κατάλογο εγκεκριμένων οικονομικών φορέων ή διαθέτει ισοδύναμο πιστοποιητικό [π.χ. βάσει εθνικού συστήματος (προ) επιλογής];

Απάντηση:
○ Ναι

Αναφέρετε την ονομασία του καταλόγου ή του πιστοποιητικού και τον σχετικό αριθμό εγγραφής ή πιστοποίησης, κατά περίπτωση:
–

Εάν το πιστοποιητικό εγγραφής ή η πιστοποίηση διατίθεται ηλεκτρονικά, αναφέρετε:
–

Αναφέρετε τα δικαιολογητικά στα οποία βασίζεται η εγγραφή ή η πιστοποίηση και κατά περίπτωση, την κατάταξη στον επίσημο κατάλογο
–

Η εγγραφή ή η πιστοποίηση καλύπτει όλα τα απαιτούμενα κριτήρια επιλογής;
Ναι / Όχι

○ Όχι

Ο οικονομικός φορέας θα είναι σε θέση να προσκομίσει βεβαίωση πληρωμής εισφορών κοινωνικής ασφάλισης και φόρων ή να παράσχει πληροφορίες που θα δίνουν τη δυνατότητα στην αναθέτουσα αρχή ή στον αναθέτοντα φορέα να τη λάβει απευθείας μέσω πρόσβασης σε εθνική βάση δεδομένων σε οποιοδήποτε κράτος μέλος αυτή διατίθεται δωρεάν;
Ναι / Όχι

Εάν η σχετική τεκμηρίωση διατίθεται ηλεκτρονικά, αναφέρετε:
○ Ναι

Διαδικτυακή Διεύθυνση
–

Επακριβή στοιχεία αναφοράς των εγγράφων
–

Αρχή ή Φορέας έκδοσης
–

○ Όχι

Ο ΟΦ συμμετάσχει στη διαδικασία μαζί με άλλους Οικονομικούς Φορείς

Ο οικονομικός φορέας συμμετέχει στη διαδικασία σύναψης σύμβασης από κοινού με άλλους;

Απάντηση:
○ Ναι

Αναφέρετε τον ρόλο του οικονομικού φορέα στην ένωση (συντονιστής, υπεύθυνος για συγκεκριμένα καθήκοντα...):
–

Προσδιορίστε τους άλλους οικονομικούς φορείς που συμμετέχουν από κοινού στη διαδικασία σύναψης σύμβασης:
–

Κατά περίπτωση, επωνυμία της συμμετέχουσας ένωσης:
–

○ Όχι

Εάν η σχετική τεκμηρίωση διατίθεται ηλεκτρονικά, αναφέρετε:
○ Ναι

Διαδικτυακή Διεύθυνση
–

Επακριβή στοιχεία αναφοράς των εγγράφων
–

Αρχή ή Φορέας έκδοσης
–

○ Όχι

Τμήματα που συμμετάσχει ο ΟΦ

Κατά περίπτωση, αναφορά του τμήματος ή των τμημάτων για τα οποία ο οικονομικός φορέας επιθυμεί να υποβάλει προσφορά.

Απάντηση:
–

Β: Πληροφορίες σχετικά με τους εκπροσώπους του οικονομικού φορέα #1

Όνομα:

Επώνυμο:

Ημερομηνία γέννησης:

Τόπος γέννησης:

Οδός και αριθμός:

Ταχ. κωδ.:

Πόλη:

Χώρα:

Τηλέφωνο:

Ηλ. ταχ/μείο:

Θέση/Ενεργών υπό την ιδιότητα:

Γ: Πληροφορίες σχετικά με τη στήριξη στις ικανότητες άλλων οντοτήτων

Βασίζεται σε ικανότητες άλλων οντοτήτων

Ο οικονομικός φορέας στηρίζεται στις ικανότητες άλλων οντοτήτων προκειμένου να ανταποκριθεί στα κριτήρια επιλογής που καθορίζονται στο μέρος IV και στα (τυχόν) κριτήρια και κανόνες που καθορίζονται στο μέρος V κατωτέρω;

Απάντηση:

○ Ναι

Όνομα της οντότητας
–

Ταυτότητα της οντότητας
–

Τύπος ταυτότητας
–

Κωδικοί CPV
–

○ Όχι

Εάν η σχετική τεκμηρίωση διατίθεται ηλεκτρονικά, αναφέρετε:

○ Ναι

Διαδικτυακή Διεύθυνση
–

Επακριβή στοιχεία αναφοράς των εγγράφων
–

Αρχή ή Φορέας έκδοσης
–

○ Όχι

Δ: Πληροφορίες σχετικά με υπεργολάβους στην ικανότητα των οποίων δεν στηρίζεται ο οικονομικός φορέας

Δεν βασίζεται σε ικανότητες άλλων οντοτήτων

Ο οικονομικός φορέας προτίθεται να αναθέσει οποιοδήποτε τμήμα της σύμβασης σε τρίτους υπό μορφή υπεργολαβίας;

Απάντηση:

○ Ναι

Όνομα της οντότητας
–

Ταυτότητα της οντότητας
–

Τύπος ταυτότητας
–

Κωδικοί CPV
–

○ Όχι

Εάν η σχετική τεκμηρίωση διατίθεται ηλεκτρονικά, αναφέρετε:

○ Ναι

Διαδικτυακή Διεύθυνση
–

Επακριβή στοιχεία αναφοράς των εγγράφων
–

Αρχή ή Φορέας έκδοσης
–

○ Όχι

Μέρος III: Λόγοι αποκλεισμού

Α: Λόγοι που σχετίζονται με ποινικές καταδίκες

Λόγοι που σχετίζονται με ποινικές καταδίκες βάσει των εθνικών διατάξεων για την εφαρμογή των λόγων που ορίζονται στο άρθρο 57 παράγραφος 1 της οδηγίας:

Συμμετοχή σε εγκληματική οργάνωση

Έχει ο ίδιος ο οικονομικός φορέας ή οποιοδήποτε πρόσωπο το οποίο είναι μέλος του διοικητικού, διευθυντικού ή εποπτικού του οργάνου ή έχει εξουσία εκπροσώπησης, λήψης αποφάσεων ή ελέγχου σε αυτό καταδικαστεί με τελεσίδικη απόφαση για έναν από τους λόγους που παρατίθενται στο σχετικό θεσμικό πλαίσιο, η οποία έχει εκδοθεί πριν από πέντε έτη κατά το μέγιστο ή στην οποία έχει οριστεί απευθείας περίοδος αποκλεισμού που εξακολουθεί να ισχύει;

Απάντηση:

○ Ναι

Ημερομηνία της καταδίκης

..

Λόγος(-οι)

–

Προσδιορίστε ποιος έχει καταδικαστεί

–

Εφόσον καθορίζεται απευθείας στην καταδικαστική απόφαση, διάρκεια της περιόδου αποκλεισμού και σχετικό(-ά) σημείο(-α)

–

Σε περίπτωση καταδικης, ο οικονομικός φορέας έχει λάβει μέτρα που να αποδεικνύουν την αξιοπιστία του παρά την ύπαρξη σχετικού λόγου αποκλεισμού ("αυτοκάθαρση");

○ Ναι

Περιγράψτε τα μέτρα που λήφθηκαν

–

○ Όχι

○ Όχι

Εάν η σχετική τεκμηρίωση διατίθεται ηλεκτρονικά, αναφέρετε:

○ Ναι

Διαδικτυακή Διεύθυνση

–

Επακριβή στοιχεία αναφοράς των εγγράφων

–

Αρχή ή Φορέας έκδοσης

–

○ Όχι

Διαφθορά

Έχει ο ίδιος ο οικονομικός φορέας ή οποιοδήποτε πρόσωπο το οποίο είναι μέλος του διοικητικού, διευθυντικού ή εποπτικού του οργάνου ή έχει εξουσία εκπροσώπησης, λήψης αποφάσεων ή ελέγχου σε αυτό καταδικαστεί με τελεσίδικη απόφαση για έναν από τους λόγους που παρατίθενται στο σχετικό θεσμικό πλαίσιο, η οποία έχει εκδοθεί πριν από πέντε έτη κατά το μέγιστο ή στην οποία έχει οριστεί απευθείας περίοδος αποκλεισμού που εξακολουθεί να ισχύει;

Απάντηση:

○ Ναι

Ημερομηνία της καταδίκης

..

Λόγος(-οι)

–

Προσδιορίστε ποιος έχει καταδικαστεί

–

Εφόσον καθορίζεται απευθείας στην καταδικαστική απόφαση, διάρκεια της περιόδου αποκλεισμού και σχετικό(-ά) σημείο(-α)

–

Σε περίπτωση καταδικης, ο οικονομικός φορέας έχει λάβει μέτρα που να αποδεικνύουν την αξιοπιστία του παρά την ύπαρξη σχετικού λόγου αποκλεισμού ("αυτοκάθαρση");

○ Ναι

Περιγράψτε τα μέτρα που λήφθηκαν

–

○ Όχι

○ Όχι

Εάν η σχετική τεκμηρίωση διατίθεται ηλεκτρονικά, αναφέρετε:

○ Ναι

Διαδικτυακή Διεύθυνση

–

Επακριβή στοιχεία αναφοράς των εγγράφων

–

Αρχή ή Φορέας έκδοσης

–

○ Όχι

Απάτη

Έχει ο ίδιος ο οικονομικός φορέας ή οποιοδήποτε πρόσωπο το οποίο είναι μέλος του διοικητικού, διευθυντικού ή εποπτικού του οργάνου ή έχει εξουσία εκπροσώπησης, λήψης αποφάσεων ή ελέγχου σε αυτό καταδικαστεί με τελεσίδικη απόφαση για έναν από τους λόγους που παρατίθενται στο σχετικό θεσμικό πλαίσιο, η οποία έχει εκδοθεί πριν από πέντε έτη κατά το μέγιστο ή στην οποία έχει οριστεί απευθείας περίοδος αποκλεισμού που εξακολουθεί να ισχύει;

Απάντηση:
○ Ναι

Ημερομηνία της καταδίκης
..

Λόγος(-οι)
–

Προσδιορίστε ποιος έχει καταδικαστεί
–

Εφόσον καθορίζεται απευθείας στην καταδικαστική απόφαση, διάρκεια της περιόδου αποκλεισμού και σχετικό(-ά) σημείο(-α)
–

Σε περίπτωση καταδικης, ο οικονομικός φορέας έχει λάβει μέτρα που να αποδεικνύουν την αξιοπιστία του παρά την ύπαρξη σχετικού λόγου αποκλεισμού ("αυτοκάθαρση");
○ Ναι

Περιγράψτε τα μέτρα που λήφθηκαν
–

○ Όχι

○ Όχι

Εάν η σχετική τεκμηρίωση διατίθεται ηλεκτρονικά, αναφέρετε:
○ Ναι

Διαδικτυακή Διεύθυνση
–

Επακριβή στοιχεία αναφοράς των εγγράφων
–

Αρχή ή Φορέας έκδοσης
–

○ Όχι

Τρομοκρατικά εγκλήματα ή εγκλήματα συνδεόμενα με τρομοκρατικές δραστηριότητες

Έχει ο ίδιος ο οικονομικός φορέας ή οποιοδήποτε πρόσωπο το οποίο είναι μέλος του διοικητικού, διευθυντικού ή εποπτικού του οργάνου ή έχει εξουσία εκπροσώπησης, λήψης αποφάσεων ή ελέγχου σε αυτό καταδικαστεί με τελεσίδικη απόφαση για έναν από τους λόγους που παρατίθενται στο σχετικό θεσμικό πλαίσιο, η οποία έχει εκδοθεί πριν από πέντε έτη κατά το μέγιστο ή στην οποία έχει οριστεί απευθείας περίοδος αποκλεισμού που εξακολουθεί να ισχύει;

Απάντηση:
○ Ναι

Ημερομηνία της καταδίκης
..

Λόγος(-οι)

–

Προσδιορίστε ποιος έχει καταδικαστεί
–

Εφόσον καθορίζεται απευθείας στην καταδικαστική απόφαση, διάρκεια της περιόδου αποκλεισμού και σχετικό(-ά) σημείο(-α)
–

Σε περίπτωση καταδικης, ο οικονομικός φορέας έχει λάβει μέτρα που να αποδεικνύουν την αξιοπιστία του παρά την ύπαρξη σχετικού λόγου αποκλεισμού ("αυτοκάθαρση");
○ Ναι

Περιγράψτε τα μέτρα που λήφθηκαν
–

○ Όχι

○ Όχι

Εάν η σχετική τεκμηρίωση διατίθεται ηλεκτρονικά, αναφέρετε:
○ Ναι

Διαδικτυακή Διεύθυνση
–

Επακριβή στοιχεία αναφοράς των εγγράφων
–

Αρχή ή Φορέας έκδοσης
–

○ Όχι

Νομιμοποίηση εσόδων από παράνομες δραστηριότητες ή χρηματοδότηση της τρομοκρατίας

Έχει ο ίδιος ο οικονομικός φορέας ή οποιοδήποτε πρόσωπο το οποίο είναι μέλος του διοικητικού, διευθυντικού ή εποπτικού του οργάνου ή έχει εξουσία εκπροσώπησης, λήψης αποφάσεων ή ελέγχου σε αυτό καταδικαστεί με τελεσίδικη απόφαση για έναν από τους λόγους που παρατίθενται στο σχετικό θεσμικό πλαίσιο, η οποία έχει εκδοθεί πριν από πέντε έτη κατά το μέγιστο ή στην οποία έχει οριστεί απευθείας περίοδος αποκλεισμού που εξακολουθεί να ισχύει;

Απάντηση:
○ Ναι

Ημερομηνία της καταδίκης
..

Λόγος(-οι)
–

Προσδιορίστε ποιος έχει καταδικαστεί
–

Εφόσον καθορίζεται απευθείας στην καταδικαστική απόφαση, διάρκεια της περιόδου αποκλεισμού και σχετικό(-ά) σημείο(-α)
–

Σε περίπτωση καταδικης, ο οικονομικός φορέας έχει λάβει μέτρα που να αποδεικνύουν την αξιοπιστία του παρά την ύπαρξη σχετικού λόγου αποκλεισμού ("αυτοκάθαρση");

○ Ναι

Περιγράψτε τα μέτρα που λήφθηκαν

–

○ Όχι

○ Όχι

Εάν η σχετική τεκμηρίωση διατίθεται ηλεκτρονικά, αναφέρετε:

○ Ναι

Διαδικτυακή Διεύθυνση

–

Επακριβή στοιχεία αναφοράς των εγγράφων

–

Αρχή ή Φορέας έκδοσης

–

○ Όχι

Παιδική εργασία και άλλες μορφές εμπορίας ανθρώπων

Έχει ο ίδιος ο οικονομικός φορέας ή οποιοδήποτε πρόσωπο το οποίο είναι μέλος του διοικητικού, διευθυντικού ή εποπτικού του οργάνου ή έχει εξουσία εκπροσώπησης, λήψης αποφάσεων ή ελέγχου σε αυτό καταδικαστεί με τελεσίδικη απόφαση για έναν από τους λόγους που παρατίθενται στο σχετικό θεσμικό πλαίσιο, η οποία έχει εκδοθεί πριν από πέντε έτη κατά το μέγιστο ή στην οποία έχει οριστεί απευθείας περίοδος αποκλεισμού που εξακολουθεί να ισχύει;

Απάντηση:

○ Ναι

Ημερομηνία της καταδίκης

..

Λόγος(-οι)

–

Προσδιορίστε ποιος έχει καταδικαστεί

–

Εφόσον καθορίζεται απευθείας στην καταδικαστική απόφαση, διάρκεια της περιόδου αποκλεισμού και σχετικό(-ά) σημείο(-α)

–

Σε περίπτωση καταδικης, ο οικονομικός φορέας έχει λάβει μέτρα που να αποδεικνύουν την αξιοπιστία του παρά την ύπαρξη σχετικού λόγου αποκλεισμού ("αυτοκάθαρση");

○ Ναι

Περιγράψτε τα μέτρα που λήφθηκαν

–

○ Όχι

○ Όχι

Εάν η σχετική τεκμηρίωση διατίθεται ηλεκτρονικά, αναφέρετε:

○ Ναι

Διαδικτυακή Διεύθυνση

–

Επακριβή στοιχεία αναφοράς των εγγράφων

–

Αρχή ή Φορέας έκδοσης

–

○ Όχι

Β: Λόγοι που σχετίζονται με την καταβολή φόρων ή εισφορών κοινωνικής ασφάλισης

Καταβολή φόρων ή εισφορών κοινωνικής ασφάλισης:

Καταβολή φόρων

Ο οικονομικός φορέας έχει ανεκπλήρωτες υποχρεώσεις όσον αφορά την καταβολή φόρων, τόσο στη χώρα στην οποία είναι εγκατεστημένος όσο και στο κράτος μέλος της αναθέτουσας αρχής ή του αναθέτοντα φορέα, εάν είναι άλλο από τη χώρα εγκατάστασης;

Απάντηση:

○ Ναι

Χώρα ή κράτος μέλος για το οποίο πρόκειται

–

Ενεχόμενο ποσό

–

Με άλλα μέσα; Διευκρινίστε:

○ Ναι

Διευκρινίστε:

–

Ο οικονομικός φορέας έχει εκπληρώσει τις υποχρεώσεις του, είτε καταβάλλοντας τους φόρους ή τις εισφορές κοινωνικής ασφάλισης που οφείλει, συμπεριλαμβανομένων, κατά περίπτωση, των δεδουλευμένων τόκων ή των προστίμων, είτε υπαγόμενος σε δεσμευτικό διακανονισμό για την καταβολή τους;

○ Ναι

Περιγράψτε τα μέτρα που λήφθηκαν

–

○ Όχι

○ Όχι

Η εν λόγω απόφαση είναι τελεσίδικη και δεσμευτική;

○ Ναι

Ημερομηνία της καταδίκης

..

Σε περίπτωση καταδικαστικής απόφασης, εφόσον ορίζεται απευθείας σε αυτήν, η διάρκεια της περιόδου αποκλεισμού:

–

○ Όχι

○ Όχι

Εάν η σχετική τεκμηρίωση διατίθεται ηλεκτρονικά, αναφέρετε:

○ Ναι

Διαδικτυακή Διεύθυνση

–

Επακριβή στοιχεία αναφοράς των εγγράφων

–

Αρχή ή Φορέας έκδοσης

–

○ Όχι

Καταβολή εισφορών κοινωνικής ασφάλισης

Ο οικονομικός φορέας έχει ανεκπλήρωτες υποχρεώσεις όσον αφορά την καταβολή εισφορών κοινωνικής ασφάλισης, τόσο στη χώρα στην οποία είναι εγκατεστημένος όσο και στο κράτος μέλος της αναθέτουσας αρχής ή του αναθέτοντα φορέα, εάν είναι άλλο από τη χώρα εγκατάστασης;

Απάντηση:

○ Ναι

Χώρα ή κράτος μέλος για το οποίο πρόκειται

–

Ενεχόμενο ποσό

–

Με άλλα μέσα; Διευκρινίστε:

○ Ναι

Διευκρινίστε:

–

Ο οικονομικός φορέας έχει εκπληρώσει τις υποχρεώσεις του, είτε καταβάλλοντας τους φόρους ή τις εισφορές κοινωνικής ασφάλισης που οφείλει, συμπεριλαμβανομένων, κατά περίπτωση, των δεδουλευμένων τόκων ή των προστίμων, είτε υπαγόμενος σε δεσμευτικό διακανονισμό για την καταβολή τους;

○ Ναι

Περιγράψτε τα μέτρα που λήφθηκαν
–

○ Όχι

○ Όχι

Η εν λόγω απόφαση είναι τελεσίδικη και δεσμευτική;
○ Ναι

Ημερομηνία της καταδίκης
..

Σε περίπτωση καταδικαστικής απόφασης, εφόσον ορίζεται απευθείας σε αυτήν, η διάρκεια της περιόδου αποκλεισμού:
–

○ Όχι

○ Όχι

Εάν η σχετική τεκμηρίωση διατίθεται ηλεκτρονικά, αναφέρετε:
○ Ναι

Διαδικτυακή Διεύθυνση
–

Επακριβή στοιχεία αναφοράς των εγγράφων
–

Αρχή ή Φορέας έκδοσης
–

○ Όχι

Γ: Λόγοι που σχετίζονται με αφερεγγυότητα, σύγκρουση συμφερόντων ή επαγγελματικό παράπτωμα

Πληροφορίες σχετικά με πιθανή αφερεγγυότητα, σύγκρουση συμφερόντων ή επαγγελματικό παράπτωμα

Αθέτηση των υποχρεώσεων στον τομέα του περιβαλλοντικού δικαίου

Ο οικονομικός φορέας έχει, εν γνώσει του, αθετήσει τις υποχρεώσεις του στους τομείς του περιβαλλοντικού δικαίου;

Απάντηση:
○ Ναι

Περιγράψτε τα μέτρα που λήφθηκαν
–

Σε περίπτωση καταδικης, ο οικονομικός φορέας έχει λάβει μέτρα που να αποδεικνύουν την αξιοπιστία του παρά την ύπαρξη σχετικού λόγου αποκλεισμού ("αυτοκάθαρση");

○ Ναι

Περιγράψτε τα μέτρα που λήφθηκαν

–

○ Όχι

○ Όχι

Εάν η σχετική τεκμηρίωση διατίθεται ηλεκτρονικά, αναφέρετε:

○ Ναι

Διαδικτυακή Διεύθυνση

–

Επακριβή στοιχεία αναφοράς των εγγράφων

–

Αρχή ή Φορέας έκδοσης

–

○ Όχι

Αθέτηση των υποχρεώσεων στον τομέα του κοινωνικού δικαίου

Ο οικονομικός φορέας έχει, εν γνώσει του, αθετήσει τις υποχρεώσεις του στους τομείς του κοινωνικού δικαίου;

Απάντηση:

○ Ναι

Περιγράψτε τα μέτρα που λήφθηκαν

–

Σε περίπτωση καταδικης, ο οικονομικός φορέας έχει λάβει μέτρα που να αποδεικνύουν την αξιοπιστία του παρά την ύπαρξη σχετικού λόγου αποκλεισμού ("αυτοκάθαρση");

○ Ναι

Περιγράψτε τα μέτρα που λήφθηκαν

–

○ Όχι

○ Όχι

Εάν η σχετική τεκμηρίωση διατίθεται ηλεκτρονικά, αναφέρετε:

○ Ναι

Διαδικτυακή Διεύθυνση

–

Επακριβή στοιχεία αναφοράς των εγγράφων

–

Αρχή ή Φορέας έκδοσης
–

○ Όχι

Αθέτηση των υποχρεώσεων στον τομέα του εργατικού δικαίου

Ο οικονομικός φορέας έχει, εν γνώσει του, αθετήσει τις υποχρεώσεις του στους τομείς του εργατικού δικαίου;

Απάντηση:
○ Ναι

Περιγράψτε τα μέτρα που λήφθηκαν
–

Σε περίπτωση καταδικης, ο οικονομικός φορέας έχει λάβει μέτρα που να αποδεικνύουν την αξιοπιστία του παρά την ύπαρξη σχετικού λόγου αποκλεισμού ("αυτοκάθαρση");
○ Ναι

Περιγράψτε τα μέτρα που λήφθηκαν
–

○ Όχι

○ Όχι

Εάν η σχετική τεκμηρίωση διατίθεται ηλεκτρονικά, αναφέρετε:
○ Ναι

Διαδικτυακή Διεύθυνση
–

Επακριβή στοιχεία αναφοράς των εγγράφων
–

Αρχή ή Φορέας έκδοσης
–

○ Όχι

Πτώχευση

Ο οικονομικός φορέας τελεί υπό πτώχευση;

Απάντηση:
○ Ναι

Παρακαλώ αναφέρετε λεπτομερείς πληροφορίες
–

Διευκρινίστε τους λόγους για τους οποίους, ωστόσο, μπορείτε να εκτελέσετε τη σύμβαση. Οι πληροφορίες αυτές δεν είναι απαραίτητο να παρασχεθούν εάν ο αποκλεισμός των οικονομικών φορέων στην παρούσα περίπτωση έχει καταστεί υποχρεωτικός βάσει του εφαρμοστέου

εθνικού δικαίου χωρίς δυνατότητα παρέκκλισης όταν ο οικονομικός φορέας είναι, ωστόσο, σε θέση να εκτελέσει τη σύμβαση.
–

○ Όχι

Εάν η σχετική τεκμηρίωση διατίθεται ηλεκτρονικά, αναφέρετε:
○ Ναι

Διαδικτυακή Διεύθυνση
–

Επακριβή στοιχεία αναφοράς των εγγράφων
–

Αρχή ή Φορέας έκδοσης
–

○ Όχι

Διαδικασία εξυγίανσης ή ειδικής εκκαθάρισης

Έχει υπαχθεί ο οικονομικός φορέας σε διαδικασία εξυγίανσης ή ειδικής εκκαθάρισης;

Απάντηση:
○ Ναι

Παρακαλώ αναφέρετε λεπτομερείς πληροφορίες
–

Διευκρινίστε τους λόγους για τους οποίους, ωστόσο, μπορείτε να εκτελέσετε τη σύμβαση. Οι πληροφορίες αυτές δεν είναι απαραίτητο να παρασχεθούν εάν ο αποκλεισμός των οικονομικών φορέων στην παρούσα περίπτωση έχει καταστεί υποχρεωτικός βάσει του εφαρμοστέου εθνικού δικαίου χωρίς δυνατότητα παρέκκλισης όταν ο οικονομικός φορέας είναι, ωστόσο, σε θέση να εκτελέσει τη σύμβαση.
–

○ Όχι

Εάν η σχετική τεκμηρίωση διατίθεται ηλεκτρονικά, αναφέρετε:
○ Ναι

Διαδικτυακή Διεύθυνση
–

Επακριβή στοιχεία αναφοράς των εγγράφων
–

Αρχή ή Φορέας έκδοσης
–

○ Όχι

Διαδικασία πτωχευτικού συμβιβασμού

Έχει υπαχθεί ο οικονομικός φορέας σε διαδικασία πτωχευτικού συμβιβασμού;

Απάντηση:

○ Ναι

Παρακαλώ αναφέρετε λεπτομερείς πληροφορίες

–

Διευκρινίστε τους λόγους για τους οποίους, ωστόσο, μπορείτε να εκτελέσετε τη σύμβαση. Οι πληροφορίες αυτές δεν είναι απαραίτητο να παρασχεθούν εάν ο αποκλεισμός των οικονομικών φορέων στην παρούσα περίπτωση έχει καταστεί υποχρεωτικός βάσει του εφαρμοστέου εθνικού δικαίου χωρίς δυνατότητα παρέκκλισης όταν ο οικονομικός φορέας είναι, ωστόσο, σε θέση να εκτελέσει τη σύμβαση.

–

○ Όχι

Εάν η σχετική τεκμηρίωση διατίθεται ηλεκτρονικά, αναφέρετε:

○ Ναι

Διαδικτυακή Διεύθυνση

–

Επακριβή στοιχεία αναφοράς των εγγράφων

–

Αρχή ή Φορέας έκδοσης

–

○ Όχι

Ανάλογη κατάσταση προβλεπόμενη σε εθνικές νομοθετικές και κανονιστικές διατάξεις

Βρίσκεται ο οικονομικός φορέας σε οποιαδήποτε ανάλογη κατάσταση προκύπτουσα από παρόμοια διαδικασία προβλεπόμενη σε εθνικές νομοθετικές και κανονιστικές διατάξεις;

Απάντηση:

○ Ναι

Παρακαλώ αναφέρετε λεπτομερείς πληροφορίες

–

Διευκρινίστε τους λόγους για τους οποίους, ωστόσο, μπορείτε να εκτελέσετε τη σύμβαση. Οι πληροφορίες αυτές δεν είναι απαραίτητο να παρασχεθούν εάν ο αποκλεισμός των οικονομικών φορέων στην παρούσα περίπτωση έχει καταστεί υποχρεωτικός βάσει του εφαρμοστέου εθνικού δικαίου χωρίς δυνατότητα παρέκκλισης όταν ο οικονομικός φορέας είναι, ωστόσο, σε θέση να εκτελέσει τη σύμβαση.

–

○ Όχι

Εάν η σχετική τεκμηρίωση διατίθεται ηλεκτρονικά, αναφέρετε:

○ Ναι

Διαδικτυακή Διεύθυνση

–

Επακριβή στοιχεία αναφοράς των εγγράφων
–

Αρχή ή Φορέας έκδοσης
–

○ Όχι

Υπό αναγκαστική διαχείριση από εκκαθαριστή ή από το δικαστήριο

Τελεί ο οικονομικός φορέας υπό αναγκαστική διαχείριση από εκκαθαριστή ή από το δικαστήριο;

Απάντηση:
○ Ναι

Παρακαλώ αναφέρετε λεπτομερείς πληροφορίες
–

Διευκρινίστε τους λόγους για τους οποίους, ωστόσο, μπορείτε να εκτελέσετε τη σύμβαση. Οι πληροφορίες αυτές δεν είναι απαραίτητο να παρασχεθούν εάν ο αποκλεισμός των οικονομικών φορέων στην παρούσα περίπτωση έχει καταστεί υποχρεωτικός βάσει του εφαρμοστέου εθνικού δικαίου χωρίς δυνατότητα παρέκκλισης όταν ο οικονομικός φορέας είναι, ωστόσο, σε θέση να εκτελέσει τη σύμβαση.
–

○ Όχι

Εάν η σχετική τεκμηρίωση διατίθεται ηλεκτρονικά, αναφέρετε:
○ Ναι

Διαδικτυακή Διεύθυνση
–

Επακριβή στοιχεία αναφοράς των εγγράφων
–

Αρχή ή Φορέας έκδοσης
–

○ Όχι

Αναστολή επιχειρηματικών δραστηριοτήτων

Έχουν ανασταλεί οι επιχειρηματικές δραστηριότητες του οικονομικού φορέα;

Απάντηση:
○ Ναι

Παρακαλώ αναφέρετε λεπτομερείς πληροφορίες
–

Διευκρινίστε τους λόγους για τους οποίους, ωστόσο, μπορείτε να εκτελέσετε τη σύμβαση. Οι πληροφορίες αυτές δεν είναι απαραίτητο να παρασχεθούν εάν ο αποκλεισμός των οικονομικών φορέων στην παρούσα περίπτωση έχει καταστεί υποχρεωτικός βάσει του εφαρμοστέου εθνικού δικαίου χωρίς δυνατότητα παρέκκλισης όταν ο οικονομικός φορέας είναι, ωστόσο, σε θέση να εκτελέσει τη σύμβαση.

–

○ Όχι

Εάν η σχετική τεκμηρίωση διατίθεται ηλεκτρονικά, αναφέρετε:

○ Ναι

Διαδικτυακή Διεύθυνση
–

Επακριβή στοιχεία αναφοράς των εγγράφων
–

Αρχή ή Φορέας έκδοσης
–

○ Όχι

Ένοχος σοβαρού επαγγελματικού παραπτώματος

Έχει διαπράξει ο οικονομικός φορέας σοβαρό επαγγελματικό παράπτωμα;

Απάντηση:

○ Ναι

Παρακαλώ αναφέρετε λεπτομερείς πληροφορίες
–

Σε περίπτωση καταδικης, ο οικονομικός φορέας έχει λάβει μέτρα που να αποδεικνύουν την αξιοπιστία του παρά την ύπαρξη σχετικού λόγου αποκλεισμού ("αυτοκάθαρση");

○ Ναι

Περιγράψτε τα μέτρα που λήφθηκαν
–

○ Όχι

○ Όχι

Εάν η σχετική τεκμηρίωση διατίθεται ηλεκτρονικά, αναφέρετε:

○ Ναι

Διαδικτυακή Διεύθυνση
–

Επακριβή στοιχεία αναφοράς των εγγράφων
–

Αρχή ή Φορέας έκδοσης
–

○ Όχι

Συμφωνίες με άλλους οικονομικούς φορείς με στόχο τη στρέβλωση του ανταγωνισμού

Έχει συνάψει ο οικονομικός φορέας συμφωνίες με άλλους οικονομικούς φορείς με σκοπό τη στρέβλωση του ανταγωνισμού;

Απάντηση:
- Ναι

Παρακαλώ αναφέρετε λεπτομερείς πληροφορίες
–

Σε περίπτωση καταδικης, ο οικονομικός φορέας έχει λάβει μέτρα που να αποδεικνύουν την αξιοπιστία του παρά την ύπαρξη σχετικού λόγου αποκλεισμού ("αυτοκάθαρση");
- Ναι

Περιγράψτε τα μέτρα που λήφθηκαν
–

- Όχι

- Όχι

Εάν η σχετική τεκμηρίωση διατίθεται ηλεκτρονικά, αναφέρετε:
- Ναι

Διαδικτυακή Διεύθυνση
–

Επακριβή στοιχεία αναφοράς των εγγράφων
–

Αρχή ή Φορέας έκδοσης
–

- Όχι

Σύγκρουση συμφερόντων λόγω της συμμετοχής του στη διαδικασία σύναψης σύμβασης

Γνωρίζει ο οικονομικός φορέας την ύπαρξη τυχόν σύγκρουσης συμφερόντων λόγω της συμμετοχής του στη διαδικασία σύναψης σύμβασης;

Απάντηση:
- Ναι

Παρακαλώ αναφέρετε λεπτομερείς πληροφορίες
–

- Όχι

Εάν η σχετική τεκμηρίωση διατίθεται ηλεκτρονικά, αναφέρετε:
- Ναι

Διαδικτυακή Διεύθυνση
–

Επακριβή στοιχεία αναφοράς των εγγράφων

–

Αρχή ή Φορέας έκδοσης
–

○ Όχι

Παροχή συμβουλών ή εμπλοκή στην προετοιμασία της διαδικασίας σύναψης της σύμβασης

Έχει παράσχει ο οικονομικός φορέας ή επιχείρηση συνδεδεμένη με αυτόν συμβουλές στην αναθέτουσα αρχή ή στον αναθέτοντα φορέα ή έχει με άλλο τρόπο εμπλακεί στην προετοιμασία της διαδικασίας σύναψης της σύμβασης;

Απάντηση:
○ Ναι

Παρακαλώ αναφέρετε λεπτομερείς πληροφορίες
–

○ Όχι

Εάν η σχετική τεκμηρίωση διατίθεται ηλεκτρονικά, αναφέρετε:
○ Ναι

Διαδικτυακή Διεύθυνση
–

Επακριβή στοιχεία αναφοράς των εγγράφων
–

Αρχή ή Φορέας έκδοσης
–

○ Όχι

Πρόωρη καταγγελία, αποζημιώσεις ή άλλες παρόμοιες κυρώσεις

Έχει υποστεί ο οικονομικός φορέας πρόωρη καταγγελία προηγούμενης δημόσιας σύμβασης, προηγούμενης σύμβασης με αναθέτοντα φορέα ή προηγούμενης σύμβασης παραχώρησης, ή επιβολή αποζημιώσεων ή άλλων παρόμοιων κυρώσεων σε σχέση με την εν λόγω προηγούμενη σύμβαση;

Απάντηση:
○ Ναι

Παρακαλώ αναφέρετε λεπτομερείς πληροφορίες
–

Σε περίπτωση καταδικης, ο οικονομικός φορέας έχει λάβει μέτρα που να αποδεικνύουν την αξιοπιστία του παρά την ύπαρξη σχετικού λόγου αποκλεισμού (“αυτοκάθαρση”);
○ Ναι

Περιγράψτε τα μέτρα που λήφθηκαν
–

○ Όχι

○ Όχι

Εάν η σχετική τεκμηρίωση διατίθεται ηλεκτρονικά, αναφέρετε:

○ Ναι

Διαδικτυακή Διεύθυνση
–

Επακριβή στοιχεία αναφοράς των εγγράφων
–

Αρχή ή Φορέας έκδοσης
–

○ Όχι

Ψευδείς δηλώσεις, απόκρυψη πληροφοριών, ανικανότητα υποβολής δικαιολογητικών, απόκτηση εμπιστευτικών πληροφοριών

Ο οικονομικός φορέας επιβεβαιώνει ότι: α) έχει κριθεί ένοχος σοβαρών ψευδών δηλώσεων κατά την παροχή των πληροφοριών που απαιτούνται για την εξακρίβωση της απουσίας των λόγων αποκλεισμού ή την πλήρωση των κριτηρίων επιλογής, β) έχει αποκρύψει τις πληροφορίες αυτές, γ) δεν ήταν σε θέση να υποβάλει, χωρίς καθυστέρηση, τα δικαιολογητικά που απαιτούνται από την αναθέτουσα αρχή ή τον αναθέτοντα φορέα, και δ) έχει επιχειρήσει να επηρεάσει με αθέμιτο τρόπο τη διαδικασία λήψης αποφάσεων της αναθέτουσας αρχής ή του αναθέτοντα φορέα, να αποκτήσει εμπιστευτικές πληροφορίες που ενδέχεται να του αποφέρουν αθέμιτο πλεονέκτημα στη διαδικασία σύναψης σύμβασης ή να παράσχει εξ αμελείας παραπλανητικές πληροφορίες που ενδέχεται να επηρεάσουν ουσιωδώς τις αποφάσεις που αφορούν τον αποκλεισμό, την επιλογή ή την ανάθεση;

Απάντηση:
Ναι / Όχι

Εάν η σχετική τεκμηρίωση διατίθεται ηλεκτρονικά, αναφέρετε:

○ Ναι

Διαδικτυακή Διεύθυνση
–

Επακριβή στοιχεία αναφοράς των εγγράφων
–

Αρχή ή Φορέας έκδοσης
–

○ Όχι

Δ: Άλλοι λόγοι αποκλεισμού που ενδέχεται να προβλέπονται από την εθνική νομοθεσία του κράτους μέλους της αναθέτουσας αρχής ή του αναθέτοντος φορέα

Δεν έχει επιλεγεί κανένα κριτήριο σε αυτή την ενότητα

Μέρος IV: Κριτήρια επιλογής

Α: Καταλληλότητα

Ο οικονομικός φορέας πρέπει να παράσχει πληροφορίες μόνον όταν τα σχετικά κριτήρια επιλογής έχουν προσδιοριστεί από την αναθέτουσα αρχή ή τον αναθέτοντα φορέα στη σχετική προκήρυξη/γνωστοποίηση ή στα έγγραφα της διαδικασίας σύναψης σύμβασης που αναφέρονται στην προκήρυξη/γνωστοποίηση.

Εγγραφή στο σχετικό επαγγελματικό μητρώο

Ο οικονομικός φορέας είναι εγγεγραμμένος στα σχετικά επαγγελματικά μητρώα που τηρούνται στο κράτος μέλος εγκατάστασής του, όπως περιγράφεται στο παράρτημα XI της οδηγίας 2014/24/ΕΕ· οι οικονομικοί φορείς από ορισμένα κράτη μέλη μπορεί να οφείλουν να συμμορφώνονται με άλλες απαιτήσεις που καθορίζονται στο παράρτημα αυτό.

Απάντηση:
Ναι / Όχι

Εάν η σχετική τεκμηρίωση διατίθεται ηλεκτρονικά, αναφέρετε:

○ Ναι

Διαδικτυακή Διεύθυνση
–

Επακριβή στοιχεία αναφοράς των εγγράφων
–

Αρχή ή Φορέας έκδοσης
–

○ Όχι

Εγγραφή στο σχετικό εμπορικό μητρώο

Ο οικονομικός φορέας είναι εγγεγραμμένος στα σχετικά εμπορικά μητρώα που τηρούνται στο κράτος μέλος εγκατάστασής του, όπως περιγράφεται στο παράρτημα XI της οδηγίας 2014/24/ΕΕ· οι οικονομικοί φορείς από ορισμένα κράτη μέλη μπορεί να οφείλουν να συμμορφώνονται με άλλες απαιτήσεις που καθορίζονται στο παράρτημα αυτό.

Απάντηση:
Ναι / Όχι

Εάν η σχετική τεκμηρίωση διατίθεται ηλεκτρονικά, αναφέρετε:

○ Ναι

Διαδικτυακή Διεύθυνση
–

Επακριβή στοιχεία αναφοράς των εγγράφων
–

Αρχή ή Φορέας έκδοσης
–

○ Όχι

Β: Οικονομική και χρηματοοικονομική επάρκεια

Δεν έχει επιλεγεί κανένα κριτήριο σε αυτή την ενότητα

Γ: Τεχνική και επαγγελματική ικανότητα

Ο οικονομικός φορέας πρέπει να παράσχει πληροφορίες μόνον όταν τα σχετικά κριτήρια επιλογής έχουν προσδιοριστεί από την αναθέτουσα αρχή ή τον αναθέτοντα φορέα στη σχετική προκήρυξη/γνωστοποίηση ή στα έγγραφα της διαδικασίας σύναψης σύμβασης που αναφέρονται στην προκήρυξη/γνωστοποίηση.

Ποσοστό υπεργολαβίας

Ο οικονομικός φορέας προτίθεται, ενδεχομένως, να αναθέσει σε τρίτους υπό μορφή υπεργολαβίας το ακόλουθο μέρος (δηλαδή ποσοστό) της σύμβασης. Επισημαίνεται ότι εάν ο οικονομικός φορέας έχει αποφασίσει να αναθέσει μέρος της σύμβασης σε τρίτους υπό μορφή υπεργολαβίας και στηρίζεται στις ικανότητες του υπεργολάβου για την εκτέλεση του εν λόγω μέρους, τότε θα πρέπει να συμπληρωθεί χωριστό ΕΕΕΣ για τους σχετικούς υπεργολάβους, βλέπε μέρος ΙΙ, ενότητα Γ ανωτέρω.

Προσδιορίστε
–

Εάν η σχετική τεκμηρίωση διατίθεται ηλεκτρονικά, αναφέρετε:

○ Ναι

Διαδικτυακή Διεύθυνση
–

Επακριβή στοιχεία αναφοράς των εγγράφων
–

Αρχή ή Φορέας έκδοσης
–

○ Όχι

Δ: Συστήματα διασφάλισης ποιότητας και πρότυπα περιβαλλοντικής διαχείρισης

Ο οικονομικός φορέας πρέπει να παράσχει πληροφορίες μόνον όταν τα σχετικά κριτήρια επιλογής έχουν προσδιοριστεί από την αναθέτουσα αρχή ή τον αναθέτοντα φορέα στη σχετική προκήρυξη/γνωστοποίηση ή στα έγγραφα της διαδικασίας σύναψης σύμβασης που αναφέρονται στην προκήρυξη/γνωστοποίηση.

Πιστοποιητικά από ανεξάρτητους οργανισμούς σχετικά με πρότυπα διασφάλισης ποιότητας

Θα είναι σε θέση ο οικονομικός φορέας να προσκομίσει πιστοποιητικά που έχουν εκδοθεί από ανεξάρτητους οργανισμούς που βεβαιώνουν ότι ο οικονομικός φορέας συμμορφώνεται με τα απαιτούμενα πρότυπα διασφάλισης ποιότητας, συμπεριλαμβανομένης της προσβασιμότητας για άτομα με ειδικές ανάγκες;

Απάντηση:
- Ναι
- Όχι

εξηγήστε τους λόγους και διευκρινίστε ποια άλλα αποδεικτικά μέσα μπορούν να προσκομιστούν όσον αφορά το σύστημα διασφάλισης ποιότητας:
–

Εάν η σχετική τεκμηρίωση διατίθεται ηλεκτρονικά, αναφέρετε:
- Ναι

Διαδικτυακή Διεύθυνση
–

Επακριβή στοιχεία αναφοράς των εγγράφων
–

Αρχή ή Φορέας έκδοσης
–

- Όχι

Πιστοποιητικά από ανεξάρτητους οργανισμούς σχετικά με συστήματα ή πρότυπα περιβαλλοντικής διαχείρισης

Θα είναι σε θέση ο οικονομικός φορέας να προσκομίσει πιστοποιητικά που έχουν εκδοθεί από ανεξάρτητους οργανισμούς που βεβαιώνουν ότι ο οικονομικός φορέας συμμορφώνεται με τα απαιτούμενα συστήματα ή πρότυπα περιβαλλοντικής διαχείρισης;

Απάντηση:
- Ναι
- Όχι

εξηγήστε τους λόγους και διευκρινίστε ποια άλλα αποδεικτικά μέσα μπορούν να προσκομιστούν όσον αφορά τα συστήματα ή πρότυπα περιβαλλοντικής διαχείρισης:
–

Εάν η σχετική τεκμηρίωση διατίθεται ηλεκτρονικά, αναφέρετε:
- Ναι

Διαδικτυακή Διεύθυνση
–

Επακριβή στοιχεία αναφοράς των εγγράφων
–

Αρχή ή Φορέας έκδοσης
–

○ Όχι

Λήξη

Μέρος VI: Τελικές δηλώσεις

Ο κάτωθι υπογεγραμμένος, δηλώνω επισήμως ότι τα στοιχεία που έχω αναφέρει σύμφωνα με τα μέρη II έως V ανωτέρω είναι ακριβή και ορθά και ότι έχω πλήρη επίγνωση των συνεπειών σε περίπτωση σοβαρών ψευδών δηλώσεων.

Ο κάτωθι υπογεγραμμένος, δηλώνω επισήμως ότι είμαι σε θέση, κατόπιν αιτήματος και χωρίς καθυστέρηση, να προσκομίσω τα πιστοποιητικά και τις λοιπές μορφές αποδεικτικών εγγράφων που αναφέρονται, εκτός εάν:

α) Η αναθέτουσα αρχή ή ο αναθέτων φορέας έχει τη δυνατότητα να λάβει τα σχετικά δικαιολογητικά απευθείας με πρόσβαση σε εθνική βάση δεδομένων σε οποιοδήποτε κράτος μέλος αυτή διατίθεται δωρεάν [υπό την προϋπόθεση ότι ο οικονομικός φορέας έχει παράσχει τις απαραίτητες πληροφορίες (διαδικτυακή διεύθυνση, αρχή ή φορέα έκδοσης, επακριβή στοιχεία αναφοράς των εγγράφων) που παρέχουν τη δυνατότητα στην αναθέτουσα αρχή ή στον αναθέτοντα φορέα να το πράξει] ή

β) Από τις 18 Οκτωβρίου 2018 το αργότερο (ανάλογα με την εθνική εφαρμογή του άρθρου 59 παράγραφος 5 δεύτερο εδάφιο της οδηγίας 2014/24/ΕΕ), η αναθέτουσα αρχή ή ο αναθέτων φορέας έχουν ήδη στην κατοχή τους τα σχετικά έγγραφα.

Ο κάτωθι υπογεγραμμένος δίδω επισήμως τη συγκατάθεσή μου στην αναθέτουσα αρχή ή τον αναθέτοντα φορέα, όπως καθορίζεται στο Μέρος I, ενότητα Α, προκειμένου να αποκτήσει πρόσβαση σε δικαιολογητικά των πληροφοριών που έχουν υποβληθεί στο Μέρος III και το Μέρος IV του παρόντος Ευρωπαϊκού Ενιαίου Εγγράφου Σύμβασης για τους σκοπούς της διαδικασίας σύναψης σύμβασης, όπως καθορίζεται στο Μέρος I.

Ημερομηνία, τόπος και, όπου ζητείται ή απαιτείται, υπογραφή(-ές):

Ημερομηνία

Τόπος

Υπογραφή

ΠΑΡΑΡΤΗΜΑ XII – Υπόδειγμα περιεχομένου Υ.Δ. περί μη ρωσικής εμπλοκής

Το περιεχόμενο της Υ.Δ. περί της μη συνδρομής των καταστάσεων ρωσικής εμπλοκής, που περιγράφονται στην παρ. 2.2.3..5.α της παρούσας, είναι το ακόλουθο:

«Δηλώνω υπεύθυνα ότι δεν υπάρχει ρωσική συμμετοχή στον οικονομικό φορέα που εκπροσωπώ και συμμετέχει στη διαδικασία ανάθεσης της παρούσας σύμβασης, σύμφωνα με τους περιορισμούς που περιλαμβάνονται στο άρθρο 5ια του κανονισμού του Συμβουλίου (ΕΕ) αριθ. 833/2014 της 31ης Ιουλίου 2014 σχετικά με περιοριστικά μέτρα λόγω των ενεργειών της Ρωσίας που αποσταθεροποιούν την κατάσταση στην Ουκρανία, όπως τροποποιήθηκε από τον με αριθ. 2022/576 Κανονισμό του Συμβουλίου (ΕΕ) της 8ης Απριλίου 2022.

Συγκεκριμένα δηλώνω ότι:

(α) ο οικονομικός φορέας που εκπροσωπώ (και κανένας από τους οικονομικούς φορείς που εκπροσωπούν μέλη της ένωσης μας), [εφόσον πρόκειται για ένωση οικονομικών φορέων] δεν είναι Ρώσος υπήκοος, ούτε φυσικό ή νομικό πρόσωπο, οντότητα ή φορέας εγκατεστημένος στη Ρωσία·

(β) ο οικονομικός φορέας που εκπροσωπώ (και κανένας από τους οικονομικούς φορείς που εκπροσωπούν μέλη της ένωσης μας, [εφόσον πρόκειται για ένωση οικονομικών φορέων] δεν είναι νομικό πρόσωπο, οντότητα ή φορέας του οποίου τα δικαιώματα ιδιοκτησίας κατέχει άμεσα ή έμμεσα σε ποσοστό άνω του πενήντα τοις εκατό (50%) οντότητα αναφερόμενη στο στοιχείο α) της παρούσας παραγράφου ·

(γ) τόσο ο υπεύθυνα δηλώνων, όσο και ο οικονομικός φορέας που εκπροσωπώ δεν είμαστε φυσικό ή νομικό πρόσωπο, οντότητα ή όργανο που ενεργεί εξ ονόματος ή κατ' εντολή οντότητας που αναφέρεται στα σημεία (α) ή (β) παραπάνω,

(*δ) δεν υπάρχει συμμετοχή φορέων και οντοτήτων που απαριθμούνται στα ανωτέρω σημεία α) έως γ), άνω του 10 % της αξίας της σύμβασης των υπεργολάβων, προμηθευτών ή φορέων στις ικανότητες των οποίων να στηρίζεται ο οικονομικός φορέας τον οποίον εκπροσωπώ.»*